# Ⅳ　資　料

# 資 料 目 次

【ア　研究課題】

瀬戸内海重要水族環境調査 ・・・・・・・・・・・・・・・・・・・・・・・ 56

(1)　漁況調査 ・・・・・・・・・・・・・・・・・・・・・・・・・・・ 56

(2)　海況調査 ・・・・・・・・・・・・・・・・・・・・・・・・・・・ 68

漁場環境保全対策調査研究 ・・・・・・・・・・・・・・・・・・・・・・・ 71

漁海況情報収集調査事業（瀬戸内海） ・・・・・・・・・・・・・・・・・ 74

(1)　定線調査 ・・・・・・・・・・・・・・・・・・・・・・・・・・・ 74

(2)　定置観測 ・・・・・・・・・・・・・・・・・・・・・・・・・・・ 86

増養殖推進対策調査研究 ・・・・・・・・・・・・・・・・・・・・・・・・ 87

但馬沖合・沿岸資源有効利用調査 ・・・・・・・・・・・・・・・・・・・ 89

漁海況情報収集調査事業(日本海) ・・・・・・・・・・・・・・・・・・・ 91

資源評価調査(日本海) ・・・・・・・・・・・・・・・・・・・・・・・・ 92

【イ　行政依頼事業】

養殖衛生管理体制整備事業（海面、内水面） ・・・・・・・・・・・・・・ 97

【ウ　民間等受託研究等】

大型クラゲ出現調査及び情報提供委託事業 ・・・・・・・・・・・・・・・ 99

【その他】

標識放流に関すること ・・・・・・・・・・・・・・・・・・・・・・・・ 100

希少種等の採捕記録 ・・・・・・・・・・・・・・・・・・・・・・・・・ 100

## 瀬戸内海重要水族環境調査

### (1) 漁況調査　　第１表　漁況情報調査結果表（4 月）

調査地：明石浦　調査日：2019/5/16　主漁場：大阪湾北西部、播磨灘東部

| 漁業種類 | 隻数 | 主魚種 | 漁獲量(kg/隻・日) | 昨年比 | 単価(円/kg) | 備考 |
|---|---|---|---|---|---|---|
| 釣り | ヒラメ (3) | ヒラメ | 1 ～ 23 | 1.5 | 1,000 ～ 6,000 | |
| | | マゴチ | 0 ～ 8 | | 1,200 ～ 5,500 | |
| | メバル (6) | メバル | 3 ～ 40 | 1.5 | 500 ～ 3,800 | |
| | スズキ (6) | スズキ | 3 ～ 70 | 1.5 | 400 ～ 2,500 | |
| | タイ (2) | マダイ (小) | 2 ～ 20 | | 300 ～ 2,000 | 500g以下 |
| | | マダイ (中、大) | 5 ～ 30 | | 500 ～ 7,000 | 500g以上 |
| | タチウオ (5) | タチウオ | 5 ～ 70 | | 200 ～ 3,500 | |
| | サワラ (4) | サワラ | 3 ～ 45 | 1.9 | 600 ～ 2,500 | |
| | | サゴシ | 0 ～ 15 | 3.0 | 300 ～ 1,000 | |
| 底曳（播磨灘） | 30 | メイタガレイ（大） | 4 ～ 35 | 1.6 | 1,000 ～ 5,500 | |
| | | メイタガレイ（中） | 0 ～ 5 | 0.8 | 500 ～ 2,800 | |
| | | メイタガレイ（小） | 0 ～ 4 | 0.2 | 300 ～ 1,500 | |
| | | マダコ（大） | 0 ～ 20 | 4.0 | 2,300 | |
| | | マダコ（中） | 0 ～ 20 | 4.0 | 1,700 | |
| | | マダコ（小） | 0 ～ 20 | 4.0 | 1,400 | |
| | | マダコ（小小） | 0 ～ 20 | 4.0 | 1,300 | |
| | | テナガダコ | 0 ～ 50 | | 500 ～ 2,200 | |
| | | コウイカ | 2 ～ 40 | 0.9 | 500 ～ 2,000 | ハリイカ |
| | | したびらめ類 | 0 ～ 6 | | 100 ～ 1,500 | |
| | | オニオコゼ | 3 ～ 20 | 1.2 | 300 ～ 5,500 | |
| | | クロダイ | 0 ～ 30 | 0.8 | 200 ～ 1,500 | |
| | | キチヌ | 0 ～ 20 | 1.0 | 100 ～ 800 | |
| | | カサゴ | 0 ～ 25 | 1.0 | 200 ～ 3,500 | ガシラ |
| | | ヒラメ | 0 ～ 15 | 1.0 | 1,000 ～ 6,000 | |
| | | メゴチ | 0 ～ 12 | | 100 ～ 500 | |
| | | マゴチ | 0 ～ 8 | | 1,500 ～ 6,000 | |
| 底曳（大阪湾） | 15 | メイタガレイ（大） | 4 ～ 30 | 1.4 | 1,000 ～ 5,000 | |
| | | メイタガレイ（中） | 0 ～ 5 | 0.8 | 500 ～ 2,800 | |
| | | メイタガレイ（小） | 0 ～ 4 | 0.2 | 300 ～ 1,500 | |
| | | マダコ（大） | 0 ～ 15 | 1.9 | 2,300 | |
| | | マダコ（中） | 0 ～ 15 | 5.0 | 1,700 | |
| | | マダコ（小） | 0 ～ 10 | 2.0 | 1,400 | |
| | | マダコ（小小） | 0 ～ 10 | 2.0 | 1,300 | |
| | | コウイカ | 2 ～ 35 | 0.6 | 500 ～ 2,000 | ハリイカ |
| | | テナガダコ | 0 ～ 40 | | 500 ～ 2,200 | |
| | | アイナメ | 0 ～ 6 | | 2,000 ～ 22,000 | |
| | | オニオコゼ | 3 ～ 25 | 1.4 | 300 ～ 5,000 | |
| | | ヒラメ | 0 ～ 8 | | 1,000 ～ 5,500 | |
| | | したびらめ類 | 0 ～ 8 | | 100 ～ 1500 | |
| ガシラ曳 | 4 | カサゴ | 40 ～ 100 | 1.5 | 100 ～ 3,800 | ガシラ |
| | | アイナメ | 0 ～ 18 | 2.6 | 1,500 ～ 20,000 | |
| ゴチ網（タイゴチ）（大阪湾） | 4 | マダイ（小） | 20 ～ 120 | 0.6 | 300 ～ 2,000 | 500g以下 |
| | | マダイ（中、大） | 15 ～ 70 | 0.7 | 300 ～ 13,000 | 500g以上 |
| | | ツバス | 0 ～ 20 | | 500 ～ 1,200 | |
| | | ウマヅラハギ | 0 ～ 40 | 2.7 | 300 ～ 1,500 | |
| タイ網 | 4 | マダイ（小） | 0 ～ 30 | 0.4 | 300 ～ 800 | 500g以下 |
| | | マダイ（中、大） | 20 ～ 150 | 1.2 | 300 ～ 11,000 | 500g以上 |
| | | さめ類 | 0 ～ 80 | | 100 | |
| タコ曳（大阪湾） | 12-13 | マダコ(大) | 0 ～ 10 | 2.0 | 2,300 | |
| | | マダコ(中) | 0 ～ 15 | 2.5 | 1,700 | |
| | | マダコ(小) | 5 ～ 60 | 4.1 | 1,400 | |
| | | マダコ（小小） | 5 ～ 60 | 2.6 | 1,300 | |

調査地：淡路島岩屋　調査日：2019/05/10　主漁場：大阪湾北西部

| 漁業種類 | 隻数 | 主魚種 | 漁獲量(kg/隻・日) | 昨年比 | 単価(円/kg) | 備考 |
|---|---|---|---|---|---|---|
| 底曳 | 20 | マナガツオ | 10 ～ 20 | 0.5 | 1,000 ～ 2,000 | |
| | | スズキ | 3 ～ 10 | 1.0 | 1,000 ～ 2,000 | |
| | | マダイ | 5 ～ 30 | 0.6 | 1,000 ～ 2,500 | |
| 延縄 | 3 | マアナゴ | 10 ～ 20 | 0.8 | 2,000 ～ 2,500 | |
| 釣り | 5 | サワラ | 5 ～ 20 | | 1,000 ～ 1,500 | |
| タコツボ | 3 | マダコ | 5 ～ 10 | 0.4 | 1,000 ～ 3,000 | |
| キス流し | 3 | シロギス | 5 ～ 10 | 1.2 | 2,000 ～ 2,500 | |
| 建網 | 3 | マダイ | 5 ～ 10 | 0.6 | 1,000 ～ 2,500 | |

調査地：福良　調査日：2019/05/09　主漁場：鳴門海峡、紀伊水道北部

| 漁業種類 | 隻数 | 主魚種 | 漁獲量(kg/隻・日) | 前年比 | 単価(円/kg) | 備考 |
|---|---|---|---|---|---|---|
| 吾智網 | 3 | マダイ | 10 ～ 20 | 1.0 | 800 ～ 1,000 | タイ |
| | | マダイ（中） | 20 ～ 30 | 1.0 | 600 ～ 800 | 中ダイ |
| | | マダイ（小） | 10 ～ 20 | 1.0 | 500 ～ 700 | 小タイ |
| | | マダイ（小小） | 5 ～ 10 | 1.0 | 400 ～ 500 | カスゴ |
| | | ウマヅラハギ | 5 ～ 10 | 1.0 | 500 ～ 800 | 長ハゲ |
| 建網 | 7 | メバル | 5 ～ 10 | 1.0 | 800 ～ 1,000 | |
| | | メイタガレイ | 5 ～ 10 | 1.0 | 1,000 ～ 2,000 | |
| | | ナマコ | 10 ～ 20 | 1.0 | 400 | |
| | | カサゴ | 10 ～ 20 | 1.0 | 300 | ガシラ |
| | | シリヤケイカ | 10 ～ 20 | 1.0 | 500 ～ 700 | |
| イサリ | 9 | サザエ | 10 | 1.0 | 700 ～ 900 | |
| | | アワビ | 5 | 1.0 | 2,000 ～ 5,000 | |
| | | モズク | 10 ～ 40 | 1.0 | 800 ～ 1,200 | |
| | | ウニ | 10 ～ 15 | 1.0 | 1,700 ～ 2,200 | 単位（枚） |
| ハモ縄 | 6 | ハモ | 80 ～ 150 | 1.9 | 550 ～ 2,100 | |
| サワラ釣 | 20 | サワラ | 15 | 1.0 | 800 ～ 1,500 | |
| | | サゴシ | 2 | 1.0 | 500 | |
| | | ツバス | 5 | 1.0 | 400 | |
| ガシラ釣 | 3 | メバル | 5 | 1.0 | 1,500 | |
| | | カサゴ | 5 | 1.0 | 600 ～ 1,000 | ガシラ |
| アジ釣 | 3 | マアジ | 10 ～ 15 | 1.0 | 1,200 ～ 1,500 | トツカ |
| | | マルアジ | 5 ～ 10 | 1.0 | 600 ～ 1,000 | |

調査地：沼島　調査日：2019/05/16　主漁場：紀伊水道北部

| 漁業種類 | 隻数 | 主魚種 | 漁獲量(kg/隻・日) | 昨年比 | 単価(円/kg) | 備考 |
|---|---|---|---|---|---|---|
| 底曳 | 26 | コウイカ（大） | 1.05 | 0.6 | 1002 | ハリイカ大 |
| | | ジンドウイカ | 3.53 | 3.6 | 400 | 水イカ |
| | | シリヤケイカ | 0.66 | 0.6 | 500 | マイカ |
| | | エイ（大） | 0.41 | 0.3 | 26 | |
| | | サゴシ | 1.30 | 0.5 | 389 | |
| | | マダイ（大） | 12.44 | 1.0 | 1102 | 大タイ |
| | | マダイ（中） | 10.38 | 1.0 | 670 | 中タイ |
| | | マダイ（小） | 1.39 | 0.5 | 507 | 小タイ |
| | | クロダイ | 1.52 | 1.1 | 218 | チヌ |
| | | ツバス | 0.92 | 0.5 | 265 | |
| | | ホウボウ | 2.52 | | 431 | |
| | | タチウオ（大） | 0.58 | | 1195 | |
| | | ウマヅラハギ（大） | 1.07 | 0.3 | 736 | ♂大長ハゲ含む |
| 建網 | 10 | イセエビ | 5.68 | 5.7 | 4041 | |
| | | マダイ（大） | 5.08 | 0.5 | 985 | 大タイ |
| | | マダイ（大）シメ | 1.07 | 0.4 | 567 | 大タイ（シメ） |
| | | ナマコ赤 | 1.26 | 0.9 | 358 | 中タイ |
| | | メバル | 1.47 | 1.2 | 1568 | |
| | | ウマヅラハギ（大） | 1.86 | 1.3 | 656 | ♂大長ハゲ含む |
| | | サバ（中） | 1.41 | | 248 | |
| | | サバ（小） | 1.43 | | 55 | |
| 一本釣 | 27 | マダイ（大） | 1.54 | 1.6 | 2401 | 大タイ |
| | | マダイ（中） | 0.87 | 0.7 | 894 | 中タイ |
| | | マルアジ（大） | 0.29 | 2.2 | 249 | 丸アジ大 |
| | | ハマチ | 2.14 | 4.8 | 362 | |
| | | サバ（中） | 0.58 | | 1005 | |
| | | サバ（小） | 0.29 | | 280 | 小～小小サバ |
| | | マアジ(中) | 6.94 | 0.8 | 1875 | 中アジ |

# 第２表　漁況情報調査結果表（5 月）

調査地：明石浦　　調査日：2019/6/14　　主漁場：大阪湾北西部、播磨灘東部

| 漁業種類 | 隻数 | 主魚種 | 漁獲量(kg/隻･日) | 昨年比 | 単価(円/kg) | 備考 |
|---|---|---|---|---|---|---|
| 釣り | ヒラメ(5) | ヒラメ | 0 ～ 30 | | 1000 ～ 6500 | |
| | | マゴチ | 0 ～ 15 | 0.8 | 1,000 ～ 6,500 | |
| | サワラ (5) | サワラ | 0 ～ 45 | 1.8 | 800 ～ 3,500 | |
| | | サゴシ | 0 ～ 30 | 2.5 | 300 ～ 1,500 | |
| | マダイ(3) | マダイ (小) | 2 ～ 20 | 1.1 | 300 ～ 1,500 | 500g以下 |
| | | マダイ (中、大) | 3 ～ 35 | 1.9 | 500 ～ 11,000 | 500g以上 |
| | タチウオ(6) | タチウオ | 6 ～ 35 | | 250 ～ 3,500 | |
| | メバル (7) | メバル | 7 ～ 30 | | 500 ～ 5,000 | |
| | ススキ (6) | ススキ | 3 ～ 50 | 1.0 | 300 ～ 3,000 | |
| 底曳（播磨灘） | 25 | メイタガレイ (大) | 0 ～ 35 | 1.4 | 1,000 ～ 6,500 | |
| | | メイタガレイ (中) | 0 ～ 5 | 0.5 | 500 ～ 3,000 | |
| | | メイタガレイ (小) | 0 ～ 6 | 1.0 | 300 ～ 2,000 | |
| | | マダコ (大) | 0 ～ 10 | 1.3 | 1,900 | |
| | | マダコ (中) | 0 ～ 10 | 1.3 | 1,700 | |
| | | マダコ (小) | 0 ～ 30 | 1.7 | 1,600 | |
| | | マダコ (小小) | 0 ～ 10 | 0.4 | 1,400 | |
| | | カサゴ | 0 ～ 25 | 1.0 | 200 ～ 3,000 | ガシラ |
| | | ヒラメ | 0 ～ 25 | 1.4 | 1,000 ～ 6,500 | |
| | | コウイカ | 0 ～ 25 | 1.0 | 500 ～ 2,500 | ハリイカ |
| | | クロダイ | 0 ～ 20 | 0.8 | 200 ～ 800 | チヌ |
| | | キチヌ | 0 ～ 20 | | 100 ～ 500 | キビレ |
| | | カミナリイカ | 0 ～ 25 | | 500 ～ 1,500 | モンゴイカ |
| | | ハモ | 0 ～ 5 | | 200 ～ 3,500 | |
| | | メゴチ | 0 ～ 15 | | 100 ～ 500 | |
| | | マコガレイ | 0 ～ 3 | | 1,000 ～ 20,000 | アマガレイ |
| | | テナガダコ | 0 ～ 25 | 0.7 | 500 ～ 2,500 | |
| 底曳（大阪湾） | １２－１３ | メイタガレイ (大) | 0 ～ 25 | 1.0 | 1,000 ～ 6,000 | |
| | | メイタガレイ (中) | 0 ～ 5 | 0.5 | 500 ～ 3,000 | |
| | | メイタガレイ (小) | 0 ～ 6 | 0.8 | 300 ～ 1,500 | |
| | | マダコ (大) | 0 ～ 5 | 0.5 | 1,900 | |
| | | マダコ (中) | 0 ～ 5 | 0.5 | 1,700 | |
| | | マダコ (小) | 5 ～ 30 | 3.9 | 1,600 | |
| | | マダコ (小小) | 0 ～ 10 | 0.8 | 1,400 | |
| | | サルエビ | 0 ～ 15 | 0.4 | 800 ～ 3,000 | |
| | | サルエビ(中) | 0 ～ 13 | 0.5 | 600 ～ 2,000 | |
| | | カミナリイカ | 0 ～ 20 | | 500 ～ 1,500 | モンゴイカ |
| | | コウライアカシタビラメ | 0 ～ 6 | | 200 ～ 1,500 | |
| | | メゴチ | 0 ～ 15 | | 100 ～ 500 | |
| | | ハモ | 0 ～ 35 | 0.9 | 400 ～ 3,500 | |
| | | テナガダコ | 0 ～ 20 | 0.7 | 500 ～ 2,300 | |
| | | コウイカ | 0 ～ 35 | 1.2 | 500 ～ 3,000 | ハリイカ |
| ガシラ曳 | 4 | カサゴ | 20 ～ 120 | 1.2 | 100 ～ 3,000 | ガシラ |
| | | アイナメ | 0 ～ 6 | 1.2 | 500 ～ 20,000 | |
| ゴチ網（タイゴチ）(大阪湾) | 4 | マダイ (小) | 5 ～ 160 | 0.6 | 200 ～ 1,800 | 500g以下 |
| | | マダイ (中、大) | 5 ～ 100 | 0.6 | 300 ～ 12,000 | 500g以上 |
| | | ウマヅラハギ | 0 ～ 28 | 1.9 | 300 ～ 2,000 | |
| タイ網 | 4 | マダイ (小) | 0 ～ 100 | 1.0 | 300 ～ 1,200 | 500g以下 |
| | | マダイ (中、大) | 6 ～ 150 | 1.1 | 600 ～ 9,000 | 500g以上 |
| | | さめ類 | 0 ～ 100 | | 50 ～ 100 | ノソ |
| エビ漕 (大阪湾) | 6 | サルエビ | 3 ～ 60 | | 1,200 ～ 2,500 | |
| | | サルエビ(中) | 3 ～ 50 | | 800 ～ 2,000 | |
| | | ハモ | 5 ～ 60 | | 200 ～ 3,500 | |
| タコ曳 (大阪湾) | 22 | マダコ(大) | 0 ～ 5 | 0.6 | 1,900 | |
| | | マダコ(中) | 0 ～ 10 | 0.7 | 1,700 | |
| | | マダコ(小) | 10 ～ 50 | 1.9 | 1,600 | |
| | | マダコ (小小) | 10 ～ 50 | 1.1 | 1,400 | |

調査地：淡路島岩屋　　調査日：2019/6/7　　主漁場：大阪湾北西部

| 漁業種類 | 隻数 | 主魚種 | 漁獲量(kg/隻･日) | 昨年比 | 単価(円/kg) | 備考 |
|---|---|---|---|---|---|---|
| 底曳 | 20 | ススキ | 3 ～ 8 | 1.4 | 1,000 ～ 2,000 | |
| | | ハモ | 5 ～ 10 | 1.2 | 1,000 ～ 2,000 | |
| | | マダイ | 10 ～ 50 | 0.6 | 500 ～ 2,000 | |
| 延縄 | 3 | マアナゴ | 10 ～ 25 | 0.9 | 2,000 ～ 2,500 | |
| タコツボ | 3 | マダコ | 10 ～ 30 | 0.6 | 800 ～ 2,000 | |
| キス流し | 2 | シロギス | 3 ～ 8 | 0.4 | 2,000 ～ 2,500 | |
| 建網 | 3 | マダイ | 10 ～ 30 | 1.0 | 500 ～ 2,000 | |
| 釣り | 5 | サワラ | 5 ～ 15 | | 1,000 ～ 2,300 | |
| 船曳網 | 30 | シラス | 10 ～ 30 | 0.3 | 3,000 ～ 20,000 | 一カゴ(30kg)当たり |

調査地：福良　　調査日：2019/6/4　　主漁場：鳴門海峡、紀伊水道北部

| 漁業種類 | 隻数 | 主魚種 | 漁獲量(kg/隻･日) | 前年比 | 単価(円/kg) | 備考 |
|---|---|---|---|---|---|---|
| 五智網 | 3 | マダイ | 10 | 0.5 | 400 ～ 700 | タイ |
| | | マダイ (中) | 20 ～ 30 | 1.0 | 500 | 中ダイ |
| | | マダイ (小) | 10 ～ 30 | 1.0 | 400 | 小タイ |
| | | マダイ (小々) | 10 ～ 20 | 1.0 | 300 | カスゴ |
| | | ウマヅラハギ | 10 ～ 30 | 1.0 | 200 | 長ハゲ |
| 建網 | 5 | メバル | 5 ～ 10 | 1.0 | 800 ～ 1,000 | |
| | | カサゴ | 5 | 1.0 | 300 | ガシラ |
| | | メイタガレイ | 5 ～ 10 | 1.0 | 1,000 | |
| | | マダイ | 5 ～ 10 | 1.0 | 300 ～ 500 | |
| | | ウマヅラハギ | 5 | 1.0 | 200 ～ 300 | 長ハゲ |
| | | キジハタ | 2 | 1.0 | 1,500 ～ 2,000 | |
| イサリ | 10 | サザエ | 10 | 1.0 | 700 ～ 900 | |
| | | アワビ | 5 | 1.0 | 2,000 ～ 5,000 | |
| | | マダコ | 1 ～ 3 | 1.0 | 400 ～ 1,300 | |
| | | モズク | 30 ～ 80 | 1.0 | 600 ～ 800 | |
| | | ウニ | 10 | 1.0 | 1,500 ～ 2,700 | 単位（枚） |
| 船曳網 | 4 | シラス | 30 ～ 60 | 1.5 | 15,000 ～ 20,000 | 単位（杯） |
| はまち釣 | 2 | ハマチ | 10 ～ 20 | 1.0 | 400 | |
| アジ釣 | 3 | マアジ | 5 | 0.3 | 700 ～ 1,300 | |
| サワラ釣 | 15 | サワラ | 3 ～ 10 | 1.0 | 900 ～ 1,200 | |
| | | サゴシ | 5 ～ 10 | | 400 | |
| タイ釣 | 3 | マダイ (中) | 5 ～ 10 | 1.0 | 600 ～ 900 | 中タイ |
| さば釣 | 1 | サバ | 10 ～ 30 | 1.0 | 300 ～ 600 | |
| | | マルアジ | 10 ～ 30 | 1.0 | 250 ～ 300 | |
| 鉄船（延縄） | 7 | ハモ | 60 ～ 130 | 1.0 | 500 ～ 2,200 | |

調査地：沼島　　調査日：2019/6/17　　主漁場：紀伊水道北部

| 漁業種類 | 隻数 | 主魚種 | 漁獲量(kg/隻･日) | 昨年比 | 単価(円/kg) | 備考 |
|---|---|---|---|---|---|---|
| 底曳 | 27 | マルアジ (大) | 3.65 | 2.4 | 132 | |
| | | カミナリイカ (大) | 0.78 | | 1,024 | 文甲イカ大 |
| | | ジンドウイカ | 2.11 | | 400 | 水イカ |
| | | クマエビ | 0.85 | | 2,049 | 足赤エビ |
| | | マダイ (大) | 9.05 | 2.6 | 834 | 大タイ |
| | | マダイ (中) | 10.25 | 1.5 | 500 | 中タイ |
| | | マダイ (小) | 2.99 | 0.9 | 400 | 小タイ |
| | | ヒラ (大) | 1.32 | | 199 | 大～中ヒラ |
| | | クロダイ | 1.83 | 1.1 | 200 | チヌ |
| | | ウマヅラハギ (大) | 4.53 | 2.7 | 332 | ↗長ハゲ大含む |
| | | ウマヅラハギ (小) | 0.97 | 1.4 | 335 | 長ハゲ小 |
| | | サバ (小) | 1.02 | | 66 | アカシタ中 |
| | | ホウボウ | 1.88 | 1.2 | 389 | ホーボ |
| 建網 | 14 | イセエビ | 8.22 | 2.4 | 3,612 | |
| | | メジナ | 0.87 | 1.0 | 196 | グレ |
| | | マダコ (大) | 2.78 | 1.2 | 1,413 | タコ大 |
| | | マダコ (中小) | 1.42 | 1.0 | 1,200 | タコ中小 |
| | | エイ (大) | 1.34 | | 30 | |
| | | ウマヅラハギ (大) | 1.18 | 1.1 | 397 | ↗大長ハゲ含む |
| | | メバル | 0.69 | 0.4 | 1,600 | |
| | | ホウボウ | 0.76 | 0.8 | 373 | ホーボ |
| 一本釣 | 24 | マアジ (中) | 7.08 | 0.7 | 1,888 | 中アジ |
| | | マアジ (小) | 1.49 | | 881 | 小アジ |
| | | サバ (中) | 0.17 | 0.1 | 626 | サバ中 |
| | | サバ (小) | 0.15 | 0.6 | 240 | 小～小小サバ |
| | | ゴマサバ | 0.07 | 1.4 | 489 | 大～中ゴマサバ |
| | | ブリ | 0.10 | | 133 | |
| | | ハマチ | 0.74 | 0.7 | 323 | |

# 第３表　漁況情報調査結果表（６月）

調査地：明石浦　　調査日：2019/7/12　　主漁場：大阪湾北西部、播磨灘東部

| 漁業種類 | 隻数 | 主魚種 | 漁獲量(kg/隻・日) | 昨年比 | 単価(円/kg) | 備考 |
|---|---|---|---|---|---|---|
| 釣り | サワラ (7) | サワラ | 0 ～ 15 | 0.6 | 700 ～ 2,500 | |
| | | サゴシ | 2 ～ 30 | 4.6 | 500 ～ 2,000 | |
| | ハマチ(3) | ハマチ | 3 ～ 30 | | 200 ～ 1,000 | |
| | タイ (3) | マダイ (小) | 2 ～ 15 | 1.4 | 400 ～ 2,000 | 500g以下 |
| | | マダイ (中、大) | 0 ～ 25 | 0.9 | 500 ～ 7,000 | 500g以上 |
| | ヒラメ(4) | マゴチ | 0 ～ 10 | 0.5 | 1,000 ～ 6,000 | |
| | | ヒラメ | 2 ～ 15 | 0.9 | 1,000 ～ 6,000 | |
| | タチウオ(2) | タチウオ | 10 ～ 40 | | 500 ～ 3,000 | |
| 底曳（播磨灘） | 30 | メイタガレイ（大） | 0 ～ 25 | 1.3 | 600 ～ 6,500 | |
| | | メイタガレイ（中） | 0 ～ 5 | 1.0 | 500 ～ 3,000 | |
| | | メイタガレイ（小） | 0 ～ 5 | 0.8 | 300 ～ 1,500 | |
| | | マダコ（大） | 0 ～ 5 | 1.0 | 2,000 | |
| | | マダコ（中） | 0 ～ 5 | 1.0 | 1,700 | |
| | | マダコ（小） | 3 ～ 15 | 1.8 | 1,400 | |
| | | マダコ（小小） | 3 ～ 15 | 3.6 | 1,200 | |
| | | カサゴ | 0 ～ 30 | 1.2 | 300 ～ 3,500 | 3500 |
| | | ヒラメ | 0 ～ 12 | 0.6 | 1,000 ～ 6,000 | |
| | | コウイカ | 0 ～ 20 | 0.4 | 500 ～ 4,000 | ハリイカ |
| | | テナガダコ | 0 ～ 20 | 0.7 | 500 ～ 2,000 | |
| | | キチヌ | 0 ～ 15 | | 100 ～ 500 | キビレ |
| | | クロダイ | 0 ～ 20 | 0.8 | 200 ～ 600 | チヌ |
| 底曳（大阪湾） | 13 | メイタガレイ（大） | 0 ～ 20 | 1.0 | 600 ～ 6,500 | |
| | | メイタガレイ（中） | 0 ～ 4 | 1.0 | 500 ～ 3,000 | |
| | | メイタガレイ（小） | 0 ～ 4 | 0.7 | 300 ～ 1,500 | |
| | | マダコ（大） | 0 ～ 10 | 0.7 | 2,000 | |
| | | マダコ（中） | 0 ～ 10 | 0.8 | 1,700 | |
| | | マダコ（小） | 2 ～ 10 | 0.7 | 1,400 | |
| | | マダコ（小小） | 2 ～ 10 | 1.0 | 1,000 | |
| | | サルエビ | 0 ～ 20 | 1.0 | 900 ～ 2,000 | カワツ |
| | | サルエビ(中) | 3 ～ 15 | 0.9 | 500 ～ 2,000 | 中エビ |
| | | コウイカ | 0 ～ 25 | 0.5 | 500 ～ 4,000 | ハリイカ |
| | | テナガダコ | 0 ～ 20 | | 500 ～ 2,000 | |
| | | メゴチ | 0 ～ 10 | | 100 ～ 500 | |
| | | アカシタビラメ | 0 ～ 8 | 0.4 | 200 ～ 1,500 | |
| | | ハモ | 0 ～ 50 | 1.7 | 100 ～ 4,000 | |
| タコ曳 | 20 | マダコ（大） | 0 ～ 3 | 0.2 | 2,000 ～ | |
| | | マダコ（中） | 0 ～ 3 | 0.1 | 1,700 ～ | |
| | | マダコ（小） | 3 ～ 40 | 0.8 | 1,400 ～ | |
| | | マダコ（小小） | 3 ～ 50 | 1.4 | 1,200 ～ | |
| エビ漕 | 12-13 | サルエビ | 5 ～ 50 | 0.6 | 900 ～ 2,000 | カワツ |
| | | サルエビ(中) | 3 ～ 50 | 0.8 | 500 ～ 2,000 | 中エビ |
| | | ハモ | 3 ～ 80 | 1.0 | 100 ～ 4,000 | |
| ゴチ網（タイゴチ） | 4 | マダイ（小） | 20 ～ 90 | 0.7 | 300 ～ 2,000 | 500g以下 |
| | | マダイ（中、大） | 5 ～ 90 | 0.6 | 500 ～ 7,000 | 500g以上 |
| | | ツバス | 0 ～ 80 | 2.0 | 400 ～ 800 | |
| | | ウマヅラハギ | 0 ～ 25 | 1.3 | 300 ～ 1,800 | |
| タイ網（大阪湾） | 4 | マダイ（小） | 5 ～ 70 | 1.1 | 300 ～ 1,500 | 500g以下 |
| | | マダイ（中、大） | 5 ～ 70 | 0.5 | 500 ～ 6,000 | 500g以上 |
| | | マナガツオ | 0 ～ 8 | | 2,000 ～ 4,500 | |
| ガシラ曳 | 3 | カサゴ | 15 ～ 80 | | 200 ～ 3,000 | ガシラ |

調査地：淡路島岩屋　　調査日：2019/7/5　　主漁場：大阪湾北西部

| 漁業種類 | 隻数 | 主魚種 | 漁獲量(kg/隻・日) | 昨年比 | 単価(円/kg) | 備考 |
|---|---|---|---|---|---|---|
| 底曳 | 20 | マダイ | 20 ～ 60 | 0.6 | 500 ～ 2,000 | |
| | | スズキ | 5 ～ 8 | 1.4 | 1,500 ～ 2,500 | |
| | | ハモ | 10 ～ 30 | 1.0 | 1,000 ～ 2,000 | |
| 延縄 | 3 | マアナゴ | 10 ～ 30 | 1.0 | 2,000 ～ 2,500 | |
| タコツボ | 3 | マダコ | 10 ～ 30 | 0.7 | 1,000 ～ 2,000 | |
| キス流し | 3 | シロギス | 5 ～ 15 | 0.5 | 2,000 ～ 2,500 | |
| 建網 | 3 | マダイ | 10 ～ 30 | 0.7 | 500 ～ 2,000 | |
| 釣り | 5 | マダイ | 2 ～ 3 | | 1,000 ～ 2,500 | |
| | | サワラ | 3 ～ 10 | | 1,000 ～ 1,200 | |
| 船曳網 | 30 | シラス | 30 ～ 80 | 1.4 | 2,000 ～ 10,000 | 一カゴ(30kg)当たり |

調査地：福良　　調査日：2019/7/5　　主漁場：鳴門海峡、紀伊水道北部

| 漁業種類 | 隻数 | 主魚種 | 漁獲量(kg/隻・日) | 前年比 | 単価(円/kg) | 備考 |
|---|---|---|---|---|---|---|
| 五智網 | 3 | マダイ | 10 ～ 20 | 1.0 | 600 ～ 800 | タイ |
| | | マダイ（中） | 20 ～ 30 | 1.0 | 500 | 中ダイ |
| | | マダイ（小） | 10 ～ 30 | 1.0 | 400 | 小タイ |
| | | マダイ（小小） | 10 ～ 20 | | 300 | カスゴ |
| | | ウマヅラハギ | 10 ～ 30 | 1.0 | 150 ～ 250 | 長ハゲ |
| 建網 | 4 | ヒラメ | 2 | | 1,000 ～ 1,500 | 大口 |
| | | ウマヅラハギ | 5 | 1.0 | 200 | 長ハゲ |
| | | オニオコゼ | 2 | 1.0 | 1,000 ～ 1,500 | |
| | | マダイ | 5 ～ 10 | 1.0 | 500 ～ 800 | |
| イサリ | 7 | サザエ | 10 | 1.0 | 700 ～ 900 | |
| | | アワビ | 5 | 1.0 | 2,000 ～ 5,000 | |
| | | マダコ | 1 ～ 3 | 1.0 | 400 ～ 1,100 | タコ |
| | | ウニ | 10 ～ 30 | 1.0 | 1,500 ～ 4,000 | 単位（枚） |
| バッチ網 | 4 | シラス | 80 ～ 120 | 5.0 | 4,000 ～ 15,000 | 単位→「杯」 |
| アジ釣 | 2 | マアジ | 5 ～ 10 | 1.0 | 500 ～ 700 | |
| サワラ釣 | 15 | サワラ | 8 | 1.0 | 1,000 ～ 1,200 | |
| | | サゴシ | 10 ～ 20 | 1.0 | 400 ～ 500 | |
| | | ハマチ | 10 | 1.0 | 500 | |
| | | メジロ | 10 | 1.0 | 300 ～ 400 | |
| 太刀魚釣 | 2 | タチウオ | 5 | 1.0 | 1,500 ～ 4,000 | |
| タコツボ | 4 | マダコ | 5 ～ 20 | | 500 ～ 1,600 | |
| ハモ縄 | 7 | ハモ | 50 ～ 200 | 1.0 | 300 ～ 2,600 | |
| | | タチウオ | 2 | | 1,500 ～ 2,500 | |
| | | コチ | 2 | | 1,500 ～ 2,000 | |

調査地：沼島　　調査日：2018/7/1　　主漁場：紀伊水道北部

| 漁業種類 | 隻数 | 主魚種 | 漁獲量(kg/隻・日) | 昨年比 | 単価(円/kg) | 備考 |
|---|---|---|---|---|---|---|
| 底曳 | 28 | マルアジ（大） | 1.05 | 0.2 | 183 | |
| | | ジンドウイカ | 1.40 | | 400 | 水イカ |
| | | エソ（大） | 1.53 | | 20 | |
| | | クマエビ | 0.94 | | 2,200 | 足赤エビ |
| | | ガンゾウビラメ | 1.64 | 1.1 | 100 | ガンゾ |
| | | マダイ（大） | 6.67 | 1.4 | 802 | 大タイ |
| | | マダイ（中） | 6.71 | 1.2 | 500 | 中タイ |
| | | マダイ（小） | 1.45 | 0.7 | 400 | 小タイ |
| | | チダイ | 1.51 | | 262 | |
| | | ウマヅラハギ（大） | 4.68 | 1.1 | 293 | ゞ大長ハゲ含む |
| | | ホウボウ | 2.22 | 1.6 | 395 | ホーボ |
| | | メゴチ | 1.28 | 1.0 | 50 | |
| | | アカシタビラメ（中） | 1.15 | 0.4 | 700 | アカシタ中 |
| 建網 | 15 | イセエビ | 4.63 | 1.1 | 4,169 | |
| | | マダコ（大） | 2.34 | 0.6 | 1,347 | |
| | | マダコ（中小） | 1.17 | 0.5 | 1,152 | |
| | | カワハギ | 0.72 | | 504 | 丸ハゲ |
| | | ホウボウ | 0.83 | | 393 | ホーボ |
| | | コブダイ | 1.10 | | 158 | モブシ |
| | | イサギ（大） | 0.73 | 1.0 | 887 | イサギ大 |
| | | ウマヅラハギ（大） | 1.01 | 1.7 | 294 | ゞ大長ハゲ含む |
| 一本釣 | 27 | ウマヅラハギ（大） | 0.18 | 2.0 | 300 | 長ハゲ大 |
| | | マアジ(中) | 6.31 | 0.4 | 1,653 | 中アジ |
| | | マアジ（小） | 2.97 | 4.2 | 782 | 小アジ |
| | | マサバ（中） | 0.13 | | 577 | サバ中 |
| | | マサバ（小） | 0.20 | | 204 | サバ小～小小 |
| | | ハマチ | 0.38 | 1.9 | 310 | |
| | | ブリ | 0.21 | 10.5 | 100 | |

# 第４表　漁況情報調査結果表（７月）

調査地：明石浦　　調査日：2019/8/9　　主漁場：大阪湾北西部、播磨灘東部

| 漁業種類 | 隻数 | 主魚種 | 漁獲量(kg/隻･日) | 昨年比 | 単価(円/kg) | 備考 |
|---|---|---|---|---|---|---|
| 釣り | スズキ (6) | スズキ | 5 ～ 60 | 1.0 | 800 ～ 4,000 | |
| | ハマチ (7) | ハマチ | 0 ～ 70 | 1.0 | 300 ～ 2,000 | |
| | | ツバス | 0 ～ 30 | 1.0 | 100 ～ 500 | |
| | サバ(4) | マサバ | 2 ～ 15 | 0.4 | 300 ～ 3,000 | |
| | サワラ (5-6) | サワラ | 0 ～ 20 | 0.7 | 700 ～ 2,300 | |
| | | サゴシ | 5 ～ 60 | 2.6 | 500 ～ 1,500 | |
| | ヒラメ (2-3) | ヒラメ | 0 ～ 8 | 0.3 | 1,000 ～ 8,000 | |
| | | マコチ | 0 ～ 5 | 0.3 | 1,000 ～ 5,000 | |
| | タイ (2-3) | マダイ (小) | 0 ～ 10 | 0.3 | 300 ～ 2,000 | |
| | | マダイ (中、大) | 3 ～ 15 | 0.5 | 800 ～ 6,000 | |
| | タチウオ(7) | タチウオ | 20 ～ 120 | 2.8 | 400 ～ 4,000 | |
| | アジ (2-3) | マルアジ | 3 ～ 20 | 0.9 | 500 ～ 2,000 | |
| 底曳（播磨灘） | 30 | メイタガレイ（大） | 0 ～ 25 | 1.3 | 1,000 ～ 6,000 | |
| | | メイタガレイ（中） | 0 ～ 6 | 1.2 | 600 ～ 2,500 | |
| | | メイタガレイ（小） | 0 ～ 5 | 1.0 | 500 ～ 2,000 | |
| | | マダコ（大） | 0 ～ 20 | 0.8 | 1,600 | |
| | | マダコ（中） | 0 ～ 20 | 1.5 | 1,500 | |
| | | マダコ（小） | 0 ～ 20 | 4.0 | 1,300 | |
| | | マダコ（小小） | 0 ～ 20 | 10.0 | 1,200 | |
| | | カサゴ | 0 ～ 25 | 1.0 | 300 ～ 3,800 | ガシラ |
| | | クロダイ | 0 ～ 25 | 1.3 | 200 ～ 800 | チヌ |
| | | キチヌ | 0 ～ 15 | | 100 ～ 500 | キビレ |
| | | アカニシ | 0 ～ 3 | 0.2 | 200 ～ 500 | ニシガイ |
| | | ヒラメ | 0 ～ 20 | 1.3 | 1,000 ～ 8,000 | |
| 底曳（大阪湾） | 12-13 | メイタガレイ（大） | 0 ～ 25 | 1.3 | 1,000 ～ 6,000 | |
| | | メイタガレイ（中） | 0 ～ 6 | 1.2 | 600 ～ 2,500 | |
| | | メイタガレイ（小） | 0 ～ 5 | 1.0 | 500 ～ 2,000 | |
| | | マダコ（大） | 0 ～ 20 | 0.4 | 1,600 | |
| | | マダコ（中） | 0 ～ 20 | 0.5 | 1,500 | |
| | | マダコ（小） | 0 ～ 15 | 1.5 | 1,300 | |
| | | マダコ（小小） | 0 ～ 15 | 3.0 | 1,200 | |
| | | コウイカ | 0 ～ 8 | | 2,000 ～ 4,000 | ハリイカ |
| | | サルエビ | 0 ～ 15 | 1.0 | 1,500 ～ 3,000 | カワツ |
| | | サルエビ(中) | 0 ～ 8 | 0.7 | 1,000 ～ 2,500 | 中エビ |
| | | コウライアカシタビラメ | 0 ～ 6 | | 200 ～ 2,000 | シタ |
| | | ヒラメ | 0 ～ 15 | | 1,000 ～ 6,000 | |
| | | ハモ | 0 ～ 40 | 0.7 | 200 ～ 4,000 | |
| タコ曳<br>（タイ網も加わる） | 40 | マダコ（大） | 0 ～ 5 | 0.1 | 1,600 | |
| | | マダコ（中） | 0 ～ 5 | 0.1 | 1,500 | |
| | | マダコ（小） | 10 ～ 40 | 4.2 | 1,300 | |
| | | マダコ（小小） | 15 ～ 80 | 9.5 | 1,200 | |
| ガシラ曳 | 1 | カサゴ | 30 ～ 90 | 1.1 | 200 ～ 4,000 | ガシラ |
| | | キジハタ | 0 ～ 8 | 0.5 | 2,000 ～ 8,000 | |
| エビ漕 | 7 | サルエビ | 2 ～ 25 | 0.3 | 1,500 ～ 3,000 | カワツ |
| | | サルエビ(中) | 2 ～ 20 | 0.4 | 1,000 ～ 2,500 | 中エビ |
| | | ハモ | 10 ～ 60 | 0.7 | 200 ～ 4,000 | |
| ゴチ網（タイゴチ）<br>（大阪湾） | 5 | マダイ（小） | 5 ～ 100 | 0.8 | 200 ～ 1,600 | 500g以下 |
| | | マダイ（中、大） | 2 ～ 90 | 0.7 | 200 ～ 8,000 | 500g以上 |
| | | ウマヅラハギ | 0 ～ 25 | 1.7 | 500 ～ 1,300 | ナガハゲ |

調査地：淡路島岩屋　　調査日：2019/8/6　　主漁場：大阪湾北西部

| 漁業種類 | 隻数 | 主魚種 | 漁獲量(kg/隻･日) | 昨年比 | 単価(円/kg) | 備考 |
|---|---|---|---|---|---|---|
| 底曳 | 20 | マダイ | 20 ～ 80 | 1.0 | 500 ～ 1,500 | |
| | | スズキ | 3 ～ 5 | 0.7 | 1,500 ～ 2,000 | |
| | | ハモ | 10 ～ 60 | 1.2 | 800 ～ 1,500 | |
| 延縄 | 3 | マアナゴ | 10 ～ 30 | 1.0 | 2,000 ～ 2,500 | |
| 釣り | マダイ(5) | マダイ | 2 ～ 5 | | 1,000 ～ 2,000 | |
| | サワラ(3) | サワラ | 5 ～ 20 | | 500 ～ 1,000 | |
| タコツボ | 3 | マダコ | 10 ～ 50 | 0.9 | 500 ～ 1,500 | |
| キス流し | 3 | シロギス | 5 ～ 10 | 0.6 | 2,000 ～ 2,500 | |
| 建網 | 3 | マダイ | 10 ～ 40 | 1.0 | 500 ～ 1,500 | |
| 船曳網 | 30 | シラス | 20 ～ 60 | 8.9 | 3,000 ～ 15,000 | 一カゴ(30kg)当たり |

調査地：福良　　調査日：2019/8/2　　主漁場：鳴門海峡、紀伊水道北部

| 漁業種類 | 隻数 | 主魚種 | 漁獲量(kg/隻･日) | 前年比 | 単価(円/kg) | 備考 |
|---|---|---|---|---|---|---|
| 五智網 | 3 | マダイ | 10 | 0.5 | 500 ～ 700 | タイ |
| | | マダイ（中） | 20 ～ 30 | 1.0 | 400 ～ 500 | 中タイ |
| | | マダイ（小） | 10 ～ 30 | 1.0 | 400 | 小タイ |
| | | カスゴ | 10 ～ 30 | 1.0 | 300 | |
| | | チャリ | 10 ～ 30 | 1.0 | 150 | |
| | | ウマヅラハギ | 10 ～ 30 | 1.0 | 300 | 長ハゲ |
| 建網 | 4 | メイタガレイ | 5 ～ 10 | 1.0 | 1,000 | |
| | | イセエビ | 1 ～ 5 | 1.0 | 3,000 ～ 4,000 | |
| | | マコガレイ | 5 ～ 10 | 1.0 | 1,000 ～ 1,500 | |
| | | アカシタビラメ | 10 ～ 20 | 1.0 | 700 | 赤舌 |
| | | ウマヅラハギ | 5 | 1.0 | 250 | 長ハゲ |
| | | マダイ | 5 ～ 10 | 1.0 | 500 ～ 600 | |
| イサリ | 7 | サザエ | 10 | 1.0 | 700 ～ 900 | |
| | | アワビ | 5 | 1.0 | 2,000 ～ 5,000 | |
| | | マダコ | 1 ～ 3 | 1.0 | 550 ～ 1,800 | タコ |
| | | バフンウニ | 10 ～ 30 | 1.0 | 650 ～ 1,100 | 単位（枚） |
| | | ウニ | 10 | 1.0 | 2,000 ～ 3,500 | 単位（枚） |
| サワラ釣 | 31 | サワラ | 10 | 1.0 | 800 ～ 1,200 | |
| | | サゴシ | 20 ～ 40 | 1.0 | 500 ～ 600 | |
| | | メジロ | 5 ～ 10 | 1.0 | 300 ～ 400 | |
| | | ハマチ | 5 ～ 10 | 1.0 | 400 ～ 500 | |
| アジ釣 | 3 | マアジ | 5 ～ 15 | 1.0 | 600 ～ 1,200 | |
| タチウオ釣 | 2 | タチウオ | 40 | 8.0 | 700 ～ 2,000 | |
| 延縄 | 7 | ハモ | 80 ～ 200 | 1.0 | 250 ～ 1,700 | |
| 延縄 | 4 | マダコ | 5 ～ 20 | 1.0 | 500 ～ 1,800 | |

調査地：沼島　　調査日：2019/8/2　　主漁場：紀伊水道北部

| 漁業種類 | 隻数 | 主魚種 | 漁獲量(kg/隻･日) | 昨年比 | 単価(円/kg) | 備考 |
|---|---|---|---|---|---|---|
| 底曳 | 28 | ジンドウイカ | 2.35 | 1.3 | 400 | 水イカ |
| | | アカエビ | 3.40 | 0.1 | 192 | 赤パチエビ（シメ） |
| | | エソ（大） | 3.36 | | 20 | ガンゾ |
| | | マダイ（大） | 4.78 | 1.0 | 800 | 大タイ |
| | | マダイ（中） | 4.70 | 1.0 | 500 | 中タイ |
| | | マダイ（小） | 2.57 | 0.8 | 399 | 小タイ |
| | | ホウボウ | 2.65 | 1.2 | 396 | ホーボ |
| | | チダイ | 1.73 | 0.4 | 258 | |
| | | ウマヅラハギ(大) | 1.13 | | 294 | ㎝大長ハゲ含む |
| | | メゴチ | 1.85 | | 50 | |
| | | タチウオ（小） | 2.55 | | 591 | |
| | | タチウオ（小小） | 1.14 | | 200 | |
| | | ハモ（小小） | 1.14 | 0.2 | 267 | ハモ（セジロ） |
| 建網 | 14 | イセエビ | 4.00 | 1.0 | 5,073 | |
| | | ガンゾウヒラメ | 1.19 | | 100 | ガンゾ |
| | | シログチ（大） | 1.07 | 1.1 | 300 | クチ大 |
| | | マダコ（大） | 3.26 | 0.4 | 1,296 | |
| | | マダコ（中小） | 0.91 | 0.5 | 1,100 | |
| | | ホウボウ | 0.80 | 0.9 | 399 | ホーボ |
| | | カワハギ | 0.66 | | 500 | 丸ハゲ |
| | | アカシタビラメ（大） | 3.90 | 0.8 | 800 | アカシタ大 |
| 一本釣 | 26 | ウマヅラハギ(大) | 0.30 | 0.7 | 298 | ㎝大長ハゲ含む |
| | | マアジ（中） | 5.66 | 0.7 | 1,456 | 中アジ |
| | | マアジ（小） | 4.05 | 0.9 | 700 | 小アジ |
| | | マサバ（小） | 0.28 | | 267 | 小～小小サバ |
| | | ハマチ | 0.80 | 2.4 | 352 | |
| | | ゴマサバ | 0.25 | | 825 | 大～中ゴマサバ |
| | | ブリ | 0.24 | | 164 | |

# 第５表　漁況情報調査結果表（8 月）

調査地：明石浦　　調査日：2019/9/9　　主漁場：大阪湾北西部、播磨灘東部

| 漁業種類 | 隻数 | 主魚種 | 漁獲量(kg/隻･日) | | | 昨年比 | 単価(円/kg) | | | 備考 |
|---|---|---|---|---|---|---|---|---|---|---|
| 釣り | タチウオ (7) | タチウオ | 6 | ～ | 120 | 2.0 | 200 | ～ | 3,500 | |
| | サワラ (6) | サワラ | 3 | ～ | 70 | 0.9 | 400 | ～ | 2,000 | |
| | アジ(2) | マルアジ | 0 | ～ | 18 | 0.5 | 500 | ～ | 2,000 | |
| | スズキ(8) | スズキ | 5 | ～ | 60 | 1.0 | 600 | ～ | 5,000 | |
| | | ハマチ | 0 | ～ | 80 | 1.3 | 400 | ～ | 2,000 | |
| | | ツバス | 0 | ～ | 50 | 0.7 | 100 | ～ | 600 | |
| | タイ (3) | マダイ（小） | 0 | ～ | 10 | 0.7 | 500 | ～ | 2,000 | 500g以下 |
| | | マダイ（中、大） | 2 | ～ | 20 | 0.7 | 500 | ～ | 9,000 | 500g以上 |
| | ヒラメ(2) | ヒラメ | 3 | ～ | 15 | | 1,000 | ～ | 6,000 | |
| | | コチ | 0 | ～ | 8 | | 1000 | ～ | 5,000 | |
| 底曳（播磨灘） | 30 | メイタガレイ（大） | 0 | ～ | 30 | 0.8 | 1,000 | ～ | 8,000 | |
| | | メイタガレイ（中） | 0 | ～ | 6 | 1.2 | 500 | ～ | 3,500 | |
| | | メイタガレイ（小） | 0 | ～ | 4 | 2.0 | 300 | ～ | 2,000 | |
| | | マダコ（大） | 0 | ～ | 5 | 0.5 | 1,600 | | | |
| | | マダコ（中） | 0 | ～ | 5 | 1.0 | 1,400 | | | |
| | | マダコ（小） | 5 | ～ | 20 | 1.3 | 1,300 | | | |
| | | マダコ（小小） | 20 | ～ | 40 | 3.0 | 1,000 | | | |
| | | ヒラメ | 0 | ～ | 15 | 1.0 | 1,000 | ～ | 6,000 | |
| | | カサゴ | 0 | ～ | 20 | 0.8 | 200 | ～ | 3,500 | ガシラ |
| | | キチヌ | 0 | ～ | 20 | 1.3 | 100 | ～ | 500 | キビレ |
| | | クロダイ | 0 | ～ | 30 | 1.2 | 100 | ～ | 800 | チヌ |
| 底曳（大阪湾） | 8 | メイタガレイ（大） | 0 | ～ | 20 | 0.8 | 1,000 | ～ | 7,000 | |
| | | メイタガレイ（中） | 0 | ～ | 6 | 1.2 | 500 | ～ | 3,500 | |
| | | メイタガレイ（小） | 0 | ～ | 4 | 2.0 | 300 | ～ | 2,000 | |
| | | マダコ（大） | 0 | ～ | 20 | 1.0 | 1,600 | | | |
| | | マダコ（中） | 0 | ～ | 20 | 1.0 | 1,400 | | | |
| | | マダコ（小） | 0 | ～ | 10 | 1.0 | 1,300 | | | |
| | | マダコ（小小） | 0 | ～ | 10 | 2.0 | 1,000 | | | |
| | | サルエビ | 0 | ～ | 16 | 0.5 | 1,000 | ～ | 3,000 | カワツ |
| | | サルエビ(中) | 0 | ～ | 15 | 0.6 | 800 | ～ | 2,000 | 中エビ |
| | | ヒラメ | 0 | ～ | 8 | | 1,000 | ～ | 6,000 | |
| | | アカシタビラメ | 0 | ～ | 15 | | 100 | ～ | 1,500 | |
| | | ハモ | 0 | ～ | 60 | 0.8 | 200 | ～ | 4,000 | |
| タコ曳（大阪湾） | 40 | マダコ（大） | 0 | ～ | 20 | 1.0 | 1,600 | | | |
| | | マダコ（中） | 0 | ～ | 30 | 1.0 | 1,400 | | | |
| | | マダコ（小） | 5 | ～ | 60 | 1.4 | 1,300 | | | |
| | | マダコ（小小） | 8 | ～ | 130 | 2.8 | 1,000 | | | |
| エビ漕（大阪湾） | 8 | サルエビ | 2 | ～ | 50 | 0.7 | 1,200 | ～ | 3,500 | カワツ |
| | | サルエビ(中) | 2 | ～ | 30 | 0.6 | 800 | ～ | 2,000 | 中エビ |
| | | トラエビ | 0 | ～ | 20 | 0.3 | 300 | ～ | 1,200 | バチエビ |
| | | ハモ | 5 | ～ | 70 | 0.9 | 200 | ～ | 4,000 | |
| ゴチ網（タイゴチ）（大阪湾） | 5 | マダイ（小） | 3 | ～ | 100 | 0.8 | 300 | ～ | 2,000 | 500g以下 |
| | | マダイ（中、大） | 6 | ～ | 100 | 1.1 | 300 | ～ | 8,000 | 500g以上 |
| | | ウマヅラハギ | 0 | ～ | 25 | 1.3 | 500 | ～ | 1,500 | ナガハゲ |

調査地：淡路島岩屋　　調査日：2019/9/3　　主漁場：大阪湾北西部

| 漁業種類 | 隻数 | 主魚種 | 漁獲量(kg/隻･日) | | | 昨年比 | 単価(円/kg) | | | 備考 |
|---|---|---|---|---|---|---|---|---|---|---|
| 底曳 | 20 | スズキ | 3 | ～ | 6 | 0.7 | 1,000 | ～ | 2,500 | |
| | | ハモ | 10 | ～ | 50 | 0.9 | 500 | ～ | 1,200 | |
| | | マダイ | 20 | ～ | 80 | 0.8 | 500 | ～ | 2,000 | |
| 延縄 | 3 | マアナゴ | 10 | ～ | 40 | 1.7 | 2,000 | ～ | 2,300 | |
| 一本釣 | 5 | マダイ | 2 | ～ | 8 | 1.4 | 1,000 | ～ | 2,000 | |
| ひき縄釣 | 3 | サワラ | 5 | ～ | 15 | | 1,000 | ～ | 1,500 | |
| キス流し | 3 | シロギス | 5 | ～ | 15 | 0.5 | 2,000 | ～ | 2,500 | |
| タコツボ | 3 | マダコ | 10 | ～ | 40 | 1.0 | 800 | ～ | 1,800 | |
| 建網 | 4 | マダイ | 10 | ～ | 30 | 0.7 | 500 | ～ | 2,000 | |
| 船曳網 | 30 | シラス | 10 | ～ | 30 | 2.7 | 8,000 | ～ | 12,000 | 一カゴ(30kg)当たり |

調査地：福良　　調査日：2019/9/5　　主漁場：鳴門海峡、紀伊水道北部

| 漁業種類 | 隻数 | 主魚種 | 漁獲量(kg/隻･日) | | | 前年比 | 単価(円/kg) | | | 備考 |
|---|---|---|---|---|---|---|---|---|---|---|
| 五智網 | 3 | マダイ | 10 | ～ | 30 | 1.0 | 400 | ～ | 700 | タイ |
| | | マダイ（中） | 20 | ～ | 30 | 1.0 | 300 | ～ | 500 | 中タイ |
| | | マダイ（小） | 10 | ～ | 30 | 1.0 | 300 | ～ | 400 | 小タイ |
| | | マダイ（カスゴ） | 10 | ～ | 20 | 1.0 | 100 | | | チャリコ |
| | | ウマヅラハギ | 10 | ～ | 30 | 1.0 | 300 | | | 長ハゲ |
| 建網 | 4 | キュウセン | 10 | ～ | 30 | 1.0 | 400 | ～ | 700 | ベラ |
| | | メイタガレイ | 5 | ～ | 10 | 1.0 | 1,000 | | | |
| | | ウマヅラハギ | 5 | | | 1.0 | 250 | ～ | 300 | 長ハゲ |
| | | マダイ | 5 | ～ | 10 | 1.0 | 400 | ～ | 700 | |
| | | イセエビ | 1 | ～ | 5 | 1.0 | 2,500 | ～ | 4,000 | |
| イサリ | 7 | サザエ | 10 | | | 1.0 | 700 | ～ | 900 | |
| | | アワビ | 5 | | | 1.0 | 2,000 | ～ | 5,000 | |
| | | マダコ | 1 | ～ | 3 | 1.0 | 500 | ～ | 1,200 | タコ |
| | | バフンウニ | 5 | | | 1.0 | 700 | | 1,200 | 単位（枚） |
| | | ウニ | 10 | | | 1.0 | 2,000 | | 4,000 | 単位（枚） |
| バッチ網 | 4 | シラス | 30 | ～ | 60 | 4.5 | 5,000 | ～ | 13,000 | 単位→「杯」 |
| サワラ釣 | 25 | サワラ | 5 | ～ | 10 | 0.2 | 800 | ～ | 1,000 | |
| | | サゴシ | 10 | ～ | 30 | 0.7 | 500 | ～ | 600 | |
| | | ツバス | 10 | | | 0.5 | 150 | ～ | 300 | |
| | | メジロ | 5 | ～ | 10 | 0.5 | 300 | | | |
| タチウオ釣 | 2 | タチウオ | 40 | ～ | 120 | 5.3 | 800 | ～ | 2,000 | |
| アジ釣 | 2 | マアジ | 5 | ～ | 15 | 1.0 | 700 | ～ | 1,200 | |
| タコツボ | 3 | マダコ | 5 | ～ | 15 | 1.0 | 500 | ～ | 1,200 | |
| ハモ縄 | 7 | ハモ | 80 | ～ | 150 | 1.0 | 300 | ～ | 1,100 | |

調査地：沼島　　調査日：2019/9/14　　主漁場：紀伊水道北部

| 漁業種類 | 隻数 | 主魚種 | 漁獲量(kg/隻･日) | 昨年比 | 単価(円/kg) | 備考 |
|---|---|---|---|---|---|---|
| 底曳 | 28 | ジンドウイカ | 4.27 | 1.9 | 304 | 水イカ |
| | | アカエビ | 6.39 | 0.2 | 281 | 赤バチエビ（シメ） |
| | | マダイ（大） | 4.33 | 1.4 | 807 | 大タイ |
| | | マダイ（大、メ） | 2.18 | | 367 | 大タイ（シメ） |
| | | マダイ（中） | 6.66 | 2.0 | 500 | 中タイ |
| | | マダイ（小） | 7.00 | 2.2 | 400 | 小タイ |
| | | ホウボウ | 2.51 | 1.5 | 372 | ホーボ |
| | | チダイ | 2.41 | | 225 | |
| | | チダイ(豆) | 2.18 | 0.4 | 154 | チ豆カス |
| | | ヤマトカマス | 5.46 | | 60 | 水カマス |
| | | ハモ（中） | 2.98 | 0.4 | 675 | ハモ：500g～1kg |
| | | ハモ（小） | 2.39 | 0.3 | 573 | ハモ：300～500g |
| | | ハモ（シメ） | 2.40 | 0.3 | 50 | |
| 建網 | 14 | イセエビ | 10.62 | 2.4 | 4,475 | |
| | | マダコ（大） | 1.73 | 0.2 | 1,284 | |
| | | ガンゾウビラメ | 0.90 | | 123 | ガンゾ |
| | | シログチ（大） | 1.15 | | 300 | グチ大 |
| | | ホウボウ | 1.38 | 0.9 | 395 | ホーボ |
| | | メゴチ | 1.93 | 1.1 | 50 | |
| | | アカシタビラメ（大） | 1.28 | 0.2 | 800 | |
| 一本釣 | 25 | サワラ | 0.60 | 1.9 | 752 | |
| | | マダイ（大） | 0.33 | 1.0 | 1,000 | 大タイ |
| | | マアジ（中） | 5.62 | 0.9 | 1,373 | 中アジ |
| | | マアジ（小） | 4.53 | 2.8 | 708 | 小アジ |
| | | イサキ（大） | 0.34 | 0.5 | 1,300 | |
| | | ツバス | 0.33 | | 153 | |
| | | ハマチ | 0.95 | 1.0 | 395 | |

# 第６表　漁況情報調査結果表（９月）

調査地：明石浦　調査日：2019/10/15　主漁場：大阪湾北西部、播磨灘東部

| 漁業種類 | 隻数 | 主魚種 | 漁獲量(kg/隻・日) | 昨年比 | 単価(円/kg) | 備考 |
|---|---|---|---|---|---|---|
| 釣り | タチウオ（7） | タチウオ | 10 ～ 90 | 1.6 | 100 ～ 3,500 | |
| | サワラ（12） | サワラ | 20 ～ 80 | 1.1 | 400 ～ 3,000 | |
| | アジ（1） | マルアジ | 2 ～ 13 | 2.1 | 1,000 ～ 3,000 | |
| | | マサバ | 0 ～ 5 | | 1,000 ～ 3,500 | |
| | マダイ(2) | マダイ（小） | 0 ～ 8 | 1.0 | 500 ～ 2,300 | 500g以下 |
| | | マダイ（中、大） | 3 ～ 15 | 0.5 | 500 ～ 8,000 | 500g以上 |
| | ツバス（3） | ツバス | 10 ～ 70 | 1.5 | 200 ～ 900 | |
| | | ハマチ | 0 ～ 50 | | 300 ～ 1,200 | |
| 底曳（播磨灘） | 25 | メイタガレイ（大） | 2 ～ 25 | 1.1 | 800 ～ 8,000 | |
| | | メイタガレイ（中） | 0 ～ 6 | 1.0 | 600 ～ 4,000 | |
| | | メイタガレイ（小） | 0 ～ 4 | 0.7 | 200 ～ 1,500 | |
| | | マダコ（大） | 0 ～ 5 | 1.0 | 2,500 | |
| | | マダコ（中） | 0 ～ 5 | 0.6 | 1,500 | |
| | | マダコ（小） | 0 ～ 5 | 0.3 | 1,200 | |
| | | マダコ（小小） | 0 ～ 5 | 0.3 | 1,000 | |
| | | カサゴ | 0 ～ 25 | 1.0 | 500 ～ 4,000 | ガシラ |
| | | ハモ | 0 ～ 15 | 0.8 | 100 | 3,500 |
| | | ヒラメ | 0 ～ 20 | 2.0 | 2,000 | 8,000 |
| | | クロダイ | 0 ～ 15 | 0.6 | 150 ～ 800 | |
| | | キチヌ | 0 ～ 20 | | 100 ～ 300 | |
| | | ガザミ | 0 ～ 6 | | 1,000 ～ 5,000 | ワタリ |
| | | コウイカ | 0 ～ 30 | | 300 ～ 1,500 | ハリイカ |
| | | カミナリイカ | 0 ～ 5 | | 200 ～ 2,000 | モンゴイカ |
| | | コウライアカシタビラメ | 0 ～ 5 | | 200 ～ 2,000 | アカシタ |
| 底曳（大阪湾） | 12 | メイタガレイ（大） | 2 ～ 25 | 1.4 | 800 ～ 8,000 | |
| | | メイタガレイ（中） | 0 ～ 6 | 1.0 | 600 ～ 4,000 | |
| | | メイタガレイ（小） | 0 ～ 4 | 0.7 | 200 ～ 1,500 | |
| | | マダコ（大） | 0 ～ 5 | 0.5 | 2,500 | |
| | | マダコ（中） | 0 ～ 5 | 0.5 | 1,500 | |
| | | マダコ（小） | 0 ～ 5 | 0.5 | 1,200 | |
| | | マダコ（小小） | 0 ～ 5 | 0.6 | 1,000 | |
| | | ハモ | 0 ～ 50 | 0.7 | 100 ～ 3,500 | |
| | | クルマエビ | 0 ～ 4 | 0.8 | 3,000 ～ 25,000 | |
| | | クマエビ | 0 ～ 3 | 0.4 | 2,000 ～ 6,000 | アシアカ |
| | | ガザミ | 0 ～ 6 | | 1,000 ～ 5,000 | ワタリ |
| | | コウイカ | 0 ～ 30 | | 200 ～ 1,500 | ハリイカ |
| | | カミナリイカ | 0 ～ 5 | | 200 ～ 2,000 | モンゴイカ |
| | | コウライアカシタビラメ | 0 ～ 5 | | 200 ～ 2,000 | アカシタ |
| | | ヒラメ | 0 ～ 15 | | 2,000 ～ 8,000 | |
| | | カワハギ | 0 ～ 8 | | 500 ～ 4,000 | マルハゲ |
| | | サルエビ | 0 ～ 5 | 0.8 | 1,000 ～ 3,000 | カワツ |
| | | サルエビ(中) | 0 ～ 15 | 1.0 | 600 ～ 2,000 | 中エビ |
| ガシラ曳 | 2 | カサゴ | 60 ～ 120 | 1.3 | 100 ～ 3,000 | ガシラ |
| タコ曳（大阪湾） | 22 | マダコ（大） | 0 ～ 5 | 0.5 | 2,500 | |
| | | マダコ（中） | 0 ～ 10 | 0.7 | 1,500 | |
| | | マダコ（小） | 5 ～ 25 | 1.0 | 1,200 | |
| | | マダコ（小小） | 5 ～ 25 | 0.6 | 1,000 | |
| エビ漕（大阪湾） | 6 | サルエビ | 2 ～ 5 | 0.6 | 1,500 ～ 3,800 | カワツ |
| | | サルエビ(中) | 5 ～ 35 | 0.5 | 500 ～ 1,600 | 中エビ |
| | | ガザミ | 0 ～ 5 | | 1,000 ～ 5,000 | ワタリ |
| | | ハモ | 20 ～ 80 | 1.1 | 100 ～ 3,500 | |
| ゴチ網（タイゴチ）（大阪湾） | 4 | マダイ（小） | 5 ～ 60 | 0.6 | 200 ～ 2,000 | 500g以下 |
| | | マダイ（中、大） | 8 ～ 90 | 0.9 | 500 ～ 9,000 | 500g以上 |
| | | ウマヅラハギ | 0 ～ 35 | 1.8 | 1,500 ～ 3,000 | ナガハゲ |
| タイ網（大阪湾） | 2 | マダイ（小） | 10 ～ 110 | 1.3 | 150 ～ 700 | 500g以下 |
| | | マダイ（中、大） | 3 ～ 90 | 1.1 | 600 ～ 6,000 | 500g以上 |
| | | マナガツオ | 0 ～ 6 | | 2,000 ～ 3,800 | |

調査地：淡路島岩屋　調査日：2019/10/8　主漁場：大阪湾北西部

| 漁業種類 | 隻数 | 主魚種 | 漁獲量(kg/隻・日) | 昨年比 | 単価(円/kg) | 備考 |
|---|---|---|---|---|---|---|
| 底曳 | 20 | ハモ | 20 ～ 60 | 1.0 | 200 ～ 2,000 | |
| | | マダイ | 20 ～ 60 | 0.8 | 1,000 ～ 4,000 | |
| | | スズキ | 2 ～ 5 | 0.8 | 1,000 ～ 2,000 | |
| | | マダコ | 2 ～ 3 | 1.0 | 1,000 ～ 1,500 | |
| 延縄 | 3 | マアナゴ | 20 ～ 30 | 1.4 | 2,000 ～ 2,200 | |
| 一本釣 | 5 | マダイ | 2 ～ 5 | 1.4 | 2,000 ～ 4,000 | |
| | | ハマチ | 2 ～ 3 | | 2,500 ～ 6,000 | |
| 浮き流し釣 | 3 | サワラ | 10 ～ 50 | | 800 ～ 1,200 | |
| タコツボ | 3 | マダコ | 10 ～ 30 | 1.0 | 1,000 ～ 2,000 | |
| キス流し | 3 | シロギス | 5 ～ 15 | 0.7 | 2,000 ～ 2,500 | |
| 建網 | 3 | マダイ | 10 ～ 20 | 0.6 | 1,000 ～ 4,000 | |
| 五智網 | 1 | マダイ | 3 ～ 4 | | 1,000 ～ 4,000 | |
| 船曳網 | 30 | シラス | 10 ～ 20 | 1.2 | 4,000 ～ 12,000 | 一カゴ(30kg)当たり |

調査地：福良　調査日：2019/10/2　主漁場：鳴門海峡、紀伊水道北部

| 漁業種類 | 隻数 | 主魚種 | 漁獲量(kg/隻・日) | 前年比 | 単価(円/kg) | 備考 |
|---|---|---|---|---|---|---|
| 五智網 | 3 | マダイ | 10 ～ 20 | 1.0 | 500 ～ 700 | タイ |
| | | マダイ（中） | 20 ～ 30 | 1.0 | 400 ～ 500 | 中タイ |
| | | マダイ（小） | 20 ～ 30 | 1.0 | 400 | 小タイ |
| | | マダイ（小小） | 10 ～ 20 | 1.0 | 300 | カスゴ |
| | | マダイ（豆） | 20 ～ 30 | 1.0 | 150 | チャリコ |
| | | ウマヅラハギ | 10 ～ 20 | 1.0 | 300 | 長ハゲ |
| 建網 | 4 | マダイ | 5 ～ 10 | 1.0 | 500 ～ 800 | |
| | | ウマヅラハギ | 5 ～ 15 | 2.0 | 400 | 長ハゲ |
| | | イセエビ | 1 ～ 5 | 1.0 | 2,500 ～ 4,000 | |
| | | カサゴ | 5 ～ 10 | 1.0 | 400 | ガシラ |
| イサリ | 7 | サザエ | 10 | 1.0 | 700 ～ 900 | |
| | | アワビ | 5 | 1.0 | 2,000 ～ 5,000 | |
| | | マダコ | 1 ～ 3 | 1.0 | 400 ～ 1,000 | タコ |
| | | ウニ | 5 | 1.0 | 2,000 ～ 4,000 | 単位（枚） |
| | | バフンウニ | 10 | 1.0 | 700 ～ 1,200 | サルウニ，単位（枚） |
| バッチ網 | 4 | シラス | 40 ～ 70 | 4.4 | 4,000 ～ 8,000 | 単位→「杯」 |
| アジ釣り | 2 | マアジ | 5 ～ 15 | 1.0 | 700 ～ 1,200 | |
| サワラ釣 | 20 | サワラ | 10 | 1.0 | 800 ～ 1,000 | |
| | | サゴシ | 20 ～ 30 | 5.0 | 500 ～ 600 | |
| | | ツバス | 10 ～ 30 | 1.0 | 250 | |
| タチウオ釣 | 2 | タチウオ | 40 ～ 100 | 1.8 | 700 ～ 1,200 | |
| ハマチ釣 | 3 | ツバス | 10 ～ 30 | 1.0 | 250 | |
| タコツボ | 3 | マダコ | 5 ～ 15 | | 500 ～ 1,200 | |
| フグ縄 | 5 | トラフグ | 2 ～ 10 | 1.0 | 3,500 ～ 5,000 | |
| | | ハモ | 5 ～ 15 | 1.0 | 200 ～ 300 | |
| | | シロサバフグ | 15 | 1.0 | 300 ～ 400 | |

調査地：沼島　調査日：2019/10/17　主漁場：紀伊水道北部

| 漁業種類 | 隻数 | 主魚種 | 漁獲量(kg/隻・日) | 昨年比 | 単価(円/kg) | 備考 |
|---|---|---|---|---|---|---|
| 底曳 | 27 | ヒイカ | 6.32 | 2.5 | 249 | 水イカ |
| | | アカエビ(シメ) | 5.76 | 0.4 | 300 | 赤バチエビ（シメ） |
| | | マルアジ（大） | 2.19 | | 249 | |
| | | エソ（大） | 1.70 | | 20 | |
| | | タチ（大） | 1.25 | | 300 | |
| | | マダイ（大） | 3.80 | 0.6 | 968 | 大タイ |
| | | マダイ（中） | 4.98 | 0.7 | 560 | 中タイ |
| | | マダイ（小） | 3.03 | 0.6 | 400 | 小タイ |
| | | ホウボウ | 3.63 | 1.2 | 381 | ホーボ |
| | | ウマヅラハギ（大） | 1.13 | | 319 | 長ハゲ大 |
| | | ヤマトカマス | 4.23 | | 50 | 水カマス |
| | | タチウオ（中） | 1.35 | | 731 | |
| | | タチウオ（小） | 2.02 | | 400 | |
| 建網 | 12 | イセエビ | 8.48 | 0.8 | 4,083 | |
| | | エイ（大） | 2.68 | 1.3 | 22 | |
| | | タコ（大） | 1.44 | 1.4 | 1,310 | |
| | | タコ（中小） | 2.53 | | 1,123 | |
| | | カワハギ | 0.56 | | 500 | 丸ハゲ |
| | | ホウボウ | 0.89 | | 447 | ホーボ |
| 一本釣 | 25 | ツバス | 0.50 | 0.5 | 200 | |
| | | メジロ | 1.17 | 1.1 | 379 | |
| | | マダイ（中） | 0.20 | | 628 | |
| | | ウマヅラハギ（大） | 0.24 | | 361 | ※大長ハゲ含む |
| | | マアジ（中） | 7.59 | 0.8 | 1,423 | 中アジ |
| | | マアジ（小） | 2.03 | 3.3 | 753 | 小アジ |
| | | サバ（小） | 0.22 | | 391 | |
| | | イサギ（大） | 0.20 | 0.6 | 1,209 | |

# 第７表　漁況情報調査結果表（10 月）

調査地：明石浦　　調査日：2019/11/15　　主漁場：大阪湾北西部、播磨灘東部

| 漁業種類 | 隻数 | 主魚種 | 漁獲量(kg/隻・日) | | | 昨年比 | 単価(円/kg) | | | 備考 |
|---|---|---|---|---|---|---|---|---|---|---|
| 釣り | タチウオ (7) | タチウオ | 4 | ～ | 100 | 1.2 | 100 | ～ | 4,000 | |
| | サワラ (10) | サゴシ | 0 | ～ | 8 | 0.3 | 200 | ～ | 1,000 | |
| | | サワラ | 8 | ～ | 120 | 1.8 | 500 | ～ | 4,000 | |
| | | タチウオ | 0 | ～ | 8 | 0.5 | 300 | ～ | 2,500 | |
| | ツバス (3) | ツバス | 6 | ～ | 80 | 1.7 | 200 | ～ | 1,000 | |
| | | ハマチ | 0 | ～ | 50 | 2.0 | 200 | ～ | 1,500 | |
| | タイ(2-3) | マダイ (小) | 0 | ～ | 8 | 0.8 | 200 | ～ | 2,800 | |
| | | マダイ (中、大) | 0 | ～ | 35 | 1.0 | 300 | ～ | 7,000 | |
| 底曳（播磨灘） | 25 | メイタガレイ (大) | 0 | ～ | 25 | 1.0 | 700 | ～ | 4,000 | |
| | | メイタガレイ (中) | 0 | ～ | 6 | 1.0 | 500 | ～ | 2,500 | |
| | | メイタガレイ (小) | 0 | ～ | 5 | 1.0 | 100 | ～ | 1,500 | |
| | | マダコ (大) | 0 | ～ | 3 | 1.5 | 3,500 | | | |
| | | マダコ (中) | 0 | ～ | 3 | 1.0 | 1,600 | | | |
| | | マダコ (小) | 0 | ～ | 5 | 1.7 | 1,350 | | | |
| | | マダコ (小小) | 0 | ～ | 6 | 0.9 | 1,000 | | | |
| | | クロダイ | 0 | ～ | 25 | 1.7 | 200 | ～ | 1,000 | |
| | | キチヌ | 0 | ～ | 15 | 1.0 | 100 | ～ | 500 | |
| | | カワハギ | 2 | ～ | 30 | 1.8 | 300 | ～ | 3,500 | |
| | | カサゴ | 0 | ～ | 25 | 1.0 | 300 | ～ | 3,000 | ガシラ |
| | | ヒラメ | 0 | ～ | 15 | 1.0 | 1,000 | ～ | 7,000 | |
| | | ハモ | 0 | ～ | 10 | | 100 | ～ | 4,000 | |
| | | クマエビ | 0 | ～ | 6 | 0.8 | 1,000 | ～ | 6,000 | アシアカ |
| | | カミナリイカ | 0 | ～ | 5 | 0.3 | 300 | ～ | 1,300 | モンゴイカ |
| | | コウイカ | 5 | ～ | 40 | 1.4 | 300 | ～ | 3,000 | ハリイカ |
| 底曳（大阪湾） | 10 | メイタガレイ (大) | 0 | ～ | 25 | 1.0 | 600 | ～ | 4,000 | |
| | | メイタガレイ (中) | 0 | ～ | 5 | 0.8 | 300 | ～ | 2,500 | |
| | | メイタガレイ (小) | 0 | ～ | 5 | 1.0 | 200 | ～ | 1,500 | |
| | | マダコ (大) | 0 | ～ | 3 | | 3,500 | | | |
| | | マダコ (中) | 0 | ～ | 3 | 3.0 | 1,600 | | | |
| | | マダコ (小) | 0 | ～ | 3 | 3.0 | 1,350 | | | |
| | | マダコ (小小) | 0 | ～ | 3 | 3.0 | 1,000 | | | |
| | | サルエビ | 0 | ～ | 8 | | 800 | ～ | 3,000 | |
| | | サルエビ(中) | 0 | ～ | 15 | | 300 | ～ | 2,000 | |
| | | カワハギ | 2 | ～ | 25 | | 300 | ～ | 3,000 | |
| | | クマエビ | 0 | ～ | 6 | 0.8 | 1,000 | ～ | 6,000 | アシアカ |
| | | クルマエビ | 0 | ～ | 8 | 1.6 | 4,000 | ～ | 23,000 | |
| | | ハモ | 0 | ～ | 35 | 0.7 | 100 | ～ | 4,000 | |
| | | カミナリイカ | 0 | ～ | 8 | 0.7 | 200 | ～ | 1,300 | モンゴイカ |
| | | コウイカ | 5 | ～ | 40 | 1.1 | 300 | ～ | 2,500 | ハリイカ |
| エビ漕（大阪湾） | 6 | サルエビ | 1 | ～ | 15 | 0.6 | 800 | ～ | 3,500 | カワツ |
| | | サルエビ(中) | 4 | ～ | 50 | 0.6 | 400 | ～ | 2,000 | 中エビ |
| | | ハモ | 5 | ～ | 60 | 0.8 | 100 | ～ | 3,000 | |
| ゴチ網（タイゴチ）（大阪湾） | 4 | マダイ (小) | 15 | ～ | 90 | 1.6 | 150 | ～ | 2,000 | 500g以下 |
| | | マダイ (中、大) | 6 | ～ | 90 | 1.3 | 300 | ～ | 9,000 | 500g以上 |
| | | ウマヅラハギ | 0 | ～ | 50 | 3.3 | 1,000 | ～ | 3,500 | |
| タイ網（大阪湾） | 3 | マダイ (小) | 0 | ～ | 60 | 1.0 | 100 | ～ | 1,800 | 500g以下 |
| | | マダイ (中、大) | 5 | ～ | 60 | 1.0 | 200 | ～ | 8,000 | 500g以上 |
| ガシラ曳 | 3 | カサゴ | 25 | ～ | 120 | 1.3 | 100 | ～ | 3,500 | |
| | | キジハタ | 0 | ～ | 8 | 0.8 | 1,000 | ～ | 6,000 | |

調査地：淡路島岩屋　　調査日：2019/11/12　　主漁場：大阪湾北西部

| 漁業種類 | 隻数 | 主魚種 | 漁獲量(kg/隻・日) | | | 昨年比 | 単価(円/kg) | | | 備考 |
|---|---|---|---|---|---|---|---|---|---|---|
| 底曳 | 20 | スズキ | 2 | ～ | 3 | 0.8 | 1,000 | ～ | 1,300 | |
| | | マダイ | 5 | ～ | 15 | 0.3 | 3,000 | ～ | 8,000 | |
| | | ハモ | 10 | ～ | 20 | 0.4 | 200 | ～ | 500 | |
| | | マダコ | 1 | ～ | 3 | 0.8 | 1,000 | ～ | 1,500 | |
| 延縄 | 3 | マアナゴ | 5 | ～ | 15 | 0.7 | 1,800 | ～ | 2,000 | |
| 一本釣 | 5 | マダイ | 1 | ～ | 3 | 1.0 | 2,000 | ～ | 8,000 | |
| | | ハマチ | 5 | ～ | 20 | | 100 | ～ | 300 | |
| 浮き流し釣 | 4 | サワラ | 10 | ～ | 20 | | 800 | ～ | 1,500 | |
| | | タチウオ | 0 | ～ | 20 | | 1,000 | ～ | 2,000 | |
| たこ壺 | 3 | マダコ | 10 | ～ | 20 | 1.0 | 1,000 | ～ | 2,000 | |
| 建網 | 3 | マダイ | 3 | ～ | 5 | 0.3 | 3,000 | ～ | 8,000 | |
| 五智網 | 1 | マダイ | 5 | ～ | 10 | | 3,000 | ～ | 8,000 | |
| 船曳網 | 30 | シラス | 5 | ～ | 10 | 3.0 | 8,000 | ～ | 13,000 | 一カゴ(30kg)当たり |

調査地：福良　　調査日：2019/11/5　　主漁場：鳴門海峡、紀伊水道北部

| 漁業種類 | 隻数 | 主魚種 | 漁獲量(kg/隻・日) | | | 前年比 | 単価(円/kg) | | | 備考 |
|---|---|---|---|---|---|---|---|---|---|---|
| 五智網 | 3 | マダイ | 10 | | | 0.7 | 700 | | | タイ |
| | | マダイ (中) | 10 | ～ | 20 | 1.0 | 500 | | | 中タイ |
| | | マダイ (小) | 15 | ～ | 30 | 1.0 | 400 | | | 小タイ |
| | | マダイ (小小) | 15 | ～ | 30 | 1.0 | 300 | | | カスゴ |
| | | ウマヅラハギ | 10 | ～ | 20 | 1.0 | 300 | ～ | 400 | 長ハゲ |
| | | マナガツオ | 3 | ～ | 5 | 1.0 | 2,000 | ～ | 3,000 | |
| 建網 | 4 | メバル | 10 | ～ | 20 | 1.0 | 800 | ～ | 1,000 | |
| | | メイタガレイ | 5 | | | 0.3 | 1,000 | ～ | 1,500 | |
| | | カサゴ | 5 | ～ | 10 | 1.0 | 300 | | | ガシラ |
| | | カワハギ | 10 | | | 1.0 | 600 | | | 丸ハゲ |
| | | ウマヅラハギ | 10 | | | 1.0 | 300 | ～ | 400 | 長ハゲ |
| | | ヒラメ | 3 | ～ | 5 | | 1,000 | ～ | 1,500 | |
| | | イセエビ | 3 | ～ | 10 | 1.0 | 3,000 | ～ | 4,000 | |
| イサリ | 7 | サザエ | 10 | | | 1.0 | 700 | ～ | 900 | |
| | | アワビ | 5 | | | 1.0 | 2,000 | ～ | 5,000 | |
| | | マダコ | 1 | ～ | 3 | 1.0 | 600 | ～ | 1,300 | タコ |
| | | ナマコ | 3 | ～ | 6 | 1.0 | 800 | ～ | 2,000 | |
| | | ウニ | 3 | ～ | 15 | 1.0 | 1,800 | ～ | 3,800 | 単位（枚） |
| | | バフンウニ | 10 | ～ | 20 | 1.0 | 800 | ～ | 1,200 | サルウニ，単位（枚） |
| バッチ網 | 4 | シラス | 30 | ～ | 60 | 1.0 | 8,000 | ～ | 15,000 | 単位→「杯」 |
| ハマチ釣り | 3 | ツバス | 15 | ～ | 30 | 2.3 | 200 | ～ | 250 | |
| 縄船（延縄） | 2 | マダコ | 5 | ～ | 15 | 1.0 | 600 | ～ | 1,300 | |
| さわら釣り | 35 | サワラ | 20 | ～ | 40 | 1.0 | 700 | ～ | 1,100 | |
| | | サゴシ | 5 | ～ | 15 | 1.0 | 300 | ～ | 500 | |
| | | ツバス | 20 | ～ | 30 | | 200 | ～ | 250 | |
| 太刀魚釣り | 2 | タチウオ | 30 | ～ | 80 | 0.7 | 600 | ～ | 1,500 | |
| フグ縄 | 5 | トラフグ | 2 | ～ | 5 | 1.0 | 5,000 | ～ | 8,000 | |
| | | シロサバフグ | 20 | ～ | 40 | 1.0 | 300 | ～ | 400 | さばふぐ |
| | | ハモ | 5 | ～ | 10 | 1.0 | 200 | ～ | 300 | |

調査地：沼島　　調査日：2019/11/17　　主漁場：紀伊水道北部

| 漁業種類 | 隻数 | 主魚種 | 漁獲量(kg/隻・日) | 昨年比 | 単価(円/kg) | 備考 |
|---|---|---|---|---|---|---|
| 底曳 | 27 | マルアジ (大) | 2.19 | | 249 | 丸アジ大 |
| | | ヒイカ | 6.32 | | 250 | 水イカ |
| | | アカエビ(シメ) | 5.76 | 1.4 | 300 | 赤バチエビ（シメ） |
| | | エソ (大) | 1.70 | | 20 | |
| | | シログチ (大) | 1.25 | 0.4 | 300 | クチ大 |
| | | マダイ (大) | 3.80 | 1.2 | 968 | 大タイ |
| | | マダイ (中) | 4.98 | 1.5 | 560 | 中タイ |
| | | マダイ (小) | 3.03 | 1.0 | 400 | 小タイ |
| | | ホウボウ | 3.63 | | 381 | ホーボ |
| | | ウマヅラハギ (大) | 1.13 | 0.5 | 319 | ど長ハゲ大含む |
| | | ヤマトカマス | 4.23 | | 50 | 水カマス |
| | | タチウオ (中) | 1.35 | | 731 | 太刀魚中 |
| | | タチウオ (小) | 2.02 | | 400 | 太刀魚小 |
| 建網 | 12 | イセエビ | 8.48 | 1.7 | 4,083 | |
| | | エイ (大) | 2.68 | | 22 | |
| | | マダコ (大) | 1.44 | | 1,310 | |
| | | マダコ (中小) | 2.53 | | 1,123 | |
| | | カワハギ | 0.56 | 0.5 | 500 | 丸ハゲ |
| | | ホウボウ | 0.89 | 0.2 | 447 | ホーボ |
| 一本釣 | 25 | ツバス | 0.50 | | 200 | |
| | | マダイ (中) | 0.20 | 0.6 | 628 | 中タイ |
| | | マアジ (中) | 7.59 | 0.7 | 1,423 | 中アジ |
| | | マアジ (小) | 2.03 | 7.3 | 753 | 小アジ |
| | | ウマヅラハギ (大) | 0.24 | | 361 | ど長ハゲ大含む |
| | | サバ (小) | 0.22 | 0.3 | 391 | |
| | | メジロ | 1.17 | 0.6 | 379 | |
| | | イサギ大 | 0.20 | 0.8 | 1,209 | |

# 第８表　漁況情報調査結果表（11 月）

調査地：明石浦　　調査日：2019/12/12　　主漁場：大阪湾北西部、播磨灘東部

| 漁業種類 | 隻数 | 主魚種 | 漁獲量(kg/隻・日) | | | 昨年比 | 単価(円/kg) | | | 備考 |
|---|---|---|---|---|---|---|---|---|---|---|
| 釣り | タチウオ (7) | タチウオ | 3 | ～ | 50 | 0.6 | 100 | ～ | 3,000 | |
| | サワラ (12-13) | サゴシ | 0 | ～ | 10 | 0.4 | 200 | ～ | 1,500 | |
| | | サワラ | 6 | ～ | 80 | 1.4 | 500 | ～ | 4,000 | |
| | ツバス(2) | ツバス | 15 | ～ | 50 | 1.3 | 100 | ～ | 900 | |
| | | ハマチ | 0 | ～ | 25 | 1.0 | 200 | ～ | 1,500 | |
| | ヒラメ(4) | ヒラメ | 2 | ～ | 18 | 0.7 | 1,200 | ～ | 7,000 | |
| | タイ (2) | マダイ (小) | 10 | ～ | 28 | 1.7 | 300 | ～ | 1,500 | |
| | | マダイ (中、大) | 6 | ～ | 35 | 1.2 | 400 | ～ | 7,000 | |
| 底曳 (播磨灘) | 25-26 | メイタガレイ (大) | 0 | ～ | 20 | 1.0 | 600 | ～ | 4,000 | |
| | | メイタガレイ (中) | 0 | ～ | 5 | 0.8 | 500 | ～ | 1,500 | |
| | | メイタガレイ (小) | 0 | ～ | 3 | 0.8 | 200 | ～ | 1,000 | |
| | | マダコ (大) | 0 | ～ | 5 | 1.0 | 2,500 | | | |
| | | マダコ (中) | 0 | ～ | 5 | 2.5 | 1,800 | | | |
| | | マダコ (小) | 0 | ～ | 5 | 2.5 | 1,400 | | | |
| | | マダコ (小小) | 0 | ～ | 5 | 2.5 | 1,200 | | | |
| | | コウイカ | 0 | ～ | 70 | 1.2 | 300 | ～ | 2,000 | ハリイカ |
| | | カミナリイカ | 0 | ～ | 15 | 1.5 | 300 | ～ | 1,300 | モンゴ |
| | | ハモ | 0 | ～ | 6 | 0.4 | 100 | ～ | 2,500 | |
| | | クロダイ | 0 | ～ | 25 | 0.8 | 300 | ～ | 1,300 | チヌ |
| | | キチヌ | 0 | ～ | 15 | 1.0 | 100 | ～ | 300 | キビレ |
| | | ヒラメ | 0 | ～ | 25 | 1.7 | 1,000 | ～ | 8,000 | |
| | | カワハギ | 5 | ～ | 60 | 4.3 | 200 | ～ | 4,000 | マルハゲ |
| | | 青ナマコ | 0 | ～ | 65 | | 500 | ～ | 800 | |
| | | 赤ナマコ | 0 | ～ | 5 | | 2,000 | ～ | 4,000 | |
| | | カサゴ | 0 | ～ | 25 | 1.3 | 300 | ～ | 3,000 | ガシラ |
| 底曳 (大阪湾) | 12-13 | メイタガレイ (大) | 0 | ～ | 16 | 1.1 | 600 | ～ | 4,000 | |
| | | メイタガレイ (中) | 0 | ～ | 5 | 0.8 | 500 | ～ | 1,500 | |
| | | メイタガレイ (小) | 0 | ～ | 3 | 0.8 | 200 | ～ | 1,000 | |
| | | マダコ (大) | 0 | ～ | 5 | 1.0 | 2,500 | | | |
| | | マダコ (中) | 0 | ～ | 5 | 2.5 | 1,800 | | | |
| | | マダコ (小) | 0 | ～ | 5 | 2.5 | 1,400 | | | |
| | | マダコ (小小) | 0 | ～ | 5 | 2.5 | 1,200 | | | |
| | | コウイカ | 0 | ～ | 70 | 1.0 | 300 | ～ | 2,000 | ハリイカ |
| | | カミナリイカ | 0 | ～ | 15 | 1.0 | 300 | ～ | 1,200 | モンゴ |
| | | ヒラメ | 0 | ～ | 20 | | 1,000 | ～ | 7,000 | |
| | | ハモ | 0 | ～ | 35 | | 100 | ～ | 2,500 | |
| | | サルエビ | 0 | ～ | 6 | 0.4 | 1,200 | ～ | 3,000 | |
| | | サルエビ(中) | 3 | ～ | 8 | 0.6 | 800 | ～ | 2,000 | |
| | | カワハギ | 5 | ～ | 75 | 5.3 | 100 | ～ | 2,800 | マルハゲ |
| | | メゴチ | 0 | ～ | 5 | | 100 | ～ | 300 | |
| エビ漕 (大阪湾) | 6 | サルエビ | 2 | ～ | 60 | 2.7 | 1,200 | ～ | 3,000 | カワツ |
| | | サルエビ(中) | 3 | ～ | 60 | 1.3 | 700 | ～ | 2,000 | 中エビ |
| | | ハモ | 5 | ～ | 25 | 1.2 | 100 | ～ | 2,500 | |
| ゴチ網 (タイゴチ) | 4 | マダイ (小) | 4 | ～ | 110 | 1.7 | 200 | ～ | 1,800 | 500g以下 |
| | | マダイ (中、大) | 8 | ～ | 80 | 0.9 | 500 | ～ | 9,000 | |
| | | ウマヅラハギ | 0 | ～ | 35 | 0.9 | 800 | ～ | 2,800 | ナガハゲ |
| タイ網 (大阪湾) | 4 | マダイ (小) | 6 | ～ | 60 | 1.2 | 200 | ～ | 1,600 | 500g以下 |
| | | マダイ (中、大) | 6 | ～ | 60 | 1.2 | 300 | ～ | 7,000 | 500g以上 |
| | | マナガツオ | 0 | ～ | 6 | 0.6 | 1,500 | ～ | 6,000 | |
| ガシラ曳 | 3 | カサゴ | 40 | ～ | 130 | 1.4 | 100 | ～ | 2,800 | ガシラ |
| | | キジハタ | 0 | ～ | 8 | 1.1 | 1,000 | ～ | 6,000 | アコウ |

調査地：淡路島岩屋　　調査日：2019/12/10　　主漁場：大阪湾北西部

| 漁業種類 | 隻数 | 主魚種 | 漁獲量(kg/隻・日) | | | 昨年比 | 単価(円/kg) | | | 備考 |
|---|---|---|---|---|---|---|---|---|---|---|
| 底曳 | 20 | スズキ | 2 | ～ | 3 | 1.0 | 800 | ～ | 1,000 | |
| | | マナガツオ | 10 | ～ | 15 | 0.6 | 2,000 | ～ | 3,000 | |
| | | アオリイカ | 3 | ～ | 5 | | 1,000 | ～ | 2,000 | |
| | | マダイ | 5 | ～ | 10 | 0.4 | 3,000 | ～ | 8,000 | |
| 延縄 | 3 | マアナゴ | 5 | ～ | 20 | 0.6 | 1,500 | ～ | 2,000 | |
| 一本釣 | 5 | ハマチ | 5 | ～ | 10 | | 200 | ～ | 400 | |
| 浮き流し釣 | 4 | サワラ | 5 | ～ | 15 | 0.7 | 1,000 | ～ | 1,500 | |
| | | タチウオ | 3 | ～ | 10 | | 2,000 | ～ | 2,500 | |
| タコツボ | 3 | マダコ | 10 | ～ | 15 | 1.0 | 1,000 | ～ | 2,000 | |
| 五智網 | 1 | マダイ | 3 | ～ | 8 | | 3,000 | ～ | 8,000 | |
| 建網 | 3 | マダイ | 3 | ～ | 5 | 0.5 | 3,000 | ～ | 8,000 | |
| 船曳網 | 30 | シラス | 5 | ～ | 10 | 1.2 | 6,000 | ～ | 12,000 | 一カゴ(30kg)当たり |

調査地：福良　　調査日：2019/12/5　　主漁場：鳴門海峡、紀伊水道北部

| 漁業種類 | 隻数 | 主魚種 | 漁獲量(kg/隻・日) | | | 前年比 | 単価(円/kg) | | | 備考 |
|---|---|---|---|---|---|---|---|---|---|---|
| 五智網 | 3 | マダイ | 10 | ～ | 20 | 1.0 | 700 | ～ | 800 | タイ |
| | | マダイ (中) | 10 | ～ | 20 | 1.0 | 500 | ～ | 700 | 中タイ |
| | | マダイ (小) | 10 | ～ | 30 | 1.0 | 300 | ～ | 500 | 小タイ |
| | | カスゴ | 10 | ～ | 30 | 1.0 | 300 | | | |
| | | ウマヅラハギ | 5 | ～ | 10 | 1.0 | 400 | ～ | 700 | 長ハゲ |
| | | アオリイカ | 3 | ～ | | 1.0 | 800 | ～ | 1,500 | |
| 建網 | 4 | メバル | 3 | ～ | 5 | 1.0 | 800 | ～ | 1,000 | |
| | | メイタガレイ | 5 | ～ | 10 | 1.0 | 1,000 | ～ | 1,500 | |
| | | ウマヅラハギ | 5 | | | 1.0 | 300 | ～ | 600 | 長ハゲ |
| | | ヒラメ | 3 | ～ | 5 | 1.0 | 1,000 | ～ | 1,500 | |
| | | オニオコゼ | 2 | ～ | 3 | | 1,000 | | | |
| | | マダイ | 10 | ～ | 20 | 1.0 | 500 | ～ | 800 | タイ |
| イサリ | 7 | サザエ | 10 | | | 1.0 | 900 | | | |
| | | アワビ | 2 | ～ | 5 | 1.0 | 2,000 | ～ | 5,000 | |
| | | ナマコ | 5 | ～ | 20 | 1.0 | 700 | ～ | 1,800 | |
| | | マダコ | 1 | ～ | 3 | 1.0 | 500 | ～ | 1,300 | タコ |
| | | バフンウニ | 10 | ～ | | 1.0 | 800 | ～ | 1,200 | バフンウニ、単位（枚） |
| | | ウニ | 10 | ～ | 30 | 1.0 | 1,700 | ～ | 2,400 | 単位（枚） |
| バッチ網 | 4 | シラス | 10 | ～ | 30 | 1.0 | 10,000 | ～ | 15,000 | 単位（杯） |
| サワラ釣 | 35 | サワラ | 20 | ～ | 40 | 1.0 | 800 | ～ | 1,100 | |
| | | サゴシ | 5 | ～ | 10 | 1.0 | 200 | ～ | 400 | |
| | | ハマチ | 15 | ～ | 30 | 1.8 | 150 | ～ | 200 | 単位（本） |
| タイ釣 | 3 | マダイ | 5 | ～ | 10 | 1.0 | 600 | ～ | 1,300 | タイ |
| | | ハマチ | 10 | ～ | 20 | 2.0 | 150 | ～ | 200 | |
| タチウオ釣 | 2 | タチウオ | 30 | ～ | 50 | 0.5 | 800 | ～ | 1,200 | |
| フク網 | 6 | トラフグ | 5 | ～ | 10 | 1.0 | 4,500 | ～ | 6,500 | |
| | | シロサバフク | 10 | ～ | 30 | 1.0 | 300 | ～ | 400 | サバフグ |
| | | シマフグ | 3 | ～ | 5 | 1.0 | 800 | ～ | 1,000 | |

調査地：沼島　　調査日：2019/12/17　　主漁場：紀伊水道北部

| 漁業種類 | 隻数 | 主魚種 | 漁獲量(kg/隻・日) | 昨年比 | 単価(円/kg) | 備考 |
|---|---|---|---|---|---|---|
| 底曳 | 27 | コウイカ (小) | 1.19 | | 526 | 針イカ小 |
| | | コウイカ (〆) | 1.06 | | 500 | 針イカ (シメ) |
| | | サルエビ(小) | 1.40 | 0.5 | 600 | 川つエビ小 |
| | | エソ (大) | 1.05 | | 20 | |
| | | クマエビ | 1.80 | 1.3 | 2,172 | 足赤エビ |
| | | アカカマス(小) | 3.81 | 3.1 | 200 | 赤カマス小 |
| | | シロサバフク | 2.43 | | 200 | |
| | | シログチ (大) | 1.93 | | 203 | クチ大 |
| | | シログチ (小) | 6.50 | | 71 | クチ小～小小 |
| | | マダイ (大) | 3.89 | 0.8 | 1,074 | 大タイ |
| | | マダイ (中) | 3.84 | 1.3 | 610 | 中タイ |
| | | マダイ (小) | 1.14 | 0.6 | 409 | 小タイ |
| | | ホウボウ | 2.01 | 2.1 | 439 | ホーボ |
| 建網 | 9 | マルアジ (大) | 5.03 | | 143 | 丸アジ |
| | | イセエビ | 2.83 | 2.0 | 3,891 | |
| | | サバ (中) | 2.66 | | 250 | |
| | | サバ (小) | 1.96 | | 146 | サバ小～小小 |
| | | チダイ | 3.12 | 2.9 | 300 | |
| | | ウマヅラハギ (大) | 2.21 | 1.1 | 677 | 〆長ハゲ大含む |
| | | ホウボウ | 4.35 | 1.1 | 487 | ホーボ |
| 一本釣 | 30 | マダイ (大) | 0.66 | 1.7 | 1,473 | 大タイ |
| | | マダイ (中) | 1.77 | 2.9 | 765 | 中タイ |
| | | マダイ (小) | 0.38 | 0.6 | 413 | 小タイ |
| | | ツバス | 0.40 | | 201 | |
| | | メジロ | 1.93 | 1.3 | 200 | |
| | | マアジ (中) | 7.78 | 0.9 | 1,264 | 中アジ |
| | | マアジ (小) | 0.47 | | 800 | |
| | | ブリ | 0.35 | 0.6 | 200 | |

# 第９表　漁況情報調査結果表（12 月）

調査地：明石浦　　調査日：2020/1/9　　主漁場：大阪湾北西部、播磨灘東部

| 漁業種類 | 隻数 | 主魚種 | 漁獲量(kg/隻・日) | | | 昨年比 | 単価(円/kg) | | | 備考 |
|---|---|---|---|---|---|---|---|---|---|---|
| 釣り | タチウオ (6) | タチウオ | 4 | ～ | 70 | 1.0 | 100 | ～ | 3,000 | |
| | ヒラメ (6) | ヒラメ | 1 | ～ | 15 | 0.8 | 1,000 | ～ | 7,000 | |
| | | マコチ | 0 | ～ | 4 | 0.7 | 1,000 | ～ | 4,000 | |
| | タイ (2) | マダイ (小) | 2 | ～ | 20 | 1.3 | 200 | ～ | 3,000 | |
| | | マダイ (中、大) | 2 | ～ | 30 | 1.2 | 1,000 | ～ | 10,000 | |
| | ツバス (6) | ツバス | 0 | ～ | 40 | 1.4 | 300 | ～ | 900 | |
| | | ハマチ | 0 | ～ | 25 | 0.8 | 300 | ～ | 1,800 | |
| | サワラ (12-13) | サゴシ | 0 | ～ | 10 | 0.4 | 300 | ～ | 3,000 | |
| | | サワラ | 6 | ～ | 80 | 1.4 | 300 | ～ | 4,000 | |
| 底曳（播磨灘） | 25 | メイタガレイ（大） | 0 | ～ | 20 | 0.7 | 500 | ～ | 3,500 | |
| | | メイタガレイ（中） | 0 | ～ | 5 | 1.3 | 300 | ～ | 2,500 | |
| | | メイタガレイ（小） | 0 | ～ | 3 | 0.5 | 200 | ～ | 1,000 | |
| | | マダコ（大） | 0 | ～ | 6 | 0.6 | 2,300 | | | |
| | | マダコ（中） | 0 | ～ | 2 | 0.4 | 1,800 | | | |
| | | マダコ（小） | 0 | ～ | 3 | 1.0 | 1,500 | | | |
| | | マダコ（小小） | 0 | ～ | 5 | 1.7 | 1,000 | | | |
| | | コウイカ | 3 | ～ | 40 | 1.6 | 600 | ～ | 6,000 | ハリイカ |
| | | クマエビ | 0 | ～ | 5 | 1.7 | 2,000 | ～ | 6,000 | アジアカ |
| | | スズキ | 0 | ～ | 8 | | 100 | ～ | 500 | |
| | | クロダイ | 0 | ～ | 20 | 1.0 | 200 | ～ | 1,500 | チヌ |
| | | キチヌ | 0 | ～ | 15 | 0.6 | 100 | ～ | 300 | キビレ |
| | | 青ナマコ | 0 | ～ | 90 | 1.1 | 400 | ～ | 1,000 | |
| | | 赤ナマコ | 0 | ～ | 20 | 1.3 | 1,000 | ～ | 2,300 | |
| | | カワハギ | 0 | ～ | 40 | | 100 | ～ | 4,000 | マルハゲ |
| | | ヒラメ | 0 | ～ | 25 | 1.0 | 1,000 | ～ | 11,000 | |
| | | カサゴ | 0 | ～ | 25 | 1.0 | 100 | ～ | 3,000 | ガシラ |
| 底曳（大阪湾） | 14 | メイタガレイ（大） | 0 | ～ | 10 | 0.4 | 500 | ～ | 3,500 | |
| | | メイタガレイ（中） | 0 | ～ | 5 | 1.3 | 300 | ～ | 2,200 | |
| | | メイタガレイ（小） | 0 | ～ | 3 | 0.5 | 200 | ～ | 1,000 | |
| | | マダコ（大） | 0 | ～ | 8 | 2.7 | 2,300 | | | |
| | | マダコ（中） | 0 | ～ | 2 | 1.0 | 1,800 | | | |
| | | マダコ（小） | 0 | ～ | 2 | 1.0 | 1,500 | | | |
| | | マダコ（小小） | 0 | ～ | 2 | 1.0 | 1,000 | | | |
| | | コウイカ | 3 | ～ | 50 | 2.0 | 600 | ～ | 6,000 | ハリイカ |
| | | クマエビ | 0 | ～ | 4 | 1.0 | 2,000 | ～ | 5,500 | アジアカ |
| | | クルマエビ | 0 | ～ | 3 | 0.8 | 5,000 | ～ | 11,000 | |
| | | ヒラメ | 0 | ～ | 10 | 0.7 | 1,000 | ～ | 9,000 | |
| | | スズキ | 0 | ～ | 8 | | 100 | ～ | 500 | |
| | | ハモ | 0 | ～ | 28 | 0.9 | 100 | ～ | 2,500 | |
| | | カワハギ | 0 | ～ | 60 | | 100 | ～ | 350 | マルハゲ |
| | | サルエビ | 0 | ～ | 8 | 1.3 | 1,000 | ～ | 3,000 | |
| | | サルエビ(中) | 0 | ～ | 16 | 1.1 | 800 | ～ | 2,000 | |
| ガシラ曳 | 3 | カサゴ | 20 | ～ | 120 | 1.0 | 100 | ～ | 3,000 | ガシラ |
| | | キジハタ | 0 | ～ | 6 | 0.5 | 1,000 | ～ | 7,000 | |
| タコ曳（大阪湾） | 4-5 | マダコ（大） | 0 | ～ | 1 | | 2,300 | | | |
| | | マダコ（中） | 0 | ～ | 2 | | 1,800 | | | |
| | | マダコ（小） | 0 | ～ | 5 | | 1,500 | | | |
| | | マダコ（小小） | 5 | ～ | 30 | | 1,000 | | | |
| エビ漕（大阪湾） | 3-4 | サルエビ | 1 | ～ | 20 | 0.8 | 1,000 | ～ | 3,500 | カワツ |
| | | サルエビ(中) | 2 | ～ | 45 | 0.9 | 800 | ～ | 2,000 | 中エビ |
| | | ハモ | 3 | ～ | 40 | 0.9 | 100 | ～ | 2,500 | |
| ゴチ網（タイゴチ）（大阪湾） | 4 | マダイ（小） | 4 | ～ | 100 | 1.2 | 200 | ～ | 3,000 | 500g以下 |
| | | マダイ（中、大） | 6 | ～ | 80 | 1.2 | 500 | ～ | 11,000 | 500g以上 |
| | | ウマヅラハギ | 0 | ～ | 70 | 2.8 | 600 | ～ | 2,800 | ナガハゲ |
| タイ網（大阪湾） | 5 | マダイ（小） | 2 | ～ | 60 | 1.2 | 200 | ～ | 2,800 | 500g以下 |
| | | マダイ（中、大） | 4 | ～ | 50 | 1.0 | 500 | ～ | 11,000 | 500g以上 |

調査地：淡路島岩屋　　調査日：2020/1/9　　主漁場：大阪湾北西部

| 漁業種類 | 隻数 | 主魚種 | 漁獲量(kg/隻・日) | | | 昨年比 | 単価(円/kg) | | | 備考 |
|---|---|---|---|---|---|---|---|---|---|---|
| 底曳 | 20 | スズキ | 5 | ～ | 20 | 3.1 | 600 | ～ | 800 | |
| | | マダイ | 5 | ～ | 15 | 0.7 | 3,000 | ～ | 8,000 | |
| | | アオリイカ | 3 | ～ | 8 | | 1,000 | ～ | 2,000 | |
| | | マナガツオ | 10 | ～ | 20 | 0.8 | 2,000 | ～ | 4,000 | |
| 延縄 | 3 | マアナゴ | 10 | ～ | 30 | 0.8 | 1,500 | ～ | 2,000 | |
| 浮き流し釣 | 4 | サワラ | 5 | ～ | 10 | | 1,000 | ～ | 2,000 | |
| タコツボ | 3 | マダコ | 10 | ～ | 20 | 1.0 | 1,000 | ～ | 2,000 | |
| いさり（棒突き） | 10 | ナマコ青 | 50 | ～ | 150 | 2.5 | 700 | ～ | 1,500 | |
| | | ナマコ赤 | 10 | ～ | 40 | 1.3 | 1,500 | ～ | 2,000 | |
| | | アワビ | 2 | ～ | 3 | 0.7 | 2,000 | ～ | 4,000 | |
| 建網 | 3 | マダイ | 3 | ～ | 8 | 0.7 | 3,000 | ～ | 8,000 | |
| 船曳網 | 30 | シラス | 5 | ～ | 15 | 1.5 | 8,000 | ～ | 13,000 | 一カゴ(30kg)当たり |

調査地：福良　　調査日：2020/1/9　　主漁場：鳴門海峡、紀伊水道北部

| 漁業種類 | 隻数 | 主魚種 | 漁獲量(kg/隻・日) | | | 前年比 | 単価(円/kg) | | | 備考 |
|---|---|---|---|---|---|---|---|---|---|---|
| 五智網 | 3 | マダイ | 10 | ～ | 20 | 1.0 | 800 | ～ | 1,300 | タイ |
| | | マダイ（中） | 10 | ～ | 20 | 1.0 | 700 | ～ | 1,100 | 中タイ |
| | | マダイ（小） | 10 | ～ | 30 | 1.0 | 500 | ～ | 800 | 小タイ |
| | | カスゴ | 10 | | | 1.0 | 400 | ～ | 500 | |
| | | ウマヅラハギ | 5 | ～ | 40 | 3.0 | 500 | ～ | 1,000 | 長ハゲ |
| 建網 | 5 | メバル | 5 | ～ | 15 | 2.5 | 800 | ～ | 1,200 | |
| | | ウマヅラハギ | 5 | ～ | 15 | 1.3 | 500 | ～ | 800 | 長ハゲ |
| | | メジナ | 10 | ～ | 20 | 1.2 | 100 | ～ | 200 | グレ |
| イサリ | 7 | サザエ | 10 | | | 1.0 | 700 | ～ | 1,000 | |
| | | アワビ | 5 | | | 1.0 | 2,000 | ～ | 6,000 | |
| | | ナマコ | 20 | ～ | 50 | 1.0 | 400 | ～ | 1,500 | |
| | | マダコ | 1 | ～ | 3 | 1.0 | 500 | ～ | 1,300 | タコ |
| | | ウニ | 10 | ～ | 30 | 1.0 | 1,400 | ～ | 2,700 | 単位（枚） |
| バッチ網 | 4 | シラス | 20 | ～ | 30 | 1.0 | 15,000 | ～ | 20,000 | 単位（杯） |
| サワラ釣 | 35 | サワラ | 15 | | | 1.0 | 800 | ～ | 1,200 | |
| | | サゴシ | 5 | | | 1.0 | 300 | ～ | 400 | |
| | | ハマチ | 5 | ～ | 50 | 3.7 | 100 | ～ | 150 | 単位（本） |
| タイ釣 | 5 | マダイ | 5 | ～ | 10 | 1.0 | 600 | ～ | 1,500 | タイ |
| | | ハマチ | 5 | ～ | 10 | 1.0 | 100 | ～ | 150 | 単位（本） |
| フグ縄 | 6 | トラフグ | 5 | ～ | 10 | 1.0 | 7,000 | ～ | 10,000 | |
| | | シマフグ | 5 | ～ | 10 | 1.0 | 800 | ～ | 1,000 | |
| | | シロサバフグ | 10 | ～ | 30 | 1.0 | 300 | | | |

調査地：沼島　　調査日：2020/1/14　　主漁場：紀伊水道北部

| 漁業種類 | 隻数 | 主魚種 | 漁獲量(kg/隻・日) | 昨年比 | 単価(円/kg) | 備考 |
|---|---|---|---|---|---|---|
| 底曳 | 27 | カミナリイカ（大） | 1.71 | | 948 | 文甲イカ大 |
| | | コウイカ（大） | 2.58 | | 980 | 針イカ大 |
| | | コウイカ（小） | 1.90 | | 624 | 針イカ小～豆 |
| | | ジンドウイカ | 1.26 | | 348 | ホイカ |
| | | クマエビ | 1.22 | 0.5 | 2,344 | 足赤エビ |
| | | エイ大 | 1.27 | 1.2 | 30 | |
| | | アカカマス（小） | 3.33 | 2.9 | 200 | |
| | | シログチ（小） | 3.12 | | 68 | クチ小～小小 |
| | | マダイ（大） | 3.11 | 0.5 | 1,121 | 大タイ |
| | | マダイ（中） | 2.33 | 0.3 | 776 | 中タイ |
| | | アカシタビラメ | 2.11 | | 685 | |
| | | ウマヅラハギ（大） | 1.62 | 0.2 | 754 | 〆長ハゲ大含む |
| | | ホウボウ | 1.39 | 1.7 | 452 | ホーボ |
| 建網 | 10 | マルアジ | 3.29 | 2.3 | 181 | |
| | | マダイ（大） | 5.35 | 2.1 | 881 | 大タイ |
| | | マダイ（中） | 2.42 | 0.9 | 600 | 中タイ |
| | | チダイ | 3.15 | | 300 | |
| | | カワハギ | 1.38 | | 717 | 中～中小丸ハゲ |
| | | ホウボウ | 4.36 | 1.3 | 482 | ホーボ |
| | | サバ（中） | 1.56 | | 267 | |
| 一本釣 | 31 | マダイ（大） | 5.66 | 3.5 | 1,745 | 大タイ |
| | | マダイ（中） | 6.52 | 1.2 | 925 | 中タイ |
| | | マダイ（小） | 0.27 | 0.3 | 524 | 小タイ |
| | | ツバス | 0.72 | | 200 | |
| | | メジロ | 2.65 | 2.6 | 200 | |
| | | マアジ（中） | 0.99 | 0.2 | 1,725 | 中アジ |
| | | ハマチ | 1.64 | 3.0 | 200 | |
| | | ブリ | 0.48 | 0.6 | 200 | |

# 第10表　漁況情報調査結果表（1月）

調査地：明石浦　　調査日：2020/2/13　　主漁場：大阪湾北西部、播磨灘東部

| 漁業種類 | 隻数 | 主魚種 | 漁獲量(kg/隻・日) | | | 昨年比 | 単価(円/kg) | | | 備考 |
|---|---|---|---|---|---|---|---|---|---|---|
| 釣り | ヒラメ (5) | ヒラメ | 2 | ～ | 20 | 1.0 | 1,000 | ～ | 6,000 | |
| | タチウオ(6) | タチウオ | 3 | ～ | 50 | 0.6 | 200 | ～ | 3,500 | |
| | マダイ(2) | マダイ (小) | 0 | ～ | 15 | 0.8 | 300 | ～ | 3,000 | |
| | | マダイ (中、大) | 0 | ～ | 20 | 0.7 | 700 | ～ | 8,000 | |
| | ツバス(4) | ツバス | 3 | ～ | 45 | 2.4 | 300 | ～ | 1,100 | |
| | サワラ (6) | サワラ | 2 | ～ | 50 | 2.1 | 1,000 | ～ | 4,000 | |
| | | サゴシ | 0 | ～ | 3 | 0.2 | 500 | ～ | 1,500 | |
| 底曳（播磨灘） | 25 | メイタガレイ（大） | 0 | ～ | 20 | 0.8 | 800 | ～ | 3,500 | |
| | | メイタガレイ（中） | 0 | ～ | 4 | 0.8 | 500 | ～ | 2,500 | |
| | | メイタガレイ（小） | 0 | ～ | 2 | 0.2 | 200 | ～ | 1,000 | |
| | | マダコ（大） | 0 | ～ | 5 | 0.6 | 2,000 | | | |
| | | マダコ（中） | 0 | ～ | 3 | 1.5 | 1,600 | | | |
| | | マダコ（小） | 2 | ～ | 10 | 4.0 | 1,400 | | | |
| | | マダコ（小小） | 5 | ～ | 60 | 7.2 | 900 | | | |
| | | コウイカ | 0 | ～ | 30 | | 1,000 | ～ | 3,500 | |
| | | イイダコ（メス） | 2 | ～ | 20 | 2.2 | 1,000 | ～ | 4,000 | |
| | | イイダコ（オス） | 2 | ～ | 15 | 1.1 | 700 | ～ | 1,500 | |
| | | ナマコ青 | 0 | ～ | 70 | | 600 | ～ | 900 | |
| | | ナマコ赤 | 0 | ～ | 20 | | 500 | ～ | 900 | |
| | | カサゴ | 0 | ～ | 25 | 0.7 | 200 | ～ | 2,500 | ガシラ |
| | | ヒラメ | 0 | ～ | 25 | 1.0 | 1,000 | ～ | 10,000 | |
| | | テナガダコ | 0 | ～ | 30 | 1.7 | 400 | ～ | 1,200 | |
| | | シロギス | 0 | ～ | 5 | | 800 | ～ | 2,000 | |
| | | オニオコゼ | 0 | ～ | 15 | | 200 | ～ | 6,000 | |
| | | コウライアサシタビラメ | 0 | ～ | 8 | | 100 | ～ | 2,000 | |
| | | クロダイ | 0 | ～ | 25 | 1.3 | 500 | ～ | 2,000 | チヌ |
| | | キチヌ | 0 | ～ | 15 | 1.5 | 100 | ～ | 500 | キビレ |
| 底曳（大阪湾） | 15 | メイタガレイ（大） | 0 | ～ | 20 | 1.0 | 800 | ～ | 3,500 | |
| | | メイタガレイ（中） | 0 | ～ | 4 | 0.8 | 500 | ～ | 2,500 | |
| | | メイタガレイ（小） | 0 | ～ | 2 | 0.3 | 200 | ～ | 1,000 | |
| | | マダコ（大） | 0 | ～ | 5 | 1.7 | 2,000 | | | |
| | | マダコ（中） | 0 | ～ | 3 | 1.0 | 1,600 | | | |
| | | マダコ（小） | 2 | ～ | 10 | 4.0 | 1,400 | | | |
| | | マダコ（小小） | 8 | ～ | 40 | 16.0 | 900 | | | |
| | | コウイカ | 0 | ～ | 40 | | 1,000 | ～ | 3,500 | |
| | | イイダコ（メス） | 2 | ～ | 15 | 2.1 | 1,000 | ～ | 4,000 | |
| | | イイダコ（オス） | 2 | ～ | 12 | 1.4 | 700 | ～ | 1,500 | |
| | | シロギス | 0 | ～ | 5 | 1.3 | 800 | ～ | 2,000 | |
| | | テナガダコ | 0 | ～ | 28 | 1.9 | 400 | ～ | 1,200 | |
| | | ヒラメ | 0 | ～ | 12 | 0.5 | 1,000 | ～ | 9,000 | |
| | | オニオコゼ | 0 | ～ | 15 | | 300 | ～ | 6,000 | |
| | | カスゴ | 0 | ～ | 6 | | 100 | ～ | 300 | |
| | | コウライアサシタビラメ | 0 | ～ | 16 | | 100 | ～ | 2,000 | |
| タイ網（大阪湾） | 1 | マダイ（小） | 0 | ～ | 30 | 0.8 | 300 | ～ | 3,000 | |
| | | マダイ（中、大） | 5 | ～ | 40 | 0.8 | 800 | ～ | 8,000 | |
| メバル引き | 3 | カサゴ | 30 | ～ | 90 | 0.9 | 100 | ～ | 2,500 | ガシラ |
| タコ曳（大阪湾） | 6 | マダコ（大） | 0 | ～ | 2 | | 2,000 | | | |
| | | マダコ（中） | 0 | ～ | 2 | | 1,600 | | | |
| | | マダコ（小） | 2 | ～ | 10 | | 1,400 | | | |
| | | マダコ（小小） | 20 | ～ | 80 | | 900 | | | |

調査地：淡路島岩屋　　調査日：2020/2/7　　主漁場：大阪湾北西部

| 漁業種類 | 隻数 | 主魚種 | 漁獲量(kg/隻・日) | | | 昨年比 | 単価(円/kg) | | | 備考 |
|---|---|---|---|---|---|---|---|---|---|---|
| 底曳 | 20 | マダイ | 5 | ～ | 15 | 0.8 | 2,000 | ～ | 5,000 | |
| | | カスゴ | 20 | ～ | 100 | | 300 | ～ | 800 | |
| | | スズキ | 10 | ～ | 50 | | 400 | ～ | 600 | |
| | | ヒラ | 30 | ～ | 80 | | 100 | ～ | 300 | |
| 延縄 | 3 | マアナゴ | 10 | ～ | 20 | 0.8 | 1,000 | ～ | 1,500 | |
| 一本釣 | 5 | ハマチ | 3 | ～ | 10 | | 300 | ～ | 600 | |
| 浮き流し釣 | 4 | サワラ | 3 | ～ | 5 | | 1,000 | ～ | 1,500 | |
| タコツボ | 3 | マダコ | 10 | ～ | 20 | 2.0 | 800 | ～ | 1,500 | |
| いさり(棒突き) | 10 | ナマコ青 | 50 | ～ | 100 | 1.2 | 500 | ～ | 800 | |
| | | ナマコ赤 | 10 | ～ | 30 | 1.3 | 300 | ～ | 600 | |
| | | アワビ | 2 | ～ | 4 | 1.2 | 2,000 | ～ | 4,000 | |
| 建網 | 3 | マダイ | 3 | ～ | 5 | 0.5 | 2,000 | ～ | 5,000 | |

調査地：福良　　調査日：2020/2/5　　主漁場：鳴門海峡、紀伊水道北部

| 漁業種類 | 隻数 | 主魚種 | 漁獲量(kg/隻・日) | | | 前年比 | 単価(円/kg) | | | 備考 |
|---|---|---|---|---|---|---|---|---|---|---|
| 五智網 | 3 | マダイ | 10 | ～ | 20 | 1.0 | 800 | ～ | 1,200 | タイ |
| | | マダイ（中） | 10 | ～ | 30 | 1.3 | 600 | ～ | 900 | 中タイ |
| | | マダイ（小） | 10 | ～ | 20 | 0.8 | 400 | ～ | 600 | 小タイ |
| | | ウマヅラハギ | 20 | ～ | 40 | 1.5 | 600 | ～ | 900 | 長ハゲ |
| 建網 | 5 | メバル | 3 | ～ | 10 | 1.6 | 800 | ～ | 1,200 | |
| | | ウマヅラハギ | 5 | ～ | 10 | 1.0 | 500 | ～ | 800 | 長ハゲ |
| | | ヒラメ | 1 | ～ | 10 | | 1,000 | ～ | 3,000 | 大口 |
| イサリ | 9 | サザエ | 10 | | | 1.0 | 700 | ～ | 900 | |
| | | アワビ | 5 | | | 1.0 | 2,000 | ～ | 5,000 | |
| | | ナマコ | 20 | ～ | 50 | 1.0 | 300 | ～ | 500 | |
| | | ウニ | 10 | ～ | 30 | 1.0 | 1,800 | ～ | 2,400 | 単位（枚） |
| | | マダコ | 1 | ～ | 3 | 1.0 | 600 | ～ | 2,000 | タコ |
| 縄船（延縄） | 7 | トラフグ | 2 | ～ | 10 | 1.2 | 5,000 | ～ | 10,000 | |
| | | メジロ | 2 | ～ | 10 | | 100 | ～ | 300 | |
| | | シマフグ | 20 | ～ | 40 | 0.8 | 600 | ～ | 1,000 | |
| サワラ釣 | 15 | サワラ | 2 | ～ | 20 | 1.1 | 800 | ～ | 1,200 | |
| | | サゴシ | 1 | ～ | 10 | 1.6 | 500 | ～ | 800 | |
| | | ヒラメ | 1 | ～ | 10 | | 1,000 | ～ | 3,000 | 大口 |
| | | ハマチ | 5 | ～ | 30 | 5.8 | 100 | ～ | 200 | |
| タイ釣 | 3 | マダイ | 5 | ～ | 10 | 1.0 | 800 | ～ | 1,500 | タイ |
| メバル釣 | 5 | メバル | 5 | ～ | 10 | 1.0 | 600 | ～ | 1,200 | |
| | | ヒラメ | 1 | ～ | 10 | | 1,000 | ～ | 3,000 | 大口 |

調査地：沼島　　調査日：2020/2/3　　主漁場：紀伊水道北部

| 漁業種類 | 隻数 | 主魚種 | 漁獲量(kg/隻・日) | 昨年比 | 単価(円/kg) | 備考 |
|---|---|---|---|---|---|---|
| 底曳 | 27 | コウイカ（大） | 2.62 | 3.6 | 1,101 | 針イカ大 |
| | | コウイカ（小） | 0.63 | | 838 | 針イカ小～豆 |
| | | ジンドウイカ | 2.96 | 1.0 | 300 | 水イカ |
| | | カミナリイカ（大） | 0.55 | 0.3 | 1,255 | 文甲イカ大 |
| | | クマエビ | 0.53 | 0.4 | 2,525 | 足赤エビ |
| | | アカカマス(小) | 1.37 | 1.4 | 200 | |
| | | シログチ（小） | 0.89 | | 73 | 小～小小クチ |
| | | スズキ | 0.87 | 0.8 | 200 | |
| | | マダイ（大） | 7.80 | 1.1 | 1,321 | 大タイ |
| | | マダイ（中） | 5.59 | 1.5 | 777 | 中タイ |
| | | ウマヅラハギ（大） | 11.14 | 0.4 | 659 | ↗大長ハゲ含む |
| | | ツバス | 3.85 | | 147 | |
| | | ホウボウ | 1.18 | 1.2 | 555 | ホーボ |
| 建網 | 8 | マダイ（大） | 17.11 | 1.0 | 1,123 | 大タイ |
| | | マダイ（大シメ） | 5.79 | 0.8 | 551 | 大タイ（シメ） |
| | | マダイ（中） | 2.22 | 0.8 | 811 | 中タイ |
| | | ホウボウ | 2.85 | 2.0 | 577 | ホーボ |
| | | ボラ | 3.13 | | 85 | |
| | | メバル | 1.45 | | 1,065 | 腹ボテメバル含む |
| | | メジロ | 0.99 | | 150 | |
| 一本釣 | 30 | マダイ（大） | 7.52 | 1.0 | 2,025 | 大タイ |
| | | マダイ（中） | 5.78 | 0.7 | 911 | 中タイ |
| | | チダイ | 0.15 | | 304 | |
| | | マアジ（中） | 0.28 | 0.5 | 1,831 | 中アジ |
| | | ブリ | 0.34 | 3.1 | 200 | |
| | | メジロ | 0.53 | 0.4 | 190 | |
| | | ハマチ | 0.65 | 0.3 | 194 | |
| | | ツバス | 1.91 | | 196 | |

# 第11表　漁況情報調査結果表（2月）

調査地：明石浦　調査日：2020/3/10　主漁場：大阪湾北西部、播磨灘東部

| 漁業種類 | 隻数 | 主魚種 | 漁獲量(kg/隻・日) | | | 昨年比 | 単価(円/kg) | | | 備考 |
|---|---|---|---|---|---|---|---|---|---|---|
| 釣り | ヒラメ (5-6) | ヒラメ | 2 | ～ | 25 | 1.0 | 1,500 | ～ | 11,000 | |
| | ツバス(5-6) | ツバス | 0 | ～ | 130 | | 200 | ～ | 700 | |
| | マダイ(1) | マダイ (小) | 0 | ～ | 6 | 0.9 | 1,000 | ～ | 2,500 | |
| | | マダイ (中、大) | 0 | ～ | 25 | 1.0 | 1,000 | ～ | 8,000 | |
| | サワラ (1) | サワラ | 0 | ～ | 110 | | 800 | ～ | 3,000 | |
| 底曳（播磨灘） | 25-26 | メイタガレイ (大) | 0 | ～ | 15 | 0.5 | 900 | ～ | 3,500 | |
| | | メイタガレイ (中) | 0 | ～ | 4 | 0.7 | 500 | ～ | 2,500 | |
| | | メイタガレイ (小) | 0 | ～ | 4 | 0.3 | 300 | ～ | 1,200 | |
| | | マダコ (大) | 0 | ～ | 3 | 0.5 | 1,800 | | | |
| | | マダコ (中) | 0 | ～ | 5 | 1.0 | 1,500 | | | |
| | | マダコ (小) | 3 | ～ | 10 | 1.3 | 1,100 | | | |
| | | マダコ (小小) | 3 | ～ | 20 | 1.5 | 880 | | | |
| | | コウイカ | 0 | ～ | 25 | | 800 | ～ | 3,000 | ハリイカ |
| | | イイダコ (メス) | 0 | ～ | 28 | 3.5 | 2,500 | ～ | 6,000 | イイモチ |
| | | イイダコ (オス) | 0 | ～ | 20 | 1.3 | 500 | ～ | 1,500 | ズボ |
| | | テナガダコ | 0 | ～ | 35 | 1.0 | 300 | ～ | 900 | |
| | | ウマヅラハギ | 0 | ～ | 15 | | 300 | ～ | 3,500 | 長ハゲ |
| | | ナマコ青 | 0 | ～ | 90 | | 500 | ～ | 900 | |
| | | ナマコ赤 | 0 | ～ | 25 | | 500 | ～ | 1,000 | |
| | | カサゴ | 0 | ～ | 25 | 0.8 | 200 | ～ | 2,800 | ガシラ |
| | | ヒラメ | 0 | ～ | 28 | 1.1 | 1,500 | ～ | 11,000 | |
| | | コウライアサシタヒラメ | 0 | ～ | 12 | | 100 | ～ | 1,500 | シタ |
| | | メゴチ | 0 | ～ | 13 | | 200 | ～ | 500 | |
| 底曳（大阪湾） | 12-13 | メイタガレイ (大) | 0 | ～ | 15 | 0.7 | 800 | ～ | 3,500 | |
| | | メイタガレイ (中) | 0 | ～ | 4 | 0.7 | 500 | ～ | 2,500 | |
| | | メイタガレイ (小) | 0 | ～ | 4 | 0.4 | 300 | ～ | 1,200 | |
| | | マダコ (大) | 0 | ～ | 3 | 0.5 | 1,800 | | | |
| | | マダコ (中) | 0 | ～ | 5 | 0.8 | 1,500 | | | |
| | | マダコ (小) | 3 | ～ | 10 | 1.6 | 1,100 | | | |
| | | マダコ (小小) | 3 | ～ | 20 | 2.3 | 880 | | | |
| | | コウイカ | 0 | ～ | 25 | | 800 | ～ | 3,000 | ハリイカ |
| | | テナガダコ | 0 | ～ | 28 | 1.0 | 300 | ～ | 900 | |
| | | イイダコ (メス) | 0 | ～ | 18 | 2.3 | 2500 | ～ | 6,000 | イイモチ |
| | | イイダコ (オス) | 0 | ～ | 15 | 1.3 | 500 | ～ | 1,500 | ズボ |
| | | コウライアサシタヒラメ | 0 | ～ | 12 | | 100 | ～ | 1,500 | シタ |
| | | カワハギ | 0 | ～ | 3 | | 300 | ～ | 2,500 | マルハゲ |
| | | メゴチ | 0 | ～ | 13 | | 200 | ～ | 500 | |
| | | シロギス | 0 | ～ | 4 | | 1,000 | ～ | 2,500 | |
| タコ曳（大阪湾） | 10 | マダコ (大) | 0 | ～ | 3 | 0.6 | 1,800 | | | |
| | | マダコ (中) | 0 | ～ | 5 | 1.0 | 1,500 | | | |
| | | マダコ (小) | 5 | ～ | 20 | 1.7 | 1,100 | | | |
| | | マダコ (小小) | 20 | ～ | 80 | 4.0 | 880 | | | |
| メバル引き | 3 | カサゴ | 30 | ～ | 90 | 1.1 | 200 | ～ | 3,000 | |
| 潜水 | 1 | ナミガイ | 50 | ～ | 160 | | 900 | ～ | | |

調査地：淡路島岩屋　調査日：2020/3/6　主漁場：大阪湾北西部

| 漁業種類 | 隻数 | 主魚種 | 漁獲量(kg/隻・日) | | | 昨年比 | 単価(円/kg) | | | 備考 |
|---|---|---|---|---|---|---|---|---|---|---|
| 底曳 | 20 | スズキ | 5 | ～ | 15 | | 300 | ～ | 500 | |
| | | マダイ | 3 | ～ | 20 | 1.0 | 2,000 | ～ | 3,000 | |
| | | カスゴ | 3 | ～ | 20 | | 2,000 | ～ | 3,000 | |
| | | ヒラ | 50 | ～ | 200 | 1.0 | 200 | ～ | 500 | |
| 延縄 | 4 | マアナゴ | 10 | ～ | 30 | 3.1 | 1,000 | ～ | 1,800 | |
| タコツボ | 3 | マダコ | 10 | ～ | 30 | 1.3 | 800 | ～ | 1,600 | |
| いさり（棒突き） | 10 | ナマコ青 | 30 | ～ | 50 | 1.1 | 400 | ～ | 600 | |
| | | ナマコ赤 | 10 | ～ | 20 | 1.0 | 300 | ～ | 500 | |
| | | アワビ | 2 | ～ | 3 | 0.6 | 2,000 | ～ | 4,000 | |
| 一本釣 | 5 | ハマチ | 5 | ～ | 15 | | 300 | ～ | 600 | |
| 浮き流し釣 | 4 | サワラ | 3 | ～ | 5 | | 1,000 | ～ | 1,200 | |
| 建網 | 3 | マダイ | 3 | ～ | 5 | 1.0 | 1,500 | ～ | 3,500 | |
| 船曳網 | 35 | イカナゴ（シンコ） | 2 | ～ | 5 | | 20,000 | ～ | 110,000 | 一カゴ(30kg)当たり |

調査地：福良　調査日：2020/3/5　主漁場：鳴門海峡、紀伊水道北部

| 漁業種類 | 隻数 | 主魚種 | 漁獲量(kg/隻・日) | | | 前年比 | 単価(円/kg) | | | 備考 |
|---|---|---|---|---|---|---|---|---|---|---|
| 五智網 | 3 | マダイ | 5 | ～ | 15 | 1.3 | 900 | ～ | 1,200 | タイ |
| | | マダイ (中) | 10 | ～ | 15 | 0.8 | 700 | ～ | 1,000 | 中タイ |
| | | マダイ (小) | 5 | ～ | 10 | 1.0 | 500 | ～ | 700 | 小タイ |
| | | ウマヅラハギ | 10 | ～ | 20 | 1.0 | 800 | ～ | 1,000 | 長ハゲ |
| 建網 | 4 | メバル | 5 | ～ | 10 | 1.9 | 600 | ～ | 1,000 | |
| | | ハマチ | 10 | | | | 200 | ～ | | |
| | | ウマヅラハギ | 5 | | | 1.0 | 800 | ～ | 1,000 | 長ハゲ |
| イサリ | 9 | サザエ | 10 | | | 1.0 | 700 | ～ | 900 | |
| | | アワビ | 5 | | | 1.0 | 2,000 | ～ | 5,000 | |
| | | マダコ | 0.5 | | | 0.3 | 600 | ～ | 1,900 | タコ |
| | | ナマコ | 20 | ～ | 50 | 1.0 | 300 | ～ | 600 | |
| | | ウニ | 5 | ～ | 10 | 0.8 | 1,500 | ～ | 2,000 | 単位（枚） |
| サワラ釣り | 10 | サワラ | 2 | ～ | 6 | 0.5 | 800 | ～ | 1,200 | |
| | | サゴシ | 1 | ～ | 5 | | 500 | ～ | 700 | |
| | | ヒラメ | 1 | ～ | 5 | | 800 | ～ | 2,500 | |
| 縄船（延縄） | 6 | トラフグ | 2 | ～ | 6 | 0.8 | 4,000 | ～ | 7,000 | |
| | | シマフグ | 10 | ～ | 15 | 0.6 | 800 | ～ | 1,000 | |
| ガシラ釣り | 6 | カサゴ | 3 | ～ | 8 | 1.0 | 500 | ～ | 1,000 | ガシラ |
| | | | 4 | ～ | 10 | | 800 | ～ | 1,200 | |
| | | | 1 | ～ | 5 | | 800 | ～ | 2,500 | |

調査地：沼島　調査日：2020/3/9　主漁場：紀伊水道北部

| 漁業種類 | 隻数 | 主魚種 | 漁獲量(kg/隻・日) | 昨年比 | 単価(円/kg) | 備考 |
|---|---|---|---|---|---|---|
| 底曳 | 25 | コウイカ (大) | 3.29 | 4.2 | 945 | 針イカ大 |
| | | ジンドウイカ | 3.05 | 1.5 | 300 | 水イカ |
| | | オニオコゼ (大) | 0.92 | | 671 | オコゼ大 |
| | | オノオコゼ (小) | 0.95 | | 528 | オコゼ小 |
| | | マダイ (大) | 4.19 | 1.3 | 1,209 | 大タイ |
| | | マダイ (中) | 4.01 | 3.9 | 716 | 中タイ |
| | | ウマヅラハギ (大) | 3.21 | 0.3 | 737 | ↙長ハゲ大含む |
| | | ツバス | 3.34 | | 150 | |
| | | メジロ | 2.35 | 2.9 | 148 | |
| | | アカシタビラメ (大) | 1.52 | 1.9 | 900 | アカシタ大 |
| | | アカシタビラメ (中) | 2.75 | | 700 | アカシタ中 |
| | | アカシタビラメ (小) | 1.32 | 0.9 | 400 | アカシタ小 |
| | | ホウボウ | 2.26 | 1.1 | 574 | ホーボ |
| 建網 | 9 | マダイ (大) | 23.41 | 2.1 | 978 | 大タイ |
| | | マダイ (大シメ) | 6.23 | 1.1 | 526 | 大タイ（シメ） |
| | | マダイ (中) | 3.28 | 1.7 | 684 | 中タイ |
| | | ホウボウ | 3.99 | 3.3 | 599 | ホーボ |
| | | ボラ | 1.65 | | 100 | |
| | | メバル | 1.71 | 1.8 | 996 | 腹ボテメバル含む |
| | | メバル（シメ） | 2.19 | | 902 | ↙腹ボテメバル含む |
| 一本釣 | 30 | マダイ (大) | 5.58 | 0.9 | 1,943 | 大タイ |
| | | マダイ (中) | 4.48 | 0.8 | 829 | 中タイ |
| | | マダイ (小) | 0.22 | 0.6 | 600 | 小タイ |
| | | マアジ (中) | 0.31 | 1.1 | 1,775 | 中アジ |
| | | ブリ | 0.31 | | 200 | |
| | | ツバス | 3.62 | 13.9 | 185 | |
| | | メジロ | 1.48 | 1.1 | 200 | |
| | | ハマチ | 0.37 | 0.2 | 200 | |

# 第12表　漁況情報調査結果表（3月）

調査地：明石浦　　調査日：2020/4/9　　主漁場：大阪湾北西部、播磨灘東部

| 漁業種類 | 隻数 | 主魚種 | 漁獲量(kg/隻・日) | 昨年比 | 単価(円/kg) | 備考 |
|---|---|---|---|---|---|---|
| 釣り | ヒラメ (5) | ヒラメ | 2 ～ 30 | 1.3 | 1,000 ～ 8,000 | |
| | ツバス (5) | ツバス | 3 ～ 150 | | 150 ～ 1,000 | |
| | | ハマチ | 0 ～ 20 | | 100 ～ 1,000 | |
| | タイ (2) | マダイ (小) | 3 ～ 8 | 0.7 | 300 ～ 2,500 | |
| | | マダイ (中、大) | 3 ～ 30 | 0.9 | 500 ～ 6,500 | |
| 底曳 (播磨灘) | 30 | メイタガレイ (大) | 2 ～ 20 | 0.8 | 800 ～ 4,000 | |
| | | メイタガレイ (中) | 0 ～ 5 | 0.6 | 500 ～ 2,500 | |
| | | メイタガレイ (小) | 0 ～ 3 | 0.4 | 300 ～ 1,200 | |
| | | マダコ (大) | 0 ～ 5 | 0.6 | 1,800 | |
| | | マダコ (中) | 0 ～ 5 | 0.8 | 1,500 | |
| | | マダコ (小) | 0 ～ 30 | 2.0 | 1,200 | |
| | | マダコ (小小) | 0 ～ 40 | 2.0 | 850 | |
| | | カサゴ | 0 ～ 25 | 1.0 | 100 ～ 3,000 | ガシラ |
| | | アイナメ | 0 ～ 12 | 1.7 | 2,000 ～ 9,000 | アブラメ |
| | | テナガダコ | 0 ～ 50 | 0.7 | 200 ～ 800 | |
| | | ナマコ青 | 0 ～ 90 | 1.0 | 300 ～ 900 | |
| | | ナマコ赤 | 0 ～ 10 | 0.7 | 300 ～ 1,100 | |
| | | キチヌ | 0 ～ 13 | 0.4 | 100 ～ 500 | キビレ |
| | | クロダイ | 0 ～ 25 | 0.8 | 300 ～ 1,300 | |
| | | イシガレイ | 0 ～ 6 | | 500 ～ 2,500 | |
| | | オニオコゼ | 0 ～ 12 | | 100 ～ 6,000 | |
| | | イイダコ (メス) | 0 ～ 12 | 1.5 | 2,500 ～ 14,000 | イイモチ |
| | | イイダコ (オス) | 0 ～ 12 | 0.8 | 300 ～ 1,500 | ズボ |
| 底曳 (大阪湾) | 15 | メイタガレイ (大) | 2 ～ 18 | 0.7 | 800 ～ 4,000 | |
| | | メイタガレイ (中) | 0 ～ 5 | 0.8 | 500 ～ 2,500 | |
| | | メイタガレイ (小) | 0 ～ 3 | 0.5 | 300 ～ 1,200 | |
| | | マダコ (大) | 0 ～ 6 | 1.2 | 1,800 | |
| | | マダコ (中) | 0 ～ 6 | 1.2 | 1,500 | |
| | | マダコ (小) | 0 ～ 20 | 6.7 | 1,200 | |
| | | マダコ (小小) | 2 ～ 40 | 14.0 | 850 | |
| | | アイナメ | 0 ～ 6 | 1.2 | 2,000 ～ 9,000 | アブラメ |
| | | テナガダコ | 0 ～ 40 | 0.8 | 200 ～ 800 | |
| | | ヒラメ | 0 ～ 12 | | 1000 ～ 10,000 | |
| | | コウイカ | 0 ～ 40 | | 800 ～ 3,000 | ハリイカ |
| | | アカシタビラメ | 0 ～ 8 | 0.5 | 100 ～ 1,500 | |
| | | オニオコゼ | 0 ～ 12 | | 100 ～ 6,000 | |
| | | イイダコ (メス) | 0 ～ 8 | 1.0 | 2,000 ～ 14,000 | イイモチ |
| | | イイダコ (オス) | 0 ～ 10 | 0.7 | 300 ～ 1,500 | ズボ |
| タコ曳 (大阪湾) | 11 | マダコ (大) | 0 ～ 2 | 0.4 | 1,800 | |
| | | マダコ (中) | 0 ～ 2 | 0.4 | 1,500 | |
| | | マダコ (小) | 5 ～ 30 | 1.4 | 1,200 | |
| | | マダコ (小小) | 20 ～ 60 | 2.3 | 850 | |
| ガシラ引き | 3 | カサゴ | 50 ～ 120 | 1.5 | 100 ～ 2,500 | ガシラ |
| | | アイナメ | 0 ～ 12 | 0.8 | 2,000 ～ 7,000 | アブラメ |
| 潜水 | 1 | ミルガイ | 50 ～ 120 | | 1,000 ～ | |

調査地：淡路島岩屋　　調査日：2020/4/6　　主漁場：大阪湾北西部

| 漁業種類 | 隻数 | 主魚種 | 漁獲量(kg/隻・日) | 昨年比 | 単価(円/kg) | 備考 |
|---|---|---|---|---|---|---|
| 底曳 | 20 | スズキ | 5 ～ 20 | | 100 ～ 200 | |
| | | カスゴ | 20 ～ 40 | | 200 ～ 500 | |
| | | マダイ | 10 ～ 40 | 1.4 | 500 ～ 1,000 | |
| 延縄 | 3 | マアナゴ | 10 ～ 20 | 2.7 | 1,000 ～ 1,500 | |
| タコツボ | 3 | マダコ | 10 ～ 30 | 2.7 | 500 ～ 1,000 | |
| キス流し | 3 | シロギス | 5 ～ 10 | 1.4 | 800 ～ 1,200 | |
| 建網 | 3 | マダイ | 3 ～ 10 | 1.0 | 500 ～ 1,000 | |
| 一本釣 | 5 | ハマチ | 3 ～ 6 | | 200 ～ 300 | |
| 浮き流し釣 | 4 | サワラ | 3 ～ 8 | | 500 ～ 800 | |

調査地：福良　　調査日：2020/4/16　　主漁場：鳴門海峡、紀伊水道北部

| 漁業種類 | 隻数 | 主魚種 | 漁獲量(kg/隻・日) | 前年比 | 単価(円/kg) | 備考 |
|---|---|---|---|---|---|---|
| 五智網 | 3 | マダイ | 5 ～ 10 | 1.0 | 800 ～ 1,200 | タイ |
| | | マダイ (中) | 5 ～ 10 | 1.0 | 600 ～ 1,000 | 中タイ |
| | | マダイ (小) | 5 ～ 10 | 1.0 | 400 ～ 700 | 小タイ |
| | | ウマヅラハギ | 10 ～ 20 | 1.0 | 500 ～ 1,000 | 長ハゲ |
| 建網 | 7 | メバル | 5 ～ 10 | 1.9 | 600 ～ 800 | |
| | | ウマヅラハギ | 5 | 1.0 | 600 ～ 800 | 長ハゲ |
| | | ヒラメ | 3 ～ 5 | | 800 ～ 1,500 | |
| | | カサゴ | 5 ～ 10 | 0.6 | 500 | ガシラ |
| | | シリヤケイカ | 5 ～ 10 | 1.0 | 600 ～ 800 | |
| イサリ | 7 | サザエ | 10 | 1.0 | 800 | |
| | | アワビ | 5 | 1.0 | 2,500 ～ 5,500 | |
| | | ナマコ | 20 ～ 50 | 1.0 | 300 ～ 600 | |
| | | マダコ | 1 ～ 3 | 1.0 | 600 ～ 1,800 | |
| | | ウニ | 10 | 1.0 | 1,600 ～ 2,400 | 単位 (枚) |
| ガシラ釣 | 7 | メバル | 5 ～ 10 | 1.0 | 600 ～ 1,000 | |
| | | ヒラメ | 3 ～ 5 | | 1,000 ～ 2,000 | |
| | | カサゴ | 5 ～ 10 | | 500 | ガシラ |
| サワラ釣 | 15 | サワラ | 5 ～ 15 | 0.7 | 600 ～ 1,500 | |
| | | メジロ | 6 | 1.0 | 300 | |
| | | ヒラメ | 3 | 1.0 | 1,500 ～ 2,500 | |
| アジ釣 | 4 | マアジ | 2 ～ 5 | 0.5 | 600 ～ 1,000 | |

調査地：沼島　　調査日：2020/4/6　　主漁場：紀伊水道北部

| 漁業種類 | 隻数 | 主魚種 | 漁獲量(kg/隻・日) | 昨年比 | 単価(円/kg) | 備考 |
|---|---|---|---|---|---|---|
| 底曳 | 26 | コウイカ (大) | 4.45 | 4.1 | 801 | 針イカ大 |
| | | ジンドウイカ | 2.80 | 0.9 | 300 | 水イカ |
| | | シリヤケイカ | 1.50 | 0.7 | 300 | マイカ |
| | | アカカマス(小) | 1.05 | | 200 | 足赤エビ |
| | | マダイ (大) | 4.92 | 0.5 | 1,244 | 大タイ |
| | | マダイ (中) | 3.39 | 0.3 | 702 | 中タイ |
| | | メジロ | 1.71 | | 150 | |
| | | ツバス | 2.89 | 4.4 | 150 | |
| | | ウマヅラハギ (大) | 1.45 | 0.4 | 863 | ♂大長ハゲ含む |
| | | アカシタビラメ (大) | 1.58 | | 899 | |
| | | アカシタビラメ (中) | 2.48 | 3.1 | 641 | |
| | | アカシタビラメ (小) | 1.24 | | 400 | |
| | | ホウボウ | 2.91 | 1.4 | 583 | ホーボ |
| 建網 | 9 | マダイ (大) | 49.50 | 4.3 | 681 | 大タイ |
| | | マダイ (大シメ) | 26.86 | 6.6 | 506 | 大タイ (シメ) |
| | | マダイ (中) | 12.45 | 6.8 | 607 | 中タイ |
| | | マダイ (中シメ) | 4.89 | | 343 | 中タイ (シメ) |
| | | ツバス (シメ) | 5.86 | | 68 | |
| | | メバル(シメ) | 3.21 | | 968 | ♂腹ボテメマル含む |
| | | サバ (大) | 4.38 | | 640 | サバ大 |
| 一本釣 | 26 | マダイ (大) | 1.15 | 0.4 | 2,558 | 大タイ |
| | | マダイ (中) | 0.96 | 0.4 | 810 | 中タイ |
| | | ツバス | 1.65 | | 200 | |
| | | ウマヅラハギ (大) | 0.21 | | 881 | 長ハゲ大 |
| | | メジロ | 0.21 | 0.4 | 200 | |
| | | マアジ (中) | 7.95 | 1.7 | 1,390 | 中アジ |
| | | ハマチ | 0.37 | 0.2 | 200 | |

## (2) 海況調査

### 第１表－1 海洋観測結果（平成31年４月）

| 海域 | | 紀伊水道 | | | | | | | | | 大阪湾 | | | | | | | | | | |
|---|---|---|---|---|---|---|---|---|---|---|---|---|---|---|---|---|---|---|---|---|---|
| 観測点 | St. No. | K01 | K02 | K03 | K04 | K05 | K07 | K08 | K09 | 平均 | A01 | A02 | A04 | A05 | A06 | A08 | A09 | A10 | A11 | A12 | 平均 |
| | Lat. N | 34142 | 34092 | 34141 | 34073 | 34104 | 34093 | 34079 | 34116 | | 34365 | 34309 | 34245 | 34190 | 34328 | 34224 | 34346 | 34310 | 34276 | 34360 | |
| | Long. E | 135033 | 135032 | 134589 | 134566 | 134517 | 134463 | 134412 | 134404 | | 135038 | 135026 | 134576 | 134584 | 135072 | 135056 | 135119 | 135148 | 135104 | 135178 | |
| 調査月日 | | 4/16 | 4/16 | 4/16 | 4/16 | 4/16 | 4/16 | 4/16 | 4/16 | | 4/15 | 4/15 | 4/15 | 4/16 | 4/15 | 4/15 | 4/15 | 4/15 | 4/15 | 4/15 | |
| 調査時刻 | | 10:53 | 11:12 | 10:33 | 11:36 | 11:58 | 12:20 | 12:51 | 13:08 | | 9:48 | 10:25 | 10:52 | 10:11 | 10:06 | 11:17 | 13:08 | 12:10 | 11:50 | 12:49 | |
| 水温(℃) | 0m | 14.2 | 14.2 | 14.0 | 14.2 | 14.3 | 13.6 | 13.5 | 13.1 | 13.9 | 13.0 | 13.1 | 13.3 | 13.9 | 13.1 | 13.2 | 13.6 | 13.4 | 13.5 | 13.7 | 13.4 |
| | 10m | 14.2 | 14.0 | 13.9 | 14.1 | 14.2 | 13.9 | 13.5 | 13.1 | 13.9 | 13.0 | 13.1 | 13.3 | 13.9 | 13.0 | 13.0 | 13.1 | 13.0 | 13.0 | 13.1 | 13.2 |
| | 25m | 14.2 | 14.0 | 13.9 | 13.9 | 14.2 | 14.2 | | 13.1 | 13.9 | 13.0 | 13.2 | 13.8 | 13.9 | 13.0 | 13.8 | | | 13.0 | | 13.4 |
| | 50m | | 14.8 | 14.5 | 15.1 | 14.7 | | | | 14.8 | 13.3 | 13.7 | | 13.9 | 13.1 | | | | | | 13.5 |
| | bottom | 14.3 | | | | | 14.7 | 13.5 | 13.1 | 13.9 | 13.2 | 13.7 | 13.8 | | 13.2 | 13.8 | 13.1 | 13.0 | 13.0 | 13.0 | 13.3 |
| 塩分 | 0m | 33.59 | 33.47 | 33.43 | 33.46 | 33.58 | 33.07 | 32.81 | 32.61 | 33.25 | 32.52 | 32.47 | 32.57 | 33.28 | 32.47 | 32.52 | 31.79 | 31.82 | 31.81 | 30.08 | 32.13 |
| | 10m | 33.59 | 33.48 | 33.46 | 33.49 | 33.61 | 33.38 | 32.89 | 32.62 | 33.32 | 32.60 | 32.63 | 32.74 | 33.30 | 32.53 | 32.56 | 32.65 | 32.61 | 32.29 | 32.51 | 32.64 |
| | 25m | 33.60 | 33.64 | 33.48 | 33.56 | 33.70 | 33.59 | | 32.62 | 33.46 | 32.61 | 32.81 | 33.35 | 33.32 | 32.57 | 33.31 | | | 32.69 | | 32.95 |
| | 50m | | 34.20 | 33.88 | 34.28 | 34.04 | | | | 34.10 | 32.88 | 33.31 | | 33.32 | 32.77 | | | | | | 33.07 |
| | bottom | 33.71 | | | | | 33.98 | 32.91 | 32.63 | 33.31 | 32.87 | 33.31 | 33.40 | | 32.79 | 33.37 | 32.71 | 32.65 | 32.69 | 32.72 | 32.95 |
| 海象 | 海深(m) | 41 | 55 | 61 | 68 | 58 | 42 | 18 | 46 | | 63 | 64 | 48 | 88 | 57 | 33 | 23 | 20 | 29 | 19 | |
| | 水色 | 9G2.5/4.5 | 5BG2.5/4.5 | 5BG2.5/4.5 | 5BG2.5/4.5 | 5BG2.5/4.5 | 5BG2.5/4.5 | 5BG2.5/4.5 | 9G2.5/4.5 | | 5BG2.5/4.5 | 5BG2.5/4.5 | 5BG2.5/4.5 | 5BG2.5/4.5 | 5BG2.5/4.5 | 5BG2.5/4.5 | 9G2.5/4.5 | 3G3.0/4.5 | 3G3.0/4.5 | 3G3.0/4.5 | |
| | 透明度(m) | 7.8 | 11.2 | 11.5 | 12.8 | 12.2 | 10.0 | 9.1 | 8.5 | 10.4 | 9.9 | 11.8 | 11.8 | 9.8 | 11.5 | 10.7 | 7.8 | 5.5 | 5.1 | 3.0 | 8.7 |
| | 波浪 | 1 | 1 | 1 | 1 | 1 | 0 | 1 | 1 | | 1 | 1 | 1 | 1 | 1 | 1 | 1 | 1 | 1 | 1 | |
| | うねり | 0 | 0 | 0 | 0 | 0 | 0 | 0 | 0 | | 0 | 0 | 0 | 0 | 0 | 0 | 0 | 0 | 0 | 0 | |
| カタクチイワシ | 卵 | 0 | 0 | 0 | 0 | 0 | 0 | 0 | 0 | 0.0 | 0 | 0 | 0 | 0 | 0 | 0 | 0 | 5 | 2 | 11 | 1.8 |
| | 稚仔 | 0 | 0 | 0 | 0 | 0 | 0 | 0 | 0 | 0.0 | 0 | 0 | 1 | 4 | 1 | 0 | 2 | 2 | 1 | 0 | 1.1 |
| 観測船名 | | 船長 | 観測員 | | | 観測表担当者 | | 卵稚仔担当者 | | | | | | | | | | | | | |
| 新ひょうご(48トン) | | 辻 | 西川・宮原 | | | 原田・宮原・高倉 | | 魚住 | | | | | | | | | | | | | |

〈備考〉
・Lat. N及びLong. Eの表示； 34142, 135033は34° 14.2', 135° 03.3'を示す。
・カタクチイワシの卵・稚仔は丸特ネット1曳網当りの採集数を示す。
・2018(H30)年4月から、大阪湾の定点(A5を除く)ではCTDを着底させている。

### 第１表－2 海洋観測結果（令和元年６月）

| 海域 | | 紀伊水道 | | | | | | | | | 大阪湾 | | | | | | | | | | |
|---|---|---|---|---|---|---|---|---|---|---|---|---|---|---|---|---|---|---|---|---|---|
| 観測点 | St. No. | K01 | K02 | K03 | K04 | K05 | K07 | K08 | K09 | 平均 | A01 | A02 | A04 | A05 | A06 | A08 | A09 | A10 | A11 | A12 | 平均 |
| | Lat. N | 34142 | 34092 | 34141 | 34073 | 34104 | 34093 | 34079 | 34116 | | 34365 | 34309 | 34245 | 34190 | 34328 | 34224 | 34346 | 34310 | 34276 | 34360 | |
| | Long. E | 135033 | 135032 | 134589 | 134566 | 134517 | 134463 | 134412 | 134404 | | 135038 | 135026 | 134576 | 134584 | 135072 | 135056 | 135119 | 135148 | 135104 | 135178 | |
| 調査月日 | | 6/12 | 6/12 | 6/12 | 6/12 | 6/12 | 6/12 | 6/12 | 6/12 | | 6/13 | 6/13 | 6/13 | 6/12 | 6/13 | 6/13 | 6/13 | 6/13 | 6/13 | 6/13 | |
| 調査時刻 | | 12:43 | 12:21 | 12:59 | 11:45 | 11:24 | 11:03 | 10:45 | 10:29 | | 13:52 | 9:59 | 10:27 | 13:29 | 9:40 | 11:41 | 13:26 | 12:42 | 12:06 | 13:05 | |
| 水温(℃) | 0m | 20.0 | 21.1 | 20.2 | 20.5 | 21.1 | 19.7 | 19.6 | 19.6 | 20.2 | 20.6 | 20.4 | 20.7 | 21.4 | 20.5 | 22.6 | 20.0 | 22.0 | 22.2 | 21.6 | 21.2 |
| | 10m | 18.7 | 19.6 | 18.8 | 19.4 | 19.7 | 19.6 | 19.6 | 19.6 | 19.4 | 20.1 | 19.8 | 20.2 | 19.7 | 19.8 | 19.3 | 19.6 | 19.6 | 19.7 | 19.5 | 19.7 |
| | 25m | 18.2 | 19.0 | 18.2 | 19.2 | 19.2 | 19.2 | | 19.6 | 18.9 | 19.9 | 19.7 | 19.3 | 19.3 | 19.7 | 19.0 | | | 19.5 | | 19.5 |
| | 50m | | 17.9 | 17.4 | 18.2 | 17.0 | | | | 17.6 | 19.9 | 18.8 | | 19.1 | 19.2 | | | | | | 19.2 |
| | bottom | 18.0 | | | | | 18.2 | 19.5 | 19.6 | 18.8 | 19.8 | 18.5 | 18.1 | | 19.2 | 18.9 | 19.5 | 19.6 | 19.3 | 19.1 | 19.1 |
| 塩分 | 0m | 33.23 | 32.57 | 32.61 | 33.04 | 33.21 | 32.84 | 32.74 | 32.70 | 32.87 | 31.65 | 32.18 | 32.04 | 31.83 | 31.96 | 31.08 | 32.63 | 30.68 | 30.71 | 28.46 | 31.32 |
| | 10m | 33.89 | 33.42 | 33.72 | 33.35 | 33.32 | 32.84 | 32.76 | 32.70 | 33.25 | 32.25 | 32.53 | 32.29 | 33.00 | 32.62 | 32.69 | 32.74 | 32.73 | 32.70 | 32.65 | 32.62 |
| | 25m | 34.29 | 33.66 | 34.14 | 33.48 | 33.45 | 33.44 | | 32.70 | 33.59 | 32.53 | 32.62 | 33.29 | 33.30 | 32.67 | 33.54 | | | 32.81 | | 32.97 |
| | 50m | | 34.50 | 34.53 | 34.53 | 34.58 | | | | 34.54 | 32.58 | 33.69 | | 33.48 | 33.24 | | | | | | 33.25 |
| | bottom | 34.38 | | | | | 34.12 | 32.78 | 32.71 | 33.50 | 32.65 | 33.92 | 34.13 | | 33.24 | 33.64 | 32.89 | 32.76 | 33.06 | 32.76 | 33.23 |
| 海象 | 海深(m) | 41 | 55 | 61 | 67 | 58 | 41 | 18 | 41 | | 54 | 64 | 47 | 87 | 52 | 34 | 22 | 19 | 29 | 19 | |
| | 水色 | 9G2.5/4.5 | 9G2.5/4.5 | 9G2.5/4.5 | 5BG2.5/4.5 | 5BG2.5/4.5 | 5BG2.5/4.5 | 5BG2.5/4.5 | 5BG2.5/4.5 | | 3G3.0/4.5 | 9G2.5/4.5 | 9G2.5/4.5 | 9G2.5/4.5 | 3G3.0/4.5 | 3GY3.5/5.0 | 9G2.5/4.5 | 3G3.0/4.5 | 3G3.0/4.5 | 3GY3.5/5.0 | |
| | 透明度(m) | 8.2 | 6.5 | 8.8 | 9.8 | 10.2 | 10.5 | 10.1 | 10.6 | 9.3 | 5.0 | 6.2 | 8.2 | 6.7 | 5.4 | 2.9 | 7.8 | 2.8 | 2.9 | 2.2 | 5.0 |
| | 波浪 | 2 | 1 | 1 | 1 | 1 | 2 | 1 | 1 | | 1 | 0 | 1 | 1 | 1 | 1 | 1 | 1 | 1 | 1 | |
| | うねり | 0 | 0 | 0 | 0 | 0 | 0 | 0 | 0 | | 0 | 0 | 0 | 0 | 0 | 0 | 0 | 0 | 0 | 0 | |
| カタクチイワシ | 卵 | 0 | 0 | 0 | 0 | 0 | 1 | 1 | 4 | 0.8 | 17 | 0 | 0 | 1 | 16 | 3 | 0 | 14 | 41 | 70 | 16.2 |
| | 稚仔 | 0 | 0 | 0 | 0 | 1 | 1 | 4 | 11 | 2.1 | 0 | 0 | 0 | 1 | 0 | 15 | 0 | 0 | 8 | 3 | 2.7 |
| 観測船名 | | 船長 | 観測員 | | | 観測表担当者 | | 卵稚仔担当者 | | | | | | | | | | | | | |
| 新ひょうご(48トン) | | 辻 | 原田・魚住・高倉 | | | 原田・宮原・高倉 | | 魚住 | | | | | | | | | | | | | |

〈備考〉
・Lat. N及びLong. Eの表示； 34142, 135033は34° 14.2', 135° 03.3'を示す。
・カタクチイワシの卵・稚仔は丸特ネット1曳網当りの採集数を示す。
・2018(H30)年4月から、大阪湾の定点(A5を除く)ではCTDを着底させている。

## 第１表－3　海洋観測結果（令和元年８月）

| 海域 | | 紀伊水道 | | | | | | | | | 大阪湾 | | | | | | | | | | |
|---|---|---|---|---|---|---|---|---|---|---|---|---|---|---|---|---|---|---|---|---|---|
| 観測点 | St. No. | K01 | K02 | K03 | K04 | K05 | K07 | K08 | K09 | 平均 | A01 | A02 | A04 | A05 | A06 | A08 | A09 | A10 | A11 | A12 | 平均 |
| | Lat. N | 34142 | 34092 | 34141 | 34073 | 34104 | 34093 | 34079 | 34116 | | 34365 | 34309 | 34245 | 34190 | 34328 | 34224 | 34346 | 34310 | 34276 | 34360 | |
| | Long. E | 135033 | 135032 | 134589 | 134566 | 134517 | 134463 | 134412 | 134404 | | 135038 | 135026 | 134576 | 134584 | 135072 | 135056 | 135119 | 135148 | 135104 | 135178 | |
| 調査月日 | | 8/20 | 8/20 | 8/20 | 8/20 | 8/20 | 8/20 | 8/20 | 8/20 | | 8/19 | 8/19 | 8/19 | 8/20 | 8/19 | 8/19 | 8/19 | 8/19 | 8/19 | 8/19 | |
| 調査時刻 | | 12:49 | 12:26 | 13:07 | 11:57 | 11:34 | 11:12 | 10:54 | 10:34 | | 9:57 | 14:11 | 13:38 | 13:30 | 10:18 | 12:04 | 10:38 | 11:20 | 11:39 | 10:58 | |
| 水温(℃) | 0m | 27.1 | 27.8 | 26.5 | 27.8 | 27.6 | 26.7 | 26.1 | 25.9 | 26.9 | 25.7 | 26.2 | 26.3 | 26.1 | 25.8 | 26.3 | 28.0 | 27.7 | 26.9 | 27.9 | 26.7 |
| | 10m | 25.2 | 25.7 | 25.6 | 25.7 | 26.8 | 26.7 | 25.6 | 25.8 | 25.9 | 25.6 | 25.7 | 25.4 | 25.3 | 25.7 | 25.8 | 25.6 | 25.6 | 26.3 | 25.8 | 25.7 |
| | 25m | 23.9 | 24.6 | 25.1 | 25.0 | 26.9 | 26.4 | | 25.8 | 25.4 | 25.6 | 25.5 | 25.3 | 25.3 | 25.7 | 25.4 | | | 25.5 | | 25.5 |
| | 50m | | 22.2 | 22.2 | 24.4 | 25.7 | | | | 23.6 | 25.5 | 25.4 | | 24.1 | 25.6 | | | | | | 25.1 |
| | bottom | 22.4 | | | | | 24.9 | 25.6 | 25.4 | 24.5 | 25.4 | 25.2 | 25.0 | | 25.6 | 25.4 | 25.1 | 25.2 | 25.3 | 25.4 | 25.3 |
| 塩分 | 0m | 30.55 | 29.01 | 31.12 | 28.89 | 29.34 | 31.03 | 30.63 | 31.74 | 30.29 | 31.95 | 31.31 | 32.08 | 31.52 | 31.98 | 31.75 | 26.05 | 28.81 | 31.68 | 22.39 | 29.95 |
| | 10m | 32.25 | 31.72 | 31.89 | 32.15 | 32.35 | 31.99 | 31.91 | 31.89 | 32.02 | 32.01 | 31.98 | 32.18 | 32.18 | 31.99 | 31.88 | 32.04 | 31.99 | 31.73 | 31.79 | 31.98 |
| | 25m | 32.88 | 32.55 | 32.22 | 32.37 | 33.02 | 33.35 | | 31.91 | 32.61 | 32.04 | 32.06 | 32.27 | 32.19 | 31.99 | 32.22 | | | 32.05 | | 32.12 |
| | 50m | | 33.71 | 33.51 | 33.12 | 33.22 | | | | 33.39 | 32.09 | 32.13 | | 32.77 | 32.02 | | | | | | 32.25 |
| | bottom | 33.52 | | | | | 33.03 | 31.91 | 32.44 | 32.73 | 32.10 | 32.24 | 32.48 | | 32.03 | 32.24 | 32.22 | 32.19 | 32.21 | 32.08 | 32.20 |
| 海象 | 海深(m) | 41 | 54 | 59 | 67 | 57 | 41 | 18 | 49 | | 60 | 63 | 46 | 85 | 56 | 32 | 23 | 19 | 29 | 19 | |
| | 水色 | 3G3.0/4.5 | 3G3.0/4.5 | 3G3.0/4.5 | 3G3.0/4.5 | 3G3.0/4.5 | 3G3.0/4.5 | 3G3.0/4.5 | 3G3.0/4.5 | | 3G3.0/4.5 | 3G3.0/4.5 | 3G3.0/4.5 | 9G2.5/4.5 | 3G3.0/4.5 | 3G3.0/4.5 | 5Y4.0/5.5 | 3GY3.5/5.0 | 3G3.0/4.5 | 5Y4.0/5.5 | |
| | 透明度(m) | 5.2 | 4.8 | 5.2 | 4.0 | 3.3 | 4.2 | 3.8 | 3.9 | 4.3 | 6.5 | 4.0 | 6.1 | 6.4 | 6.5 | 5.0 | 1.5 | 2.1 | 4.7 | 1.2 | 4.4 |
| | 波浪 | 1 | 1 | 1 | 1 | 0 | 1 | 1 | 1 | | 1 | 1 | 1 | 1 | 1 | 0 | 1 | 1 | 1 | 1 | |
| | うねり | 1 | 1 | 1 | 1 | 1 | 1 | 1 | 1 | | 0 | 0 | 0 | 0 | 0 | 0 | 0 | 0 | 0 | 0 | |
| カタクチイワシ | 卵 | 3 | 0 | 0 | 0 | 0 | 0 | 0 | 0 | 0.4 | 5 | 1 | 0 | 0 | 2 | 0 | 11 | 175 | 0 | 26 | 22.0 |
| | 稚仔 | 1 | 0 | 2 | 5 | 0 | 0 | 0 | 4 | 1.5 | 12 | 15 | 1 | 2 | 8 | 3 | 63 | 5 | 6 | 3 | 11.8 |

| 観測船名 | 船長 | 観測員 | 観測表担当者 | 卵稚仔担当者 |
|---|---|---|---|---|
| 新ひょうご(48トン) | 辻 | 高倉・長濱 | 原田・宮原・高倉 | 魚住 |

〈備考〉
・Lat. N及びLong. Eの表示； 34142, 135033は34° 14.2', 135° 03.3'を示す。
・カタクチイワシの卵・稚仔は丸特ネット1曳網当りの採集数を示す。
・2018(H30)年4月から、大阪湾の定点(A5を除く)ではCTDを着底させている。

## 第１表－4　海洋観測結果（令和元年10月）

| 海域 | | 紀伊水道 | | | | | | | | | 大阪湾 | | | | | | | | | | |
|---|---|---|---|---|---|---|---|---|---|---|---|---|---|---|---|---|---|---|---|---|---|
| 観測点 | St. No. | K01 | K02 | K03 | K04 | K05 | K07 | K08 | K09 | 平均 | A01 | A02 | A04 | A05 | A06 | A08 | A09 | A10 | A11 | A12 | 平均 |
| | Lat. N | 34142 | 34092 | 34141 | 34073 | 34104 | 34093 | 34079 | 34116 | | 34365 | 34309 | 34245 | 34190 | 34328 | 34224 | 34346 | 34310 | 34276 | 34360 | |
| | Long. E | 135033 | 135032 | 134589 | 134566 | 134517 | 134463 | 134412 | 134404 | | 135038 | 135026 | 134576 | 134584 | 135072 | 135056 | 135119 | 135148 | 135104 | 135178 | |
| 調査月日 | | 10/15 | 10/15 | 10/15 | 10/15 | 10/15 | 10/15 | 10/15 | 10/15 | | 10/16 | 10/16 | 10/16 | 10/16 | 10/16 | 10/16 | 10/16 | 10/16 | 10/16 | 10/16 | |
| 調査時刻 | | 13:19 | 12:52 | 13:42 | 12:18 | 11:50 | 11:19 | 10:59 | 10:40 | | 13:58 | 9:53 | 10:26 | 11:15 | 13:36 | 11:45 | 13:18 | 12:36 | 12:15 | 12:58 | |
| 水温(℃) | 0m | 23.8 | 23.4 | 23.6 | 23.4 | 24.1 | 23.9 | 23.7 | 23.9 | 23.7 | 23.0 | 22.7 | 23.1 | 23.4 | 23.7 | 23.2 | 22.8 | 23.0 | 23.4 | 22.5 | 23.1 |
| | 10m | 23.9 | 23.4 | 23.6 | 23.4 | 24.1 | 23.9 | 23.7 | 23.9 | 23.7 | 23.0 | 22.7 | 23.1 | 23.4 | 23.4 | 23.3 | 23.4 | 23.5 | 23.4 | 23.6 | 23.3 |
| | 25m | 23.8 | 23.7 | 23.7 | 23.5 | 24.1 | 24.0 | | 23.9 | 23.8 | 23.1 | 23.5 | 23.2 | 23.3 | 23.4 | 23.3 | | | 23.4 | | 23.3 |
| | 50m | | 23.6 | 23.6 | 23.1 | 23.1 | | | | 23.3 | 23.4 | 23.6 | | 23.3 | 23.4 | | | | | | 23.4 |
| | bottom | 24.1 | | | | | 23.2 | 23.7 | 23.9 | 23.7 | 23.4 | 23.4 | 23.3 | | 23.4 | 23.3 | 23.5 | 23.5 | 23.4 | 23.6 | 23.4 |
| 塩分 | 0m | 33.20 | 32.69 | 32.76 | 32.68 | 32.90 | 32.52 | 32.43 | 32.32 | 32.69 | 31.61 | 31.32 | 32.08 | 32.86 | 32.09 | 32.60 | 30.81 | 31.33 | 32.09 | 29.95 | 31.67 |
| | 10m | 33.20 | 32.69 | 32.77 | 32.68 | 32.90 | 32.52 | 32.43 | 32.31 | 32.69 | 31.62 | 31.38 | 32.10 | 33.03 | 32.15 | 32.95 | 32.06 | 32.22 | 32.15 | 32.28 | 32.19 |
| | 25m | 33.20 | 33.00 | 32.90 | 32.76 | 32.94 | 32.63 | | 32.31 | 32.82 | 31.80 | 32.21 | 32.41 | 33.07 | 32.19 | 32.95 | | | 32.16 | | 32.40 |
| | 50m | | 34.09 | 33.62 | 33.56 | 33.41 | | | | 33.67 | 32.14 | 32.38 | | 33.12 | 32.24 | | | | | | 32.47 |
| | bottom | 33.68 | | | | | 33.41 | 32.43 | 32.34 | 32.97 | 32.13 | 32.90 | 32.50 | | 32.25 | 32.95 | 32.39 | 32.25 | 32.15 | 32.29 | 32.42 |
| 海象 | 海深(m) | 41 | 55 | 62 | 67 | 56 | 41 | 17 | 47 | | 53 | 65 | 47 | 83 | 59 | 32 | 22 | 19 | 29 | 19 | |
| | 水色 | 9G2.5/4.5 | 9G2.5/4.5 | 9G2.5/4.5 | 9G2.5/4.5 | 9G2.5/4.5 | 9G2.5/4.5 | 3G3.0/4.5 | 3G3.0/4.5 | | 9G2.5/4.5 | 9G2.5/4.5 | 9G2.5/4.5 | 9G2.5/4.5 | 9G2.5/4.5 | 3G3.0/4.5 | 3G3.0/4.5 | 3G3.0/4.5 | 3G3.0/4.5 | 3G3.0/4.5 | |
| | 透明度(m) | 6.1 | 7.6 | 6.4 | 7.5 | 6.3 | 3.5 | 3.9 | 5.0 | 5.8 | 6.6 | 6.4 | 9.8 | 6.9 | 6.5 | 5.5 | 6.7 | 6.0 | 4.0 | 3.5 | 6.2 |
| | 波浪 | 3 | 3 | 3 | 3 | 3 | 3 | 3 | 3 | | 1 | 1 | 1 | 2 | 0 | 1 | 0 | 1 | 1 | 1 | |
| | うねり | 0 | 0 | 0 | 0 | 0 | 0 | 0 | 0 | | 0 | 0 | 0 | 0 | 0 | 0 | 0 | 0 | 0 | 0 | |
| カタクチイワシ | 卵 | 0 | 0 | 0 | 0 | 0 | 0 | 0 | 0 | 0.0 | 0 | 0 | 0 | 0 | 0 | 0 | 0 | 0 | 1 | 4 | 0.5 |
| | 稚仔 | 0 | 0 | 0 | 0 | 1 | 0 | 0 | 0 | 0.1 | 0 | 0 | 0 | 0 | 0 | 1 | 0 | 1 | 0 | 0 | 0.2 |

| 観測船名 | 船長 | 観測員 | 観測表担当者 | 卵稚仔担当者 |
|---|---|---|---|---|
| 新ひょうご(48トン) | 辻 | 中桐・宮原 | 原田・宮原・高倉 | 魚住 |

〈備考〉
・Lat. N及びLong. Eの表示； 34142, 135033は34° 14.2', 135° 03.3'を示す。
・カタクチイワシの卵・稚仔は丸特ネット1曳網当りの採集数を示す。
・2018(H30)年4月から、大阪湾の定点(A5を除く)ではCTDを着底させている。

## 第１表－5　海洋観測結果（令和元年 12 月）

| 海域 | | 紀伊水道 | | | | | | | | | 大阪湾 | | | | | | | | | | |
|---|---|---|---|---|---|---|---|---|---|---|---|---|---|---|---|---|---|---|---|---|---|
| 観測点 | St. No. | K01 | K02 | K03 | K04 | K05 | K07 | K08 | K09 | 平均 | A01 | A02 | A04 | A05 | A06 | A08 | A09 | A10 | A11 | A12 | 平均 |
| | Lat. N | 34142 | 34092 | 34141 | 34073 | 34104 | 34093 | 34079 | 34116 | | 34365 | 34309 | 34245 | 34190 | 34328 | 34224 | 34346 | 34310 | 34276 | 34360 | |
| | Long. E | 135033 | 135032 | 134589 | 134566 | 134517 | 134463 | 134412 | 134404 | | 135038 | 135026 | 134576 | 134584 | 135072 | 135056 | 135119 | 135148 | 135104 | 135178 | |
| 調査月日 | | 12/13 | 12/13 | 12/13 | 12/13 | 12/13 | 12/13 | 12/13 | 12/13 | | 12/12 | 12/12 | 12/12 | 12/13 | 12/12 | 12/12 | 12/12 | 12/12 | 12/12 | 12/12 | |
| 調査時刻 | | 12:47 | 12:26 | 13:02 | 11:56 | 11:35 | 11:15 | 10:57 | 10:33 | | 13:08 | 9:47 | 10:17 | 13:24 | 12:44 | 10:44 | 12:24 | 11:36 | 11:09 | 11:58 | |
| 水温(℃) | 0m | 17.3 | 17.4 | 17.2 | 17.7 | 17.8 | 17.5 | 16.5 | 16.6 | 17.2 | 16.7 | 16.6 | 17.2 | 16.5 | 16.4 | 15.7 | 16.6 | 16.5 | 16.7 | 15.1 | 16.4 |
| | 10m | 17.2 | 17.3 | 17.2 | 17.7 | 18.0 | 17.7 | 16.5 | 16.5 | 17.3 | 16.7 | 16.6 | 17.2 | 16.7 | 16.4 | 16.9 | 16.6 | 16.5 | 16.7 | 16.3 | 16.7 |
| | 25m | 17.6 | 17.4 | 17.5 | 17.7 | 18.0 | 17.7 | | 16.5 | 17.5 | 16.7 | 16.6 | 17.2 | 16.7 | 16.4 | 17.1 | | | 16.7 | | 16.8 |
| | 50m | | 17.5 | 18.0 | 18.0 | 18.4 | | | | 18.0 | 16.7 | 17.1 | | 16.9 | 16.6 | | | | | | 16.9 |
| | bottom | 17.7 | | | | | 17.7 | 16.5 | 16.7 | 17.2 | 16.8 | 17.3 | 17.2 | | 16.6 | 17.1 | 16.6 | 16.5 | 16.7 | 16.8 | 16.8 |
| 塩分 | 0m | 32.94 | 33.16 | 32.95 | 33.40 | 33.57 | 33.28 | 32.59 | 32.49 | 33.05 | 32.34 | 32.26 | 32.91 | 32.61 | 32.19 | 32.32 | 32.32 | 32.31 | 32.34 | 30.63 | 32.22 |
| | 10m | 33.01 | 33.21 | 33.02 | 33.44 | 33.66 | 33.39 | 32.67 | 32.59 | 33.12 | 32.37 | 32.28 | 32.91 | 32.73 | 32.20 | 32.79 | 32.33 | 32.31 | 32.34 | 31.98 | 32.42 |
| | 25m | 33.25 | 33.22 | 33.20 | 33.44 | 33.68 | 33.43 | | 32.62 | 33.26 | 32.36 | 32.29 | 32.91 | 32.73 | 32.21 | 32.86 | | | 32.34 | | 32.53 |
| | 50m | | 33.32 | 33.52 | 33.62 | 33.83 | | | | 33.57 | 32.38 | 32.71 | | 32.87 | 32.30 | | | | | | 32.57 |
| | bottom | 33.28 | | | | | 33.43 | 32.68 | 32.72 | 33.03 | 32.38 | 32.85 | 32.91 | | 32.31 | 32.87 | 32.33 | 32.31 | 32.34 | 32.32 | 32.51 |
| 海象 | 海深(m) | 41 | 55 | 59 | 67 | 58 | 42 | 18 | 49 | | 57 | 65 | 48 | 85 | 61 | 33 | 22 | 20 | 30 | 19 | |
| | 水色 | 9G2.5/4.5 | 5BG2.5/4.5 | 9G2.5/4.5 | 5BG2.5/4.5 | 5BG2.5/4.5 | 5BG2.5/4.5 | 5BG2.5/4.5 | 5BG2.5/4.5 | | 9G2.5/4.5 | 9G2.5/4.5 | 3G3.0/4.5 | 3G3.0/4.5 | 5BG2.5/4.5 | 9G2.5/4.5 | 5BG2.5/4.5 | 5BG2.5/4.5 | 5BG2.5/4.5 | 5BG2.5/4.5 | |
| | 透明度(m) | 8.0 | 9.4 | 9.0 | 10.5 | 9.9 | 10.2 | 10.3 | 10.9 | 9.8 | 8.5 | 8.2 | 6.5 | 6.2 | 9.5 | 7.8 | 10.5 | 9.5 | 9.2 | 11.5 | 8.7 |
| | 波浪 | 1 | 1 | 1 | 1 | 1 | 1 | 1 | 1 | | 1 | 2 | 2 | 1 | 2 | 2 | 2 | 2 | 2 | 2 | |
| | うねり | 0 | 0 | 0 | 0 | 0 | 0 | 0 | 0 | | 0 | 0 | 0 | 0 | 0 | 0 | 0 | 0 | 0 | 0 | |
| カタクチイワシ | 卵 | 0 | 0 | 0 | 0 | 0 | 0 | 0 | 0 | 0.0 | 0 | 0 | 0 | 0 | 0 | 0 | 0 | 0 | 0 | 10 | 1.0 |
| | 稚仔 | 1 | 0 | 1 | 0 | 0 | 0 | 0 | 0 | 0.3 | 0 | 0 | 2 | 3 | 0 | 2 | 0 | 1 | 0 | 1 | 0.9 |

| 観測船名 | 船長 | 観測員 | 観測表担当者 | 卵稚仔担当者 |
|---|---|---|---|---|
| 新ひょうご(48トン) | 辻 | 魚住・西川 | 原田・宮原・高倉 | 魚住 |

〈備考〉
・Lat. N及びLong. Eの表示； 34142, 135033は34° 14.2', 135° 03.3'を示す。
・カタクチイワシの卵・稚仔は丸特ネット1曳網当りの採集数を示す。
・2018(H30)年4月から、大阪湾の定点(A5を除く)ではCTDを着底させている。

## 第１表－6　海洋観測結果（令和２年２月）

| 海域 | | 紀伊水道 | | | | | | | | | 大阪湾 | | | | | | | | | | |
|---|---|---|---|---|---|---|---|---|---|---|---|---|---|---|---|---|---|---|---|---|---|
| 観測点 | St. No. | K01 | K02 | K03 | K04 | K05 | K07 | K08 | K09 | 平均 | A01 | A02 | A04 | A05 | A06 | A08 | A09 | A10 | A11 | A12 | 平均 |
| | Lat. N | 34142 | 34092 | 34141 | 34073 | 34104 | 34093 | 34079 | 34116 | | 34365 | 34309 | 34245 | 34190 | 34328 | 34224 | 34346 | 34310 | 34276 | 34360 | |
| | Long. E | 135033 | 135032 | 134589 | 134566 | 134517 | 134463 | 134412 | 134404 | | 135038 | 135026 | 134576 | 134584 | 135072 | 135056 | 135119 | 135148 | 135104 | 135178 | |
| 調査月日 | | 2/21 | 2/21 | 2/21 | 2/21 | 2/21 | 2/21 | 2/21 | 2/21 | | 2/19 | 2/19 | 2/19 | 2/19 | 2/19 | 2/19 | 2/19 | 2/19 | 2/19 | 2/19 | |
| 調査時刻 | | 10:55 | 11:16 | 10:35 | 11:41 | 12:04 | 12:40 | 13:01 | 13:19 | | 9:45 | 13:36 | 12:59 | 12:36 | 13:55 | 12:10 | 10:34 | 11:14 | 11:38 | 10:53 | |
| 水温(℃) | 0m | 12.4 | 12.4 | 12.5 | 13.1 | 12.6 | 12.6 | 11.6 | 11.3 | 12.3 | 11.0 | 11.5 | 11.8 | 12.3 | 11.0 | 11.7 | 11.1 | 11.0 | 11.2 | 10.4 | 11.3 |
| | 10m | 12.3 | 12.3 | 12.4 | 13.0 | 12.7 | 12.3 | 11.4 | 11.3 | 12.2 | 11.5 | 11.4 | 11.6 | 12.3 | 10.9 | 11.9 | 11.4 | 11.1 | 11.3 | 11.1 | 11.4 |
| | 25m | 13.4 | 13.4 | 12.4 | 13.3 | 12.8 | 12.6 | | 11.3 | 12.7 | 11.6 | 11.5 | 11.6 | 12.3 | 11.0 | 12.2 | | | 12.0 | | 11.7 |
| | 50m | | 14.3 | 13.3 | 13.9 | 12.9 | | | | 13.6 | 11.5 | 11.5 | | 12.4 | 11.3 | | | | | | 11.7 |
| | bottom | 14.3 | | | | | 13.0 | 11.4 | 11.4 | 12.5 | 11.5 | 11.5 | 11.6 | | 11.4 | 12.2 | 11.4 | 11.3 | 12.0 | 11.5 | 11.6 |
| 塩分 | 0m | 32.88 | 33.03 | 33.07 | 33.40 | 33.01 | 33.18 | 32.76 | 32.72 | 33.01 | 32.30 | 32.40 | 32.56 | 33.00 | 32.38 | 32.68 | 32.34 | 32.16 | 32.29 | 29.25 | 32.14 |
| | 10m | 33.01 | 33.03 | 33.08 | 33.46 | 33.20 | 33.21 | 32.75 | 32.72 | 33.06 | 32.51 | 32.41 | 32.56 | 33.01 | 32.37 | 32.82 | 32.53 | 32.40 | 32.48 | 32.27 | 32.54 |
| | 25m | 33.49 | 33.55 | 33.08 | 33.60 | 33.33 | 33.32 | | 32.73 | 33.30 | 32.56 | 32.53 | 32.57 | 33.01 | 32.39 | 32.97 | | | 32.74 | | 32.68 |
| | 50m | | 33.97 | 33.55 | 33.91 | 33.45 | | | | 33.72 | 32.56 | 32.53 | | 33.06 | 32.51 | | | | | | 32.67 |
| | bottom | 33.92 | | | | | 33.50 | 32.76 | 32.77 | 33.24 | 32.56 | 32.54 | 32.58 | | 32.52 | 33.00 | 32.52 | 32.58 | 32.74 | 32.57 | 32.62 |
| 海象 | 海深(m) | 41 | 55 | 62 | 68 | 58 | 42 | 18 | 46 | | 63 | 65 | 48 | 90 | 59 | 34 | 28 | 20 | 31 | 20 | |
| | 水色 | 9G2.5/4.5 | 3G3.0/4.5 | 9G2.5/4.5 | 9G2.5/4.5 | 9G2.5/4.5 | 9G2.5/4.5 | 9G2.5/4.5 | 9G2.5/4.5 | | 3G3.0/4.5 | 9G2.5/4.5 | 5BG2.5/4.5 | 9G2.5/4.5 | 9G2.5/4.5 | 9G2.5/4.5 | 3G3.0/4.5 | 9G2.5/4.5 | 9G2.5/4.5 | 3GY3.5/5.0 | |
| | 透明度(m) | 10.0 | 13.1 | 13.0 | 14.5 | 17.0 | 17.0 | 11.5 | 13.5 | 13.7 | 7.2 | 9.2 | 11.5 | 9.5 | 8.9 | 9.9 | 5.5 | 6.8 | 8.5 | 3.9 | 8.1 |
| | 波浪 | 1 | 1 | 1 | 1 | 1 | 1 | 0 | 1 | | 2 | 1 | 0 | 1 | 1 | 1 | 2 | 2 | 2 | 2 | |
| | うねり | 0 | 0 | 0 | 0 | 0 | 0 | 0 | 0 | | 0 | 0 | 0 | 0 | 0 | 0 | 0 | 0 | 0 | 0 | |
| カタクチイワシ | 卵 | 0 | 0 | 0 | 0 | 0 | 0 | 0 | 0 | 0.0 | 0 | 0 | 0 | 0 | 0 | 0 | 0 | 0 | 0 | 0 | 0.0 |
| | 稚仔 | 0 | 0 | 0 | 0 | 0 | 0 | 0 | 0 | 0.0 | 0 | 0 | 0 | 0 | 0 | 0 | 0 | 0 | 0 | 0 | 0.0 |

| 観測船名 | 船長 | 観測員 | 観測表担当者 | 卵稚仔担当者 |
|---|---|---|---|---|
| 新ひょうご(48トン) | 辻 | 原田・長濱 | 原田・宮原・高倉 | 魚住 |

〈備考〉
・Lat. N及びLong. Eの表示； 34142, 135033は34° 14.2', 135° 03.3'を示す。
・カタクチイワシの卵・稚仔は丸特ネット1曳網当りの採集数を示す。
・2018(H30)年4月から、大阪湾の定点(A5を除く)ではCTDを着底させている。

## 漁場環境保全対策調査研究

### 第１表-1　大阪湾、紀伊水道漁場環境定期調査特殊項目結果表（４月）

調査日：平成31年4月15,16日

| 海　域 | | 紀伊水道 | | | | | | | | | 大阪湾 | | | | | | | | | | |
|---|---|---|---|---|---|---|---|---|---|---|---|---|---|---|---|---|---|---|---|---|---|
| St.No. | | K１ | K２ | K３ | K４ | K５ | K７ | K８ | K９ | ８地点 | A１ | A２ | A４ | A５ | A６ | A８ | A９ | A１０ | A１１ | A１２ | 10地点 |
| (旧St.No.) | | | | | | | | | | 平均値 | (06) | (07) | | (04) | | | | | | | 平均値 |
| 調査日 | | 4/16 | 4/16 | 4/16 | 4/16 | 4/16 | 4/16 | 4/16 | 4/16 | | 4/15 | 4/15 | 4/15 | 4/16 | 4/15 | 4/15 | 4/15 | 4/15 | 4/15 | 4/15 | |
| pH | 0m | 8.08 | 8.09 | 8.10 | 8.10 | 8.11 | 8.12 | 8.12 | 8.11 | 8.10 | 8.05 | 8.06 | 8.06 | 8.10 | 8.08 | 8.08 | 8.15 | 8.18 | 8.19 | 8.24 | 8.12 |
| | 10m | 8.10 | 8.12 | 8.12 | 8.12 | 8.13 | 8.13 | 8.12 | 8.11 | 8.12 | 8.14 | 8.13 | 8.13 | 8.09 | 8.13 | 8.12 | 8.11 | 8.13 | 8.13 | 8.13 | 8.12 |
| | 30m | 8.08 | 8.09 | 8.09 | 8.10 | 8.11 | 8.11 | － | 8.12 | 8.10 | 8.10 | 8.09 | 8.08 | 8.10 | 8.09 | 8.08 | 8.08 | 8.07 | 8.04 | 8.03 | 8.08 |
| NH4-N | 0m | 0.9 | 0.2 | 0.4 | 0.1 | 0.0 | 0.3 | 0.4 | 0.5 | 0.3 | 1.0 | 0.1 | 0.1 | 0.3 | 0.7 | 0.3 | 0.0 | 0.0 | 0.1 | 0.2 | 0.3 |
| (μmol/l) | 10m | 0.6 | 0.2 | 0.4 | 0.0 | 0.0 | 0.1 | 0.4 | 0.4 | 0.3 | 0.8 | 0.4 | 0.1 | 0.2 | 0.5 | 0.2 | 0.6 | 0.0 | 0.0 | 0.0 | 0.3 |
| | 30m | 0.7 | 0.4 | 0.4 | 0.2 | 0.1 | 0.1 | － | 0.4 | 0.3 | 0.8 | 0.9 | 0.5 | 0.3 | 0.6 | 0.7 | 1.0 | 1.4 | 1.7 | 1.4 | 0.9 |
| NO2-N | 0m | 0.45 | 0.23 | 0.26 | 0.03 | 0.01 | 0.10 | 0.11 | 0.13 | 0.17 | 0.12 | 0.10 | 0.02 | 0.19 | 0.10 | 0.05 | 0.02 | 0.01 | 0.10 | 0.42 | 0.11 |
| (μmol/l) | 10m | 0.43 | 0.23 | 0.24 | 0.02 | 0.02 | 0.06 | 0.11 | 0.07 | 0.15 | 0.11 | 0.07 | 0.04 | 0.17 | 0.08 | 0.05 | 0.11 | 0.04 | 0.02 | 0.02 | 0.07 |
| | 30m | 0.43 | 0.26 | 0.25 | 0.10 | 0.15 | 0.08 | － | 0.07 | 0.19 | 0.12 | 0.14 | 0.26 | 0.18 | 0.11 | 0.20 | 0.15 | 0.13 | 0.13 | 0.14 | 0.16 |
| NO3-N | 0m | 1.4 | 0.8 | 1.0 | 0.1 | 0.1 | 0.5 | 0.6 | 0.4 | 0.6 | 0.6 | 0.2 | 0.1 | 1.1 | 0.5 | 0.3 | 0.1 | 0.1 | 0.1 | 1.6 | 0.5 |
| (μmol/l) | 10m | 1.4 | 0.8 | 0.9 | 0.1 | 0.1 | 0.3 | 0.6 | 0.4 | 0.6 | 0.6 | 0.3 | 0.1 | 0.8 | 0.4 | 0.2 | 0.5 | 0.1 | 0.1 | 0.1 | 0.3 |
| | 30m | 1.4 | 0.9 | 1.0 | 0.3 | 0.6 | 0.4 | － | 0.4 | 0.7 | 0.6 | 0.6 | 0.8 | 0.8 | 0.5 | 0.7 | 0.6 | 0.7 | 0.8 | 0.8 | 0.7 |
| DIN | 0m | 2.8 | 1.3 | 1.6 | 0.2 | 0.1 | 0.8 | 1.1 | 1.0 | 1.1 | 1.7 | 0.4 | 0.2 | 1.6 | 1.3 | 0.6 | 0.1 | 0.1 | 0.2 | 2.2 | 0.8 |
| (μmol/l) | 10m | 2.4 | 1.2 | 1.6 | 0.2 | 0.2 | 0.4 | 1.1 | 0.9 | 1.0 | 1.6 | 0.8 | 0.2 | 1.2 | 1.0 | 0.5 | 1.2 | 0.2 | 0.1 | 0.1 | 0.7 |
| | 30m | 2.6 | 1.6 | 1.6 | 0.6 | 0.9 | 0.6 | － | 0.9 | 1.3 | 1.5 | 1.6 | 1.5 | 1.3 | 1.2 | 1.6 | 1.8 | 2.2 | 2.7 | 2.3 | 1.8 |
| PO4-P | 0m | 0.26 | 0.18 | 0.20 | 0.11 | 0.11 | 0.16 | 0.19 | 0.18 | 0.17 | 0.18 | 0.12 | 0.06 | 0.15 | 0.19 | 0.12 | 0.02 | 0.01 | 0.02 | 0.02 | 0.09 |
| (μmol/l) | 10m | 0.25 | 0.19 | 0.22 | 0.12 | 0.14 | 0.15 | 0.20 | 0.19 | 0.18 | 0.20 | 0.17 | 0.11 | 0.18 | 0.18 | 0.15 | 0.20 | 0.06 | 0.05 | 0.06 | 0.14 |
| | 30m | 0.27 | 0.20 | 0.20 | 0.14 | 0.15 | 0.14 | － | 0.18 | 0.18 | 0.20 | 0.23 | 0.20 | 0.17 | 0.18 | 0.21 | 0.23 | 0.27 | 0.29 | 0.26 | 0.22 |
| SiO2-Si | 0m | 7.6 | 6.9 | 6.6 | 6.7 | 6.7 | 7.8 | 8.6 | 9.1 | 7.5 | 6.5 | 4.5 | 3.4 | 7.0 | 6.1 | 5.3 | 1.3 | 2.5 | 1.2 | 3.9 | 4.2 |
| (μmol/l) | 10m | 7.6 | 7.3 | 6.8 | 6.6 | 6.7 | 7.3 | 8.5 | 9.1 | 7.5 | 6.1 | 5.3 | 4.0 | 6.1 | 6.0 | 5.7 | 5.6 | 3.1 | 3.3 | 3.5 | 4.9 |
| | 30m | 7.6 | 6.8 | 6.9 | 6.5 | 6.6 | 6.8 | － | 9.0 | 7.2 | 6.2 | 6.7 | 6.6 | 6.1 | 5.8 | 7.1 | 6.9 | 10.8 | 10.1 | 9.3 | 7.6 |
| ｸﾛﾛﾌｨﾙa | 0m | 1.3 | 1.3 | 1.1 | 1.0 | 1.1 | 0.9 | 0.8 | 0.8 | 1.0 | 1.5 | 2.1 | 1.6 | 2.0 | 1.5 | 2.2 | 3.7 | 4.0 | 4.3 | 15.9 | 3.9 |
| (μg/l) | 10m | 1.3 | 1.6 | 1.1 | 1.1 | 1.5 | 1.4 | 0.9 | 0.8 | 1.2 | 1.2 | 1.6 | 1.5 | 2.0 | 1.5 | 2.9 | 1.2 | 4.5 | 4.8 | 3.9 | 2.5 |

平成19年4月の調査から、調査地点を変更した（従来のA3、A7、K6を外し、新たにA9～12を加えた）。A9～A12の30mはBottom-1mの数値。
平成21年度の分析からビーエルテック社製QUAATRO2-HR5CH導入に伴い、栄養塩分析試薬変更（メーカー指定方法に準ずる）。

### 第１表-2　大阪湾、紀伊水道漁場環境定期調査特殊項目結果表（６月）

調査日：令和元年6月12,13日

| 海　域 | | 紀伊水道 | | | | | | | | | 大阪湾 | | | | | | | | | | |
|---|---|---|---|---|---|---|---|---|---|---|---|---|---|---|---|---|---|---|---|---|---|
| St.No. | | K１ | K２ | K３ | K４ | K５ | K７ | K８ | K９ | ８地点 | A１ | A２ | A４ | A５ | A６ | A８ | A９ | A１０ | A１１ | A１２ | 10地点 |
| (旧St.No.) | | | | | | | | | | 平均値 | (06) | (07) | | (04) | | | | | | | 平均値 |
| 調査日 | | 6/12 | 6/12 | 6/12 | 6/12 | 6/12 | 6/12 | 6/12 | 6/12 | | 6/13 | 6/13 | 6/13 | 6/12 | 6/13 | 6/13 | 6/13 | 6/13 | 6/13 | 6/13 | |
| pH | 0m | 8.12 | 8.18 | 8.14 | 8.11 | 8.11 | 8.06 | 8.04 | 8.04 | 8.10 | 8.22 | 8.15 | 8.15 | 8.18 | 8.20 | 8.31 | 8.11 | 8.37 | 8.39 | 8.42 | 8.25 |
| | 10m | 8.08 | 8.12 | 8.07 | 8.08 | 8.11 | 8.08 | 8.05 | 8.05 | 8.08 | 8.10 | 8.11 | 8.11 | 8.10 | 8.08 | 8.04 | 8.07 | 8.07 | 8.06 | 8.04 | 8.08 |
| | 30m | 8.05 | 8.06 | 8.04 | 8.06 | 8.07 | 8.07 | － | 8.06 | 8.06 | 8.06 | 8.07 | 8.06 | 8.08 | 8.05 | 8.03 | 8.04 | 8.03 | 8.02 | 7.93 | 8.04 |
| NH4-N | 0m | 0.4 | 0.1 | 0.1 | 0.2 | 0.1 | 0.1 | 0.4 | 0.5 | 0.2 | 0.3 | 0.1 | 0.0 | 0.1 | 0.0 | 0.0 | 0.1 | 0.0 | 0.0 | 0.1 | 0.1 |
| (μmol/l) | 10m | 0.1 | 0.1 | 0.2 | 0.2 | 0.1 | 0.1 | 0.3 | 0.4 | 0.2 | 0.2 | 0.1 | 0.1 | 0.2 | 0.3 | 1.1 | 0.2 | 0.3 | 0.3 | 0.8 | 0.4 |
| | 30m | 0.1 | 0.1 | 0.1 | 0.1 | 0.1 | 0.0 | － | 0.4 | 0.1 | 0.4 | 0.2 | 0.0 | 0.2 | 0.7 | 0.6 | 0.7 | 0.8 | 1.0 | 5.9 | 1.1 |
| NO2-N | 0m | 0.08 | 0.03 | 0.09 | 0.24 | 0.03 | 0.28 | 0.36 | 0.32 | 0.18 | 0.24 | 0.03 | 0.04 | 0.03 | 0.02 | 0.03 | 0.24 | 0.05 | 0.02 | 0.03 | 0.07 |
| (μmol/l) | 10m | 0.46 | 0.07 | 0.54 | 0.55 | 0.15 | 0.28 | 0.34 | 0.30 | 0.34 | 0.39 | 0.09 | 0.06 | 0.22 | 0.42 | 0.68 | 0.44 | 0.54 | 0.52 | 0.79 | 0.42 |
| | 30m | 0.42 | 0.63 | 0.44 | 0.90 | 0.95 | 0.92 | － | 0.33 | 0.66 | 0.48 | 0.40 | 0.48 | 0.72 | 0.64 | 0.74 | 0.70 | 0.75 | 0.84 | 0.85 | 0.66 |
| NO3-N | 0m | 0.2 | 0.1 | 0.2 | 0.7 | 0.1 | 0.4 | 0.6 | 1.1 | 0.4 | 0.4 | 0.1 | 0.1 | 0.1 | 0.1 | 0.1 | 0.3 | 0.1 | 0.1 | 0.1 | 0.1 |
| (μmol/l) | 10m | 2.7 | 0.1 | 2.6 | 1.0 | 0.3 | 0.3 | 0.5 | 0.5 | 1.0 | 0.7 | 0.1 | 0.1 | 0.6 | 0.7 | 0.8 | 0.7 | 1.0 | 0.7 | 1.1 | 0.7 |
| | 30m | 4.3 | 2.1 | 4.3 | 1.7 | 1.3 | 0.9 | － | 0.5 | 2.2 | 1.0 | 0.5 | 2.0 | 1.2 | 1.1 | 2.7 | 1.3 | 1.2 | 1.7 | 1.1 | 1.4 |
| DIN | 0m | 0.7 | 0.2 | 0.5 | 1.1 | 0.2 | 0.8 | 1.3 | 1.9 | 0.8 | 0.9 | 0.2 | 0.1 | 0.2 | 0.1 | 0.2 | 0.6 | 0.2 | 0.1 | 0.2 | 0.3 |
| (μmol/l) | 10m | 3.3 | 0.2 | 3.3 | 1.7 | 0.5 | 0.7 | 1.2 | 1.2 | 1.5 | 1.3 | 0.2 | 0.3 | 1.1 | 1.4 | 2.6 | 1.4 | 1.8 | 1.5 | 2.6 | 1.4 |
| | 30m | 4.8 | 2.8 | 4.9 | 2.7 | 2.3 | 1.9 | － | 1.2 | 2.9 | 1.9 | 1.1 | 2.6 | 2.2 | 2.4 | 4.0 | 2.7 | 2.7 | 3.5 | 7.9 | 3.1 |
| PO4-P | 0m | 0.11 | 0.03 | 0.12 | 0.19 | 0.11 | 0.18 | 0.21 | 0.20 | 0.14 | 0.08 | 0.04 | 0.04 | 0.05 | 0.02 | 0.02 | 0.15 | 0.02 | 0.02 | 0.03 | 0.05 |
| (μmol/l) | 10m | 0.32 | 0.10 | 0.32 | 0.23 | 0.16 | 0.18 | 0.22 | 0.20 | 0.22 | 0.19 | 0.09 | 0.07 | 0.18 | 0.20 | 0.36 | 0.22 | 0.24 | 0.24 | 0.35 | 0.21 |
| | 30m | 0.41 | 0.29 | 0.41 | 0.29 | 0.26 | 0.24 | － | 0.20 | 0.30 | 0.25 | 0.19 | 0.27 | 0.28 | 0.27 | 0.43 | 0.32 | 0.31 | 0.42 | 1.24 | 0.40 |
| SiO2-Si | 0m | 7.7 | 6.5 | 10.6 | 10.6 | 6.8 | 11.1 | 12.3 | 14.7 | 10.0 | 8.8 | 8.2 | 8.3 | 9.3 | 6.4 | 8.7 | 10.3 | 3.3 | 4.8 | 15.0 | 8.3 |
| (μmol/l) | 10m | 11.1 | 6.9 | 10.6 | 9.3 | 10.5 | 11.4 | 13.5 | 12.8 | 10.8 | 11.7 | 9.6 | 9.1 | 10.2 | 11.1 | 16.5 | 11.4 | 11.3 | 12.2 | 14.3 | 11.7 |
| | 30m | 11.4 | 10.2 | 11.7 | 10.3 | 9.9 | 9.5 | － | 12.5 | 10.8 | 11.8 | 10.9 | 10.2 | 10.5 | 12.4 | 12.7 | 13.8 | 13.0 | 14.8 | 33.2 | 14.3 |
| ｸﾛﾛﾌｨﾙa | 0m | 3.1 | 6.2 | 2.5 | 2.2 | 0.9 | 1.7 | 1.4 | 1.3 | 2.4 | 7.4 | 6.3 | 1.4 | 3.1 | 8.6 | 5.5 | 3.9 | 6.2 | 4.4 | 25.6 | 7.3 |
| (μg/l) | 10m | 1.7 | 2.6 | 1.7 | 2.3 | 2.8 | 1.8 | 1.4 | 1.3 | 2.0 | 4.4 | 7.8 | 1.4 | 4.2 | 3.3 | 2.6 | 3.4 | 4.1 | 4.4 | 3.1 | 3.9 |

平成19年4月の調査から、調査地点を変更した（従来のA3、A7、K6を外し、新たにA9～12を加えた）。A9～A12の30mはBottom-1mの数値。
平成21年度の分析からビーエルテック社製QUAATRO2-HR5CH導入に伴い、栄養塩分析試薬変更（メーカー指定方法に準ずる）。

## 第１表-3　大阪湾、紀伊水道漁場環境定期調査特殊項目結果表（8 月）

調査日：令和元年8月19, 20日

| 海　域 | | 紀伊水道 | | | | | | | | | 大阪湾 | | | | | | | | | | |
|---|---|---|---|---|---|---|---|---|---|---|---|---|---|---|---|---|---|---|---|---|---|
| St. No. | | K１ | K２ | K３ | K４ | K５ | K７ | K８ | K９ | 8地点 | A１ | A２ | A４ | A５ | A６ | A８ | A９ | A１０ | A１１ | A１２ | 10地点 |
| (旧St. No.) | | | | | | | | | | 平均値 | (06) | (07) | | (04) | | | | | | | 平均値 |
| 調査日 | | 8/20 | 8/20 | 8/20 | 8/20 | 8/20 | 8/20 | 8/20 | 8/20 | | 8/19 | 8/19 | 8/19 | 8/20 | 8/19 | 8/19 | 8/19 | 8/19 | 8/19 | 8/19 | |
| pH | 0m | 8.16 | 8.20 | 8.16 | 8.19 | 8.22 | 8.17 | 8.14 | 8.06 | 8.16 | 8.09 | 8.13 | 8.16 | 8.13 | 8.12 | 8.15 | 8.56 | 8.47 | 8.22 | 8.61 | 8.26 |
| | 10m | 8.09 | 8.13 | 8.13 | 8.13 | 8.14 | 8.14 | 8.05 | 8.04 | 8.11 | 8.11 | 8.11 | 8.11 | 8.09 | 8.10 | 8.13 | 8.06 | 8.10 | 8.18 | 8.05 | 8.10 |
| | 30m | 8.08 | 8.07 | 8.09 | 8.09 | 8.10 | 8.12 | － | 8.07 | 8.09 | 8.10 | 8.09 | 8.10 | 8.08 | 8.10 | 8.11 | 8.01 | 8.02 | 8.07 | 8.01 | 8.07 |
| NH4-N | 0m | 0.1 | 0.1 | 0.1 | 0.1 | 0.0 | 0.0 | 0.0 | 0.2 | 0.1 | 0.4 | 0.1 | 0.3 | 0.2 | 0.2 | 0.1 | 0.1 | 0.0 | 0.1 | 0.2 | 0.2 |
| (μmol/l) | 10m | 0.1 | 0.1 | 0.1 | 0.0 | 0.2 | 0.2 | 0.1 | 0.1 | 0.1 | 0.2 | 0.1 | 0.0 | 0.1 | 0.1 | 0.0 | 0.4 | 0.0 | 0.0 | 1.2 | 0.2 |
| | 30m | 0.1 | 0.1 | 0.1 | 0.1 | 0.2 | 0.1 | － | 0.1 | 0.1 | 0.1 | 0.1 | 0.0 | 0.1 | 0.1 | 0.1 | 1.2 | 0.8 | 0.3 | 4.3 | 0.7 |
| NO2-N | 0m | 0.03 | 0.03 | 0.12 | 0.03 | 0.10 | 0.03 | 0.13 | 1.49 | 0.24 | 1.61 | 0.81 | 0.14 | 0.47 | 1.61 | 0.08 | 0.03 | 0.03 | 0.04 | 0.05 | 0.49 |
| (μmol/l) | 10m | 1.31 | 0.38 | 0.73 | 0.28 | 0.02 | 0.07 | 1.57 | 1.44 | 0.72 | 1.80 | 1.76 | 1.75 | 1.16 | 1.72 | 0.83 | 1.98 | 1.10 | 0.06 | 2.48 | 1.46 |
| | 30m | 1.24 | 1.27 | 1.16 | 1.39 | 0.43 | 0.57 | － | 1.45 | 1.07 | 1.95 | 2.11 | 1.79 | 1.15 | 1.79 | 1.56 | 3.07 | 1.69 | 2.05 | 2.68 | 1.98 |
| NO3-N | 0m | 0.1 | 0.1 | 0.2 | 0.1 | 0.0 | 0.1 | 0.1 | 2.6 | 0.4 | 1.6 | 0.8 | 0.5 | 0.5 | 1.5 | 0.1 | 0.1 | 0.1 | 0.1 | 0.1 | 0.5 |
| (μmol/l) | 10m | 1.7 | 0.4 | 1.0 | 0.3 | 0.2 | 0.1 | 2.0 | 1.8 | 0.9 | 1.6 | 1.5 | 1.7 | 1.5 | 1.5 | 1.0 | 1.2 | 0.9 | 0.1 | 1.6 | 1.3 |
| | 30m | 1.9 | 2.2 | 1.8 | 1.8 | 0.4 | 0.5 | － | 1.8 | 1.5 | 1.8 | 1.8 | 1.8 | 1.6 | 1.6 | 1.5 | 1.8 | 1.1 | 1.6 | 1.6 | 1.6 |
| DIN | 0m | 0.2 | 0.2 | 0.4 | 0.2 | 0.1 | 0.1 | 0.3 | 4.3 | 0.7 | 3.6 | 1.7 | 0.9 | 1.1 | 3.3 | 0.3 | 0.2 | 0.2 | 0.3 | 0.4 | 1.2 |
| (μmol/l) | 10m | 3.1 | 0.9 | 1.8 | 0.6 | 0.4 | 0.4 | 3.8 | 3.3 | 1.8 | 3.6 | 3.4 | 3.5 | 2.7 | 3.4 | 1.9 | 3.6 | 2.0 | 0.2 | 5.2 | 2.9 |
| | 30m | 3.2 | 3.5 | 3.1 | 3.3 | 1.1 | 1.1 | － | 3.3 | 2.7 | 3.9 | 3.9 | 3.7 | 2.9 | 3.5 | 3.1 | 6.1 | 3.6 | 3.9 | 8.5 | 4.3 |
| PO4-P | 0m | 0.08 | 0.02 | 0.12 | 0.02 | 0.01 | 0.06 | 0.04 | 0.44 | 0.10 | 0.37 | 0.28 | 0.16 | 0.15 | 0.36 | 0.08 | 0.03 | 0.02 | 0.13 | 0.06 | 0.16 |
| (μmol/l) | 10m | 0.31 | 0.17 | 0.22 | 0.16 | 0.07 | 0.09 | 0.42 | 0.41 | 0.23 | 0.38 | 0.37 | 0.32 | 0.29 | 0.37 | 0.22 | 0.43 | 0.23 | 0.10 | 0.64 | 0.33 |
| | 30m | 0.32 | 0.35 | 0.31 | 0.31 | 0.12 | 0.11 | － | 0.40 | 0.27 | 0.38 | 0.39 | 0.34 | 0.30 | 0.37 | 0.31 | 0.58 | 0.51 | 0.40 | 0.82 | 0.44 |
| SiO2-Si | 0m | 11.3 | 16.9 | 10.9 | 19.2 | 15.2 | 11.1 | 17.5 | 14.3 | 14.5 | 11.2 | 11.5 | 7.3 | 9.3 | 10.5 | 7.9 | 15.1 | 12.1 | 8.3 | 28.3 | 12.1 |
| (μmol/l) | 10m | 9.8 | 10.3 | 9.5 | 8.5 | 7.8 | 7.9 | 12.3 | 11.8 | 9.7 | 11.0 | 10.6 | 9.7 | 9.5 | 10.6 | 8.3 | 16.0 | 8.5 | 7.6 | 18.3 | 11.0 |
| | 30m | 9.7 | 10.9 | 10.4 | 9.5 | 5.2 | 4.0 | － | 11.7 | 8.8 | 11.1 | 11.4 | 10.2 | 9.6 | 10.6 | 9.4 | 20.7 | 18.4 | 13.0 | 26.4 | 14.1 |
| ｸﾛﾛﾌｨﾙa | 0m | 1.8 | 1.6 | 3.4 | 1.5 | 4.8 | 6.4 | 26.2 | 4.2 | 6.2 | 5.1 | 9.3 | 4.3 | 4.1 | 4.6 | 10.7 | 28.1 | 13.1 | 7.7 | 99.2 | 18.6 |
| (μg/l) | 10m | 1.9 | 3.9 | 4.5 | 4.3 | 1.4 | 2.4 | 3.1 | 2.6 | 3.0 | 3.4 | 3.3 | 2.3 | 2.7 | 3.7 | 6.2 | 3.0 | 9.0 | 5.3 | 2.5 | 4.1 |

平成19年4月の調査から、調査地点を変更した（従来のA3、A7、K6を外し、新たにA9～12を加えた）。A9～A12の30mはBottom-1mの数値。
平成21年度の分析からビーエルテック社製QUAATRO2-HR5CH導入に伴い、栄養塩分析試薬変更（メーカー指定方法に準ずる）。

## 第１表-4　大阪湾、紀伊水道漁場環境定期調査特殊項目結果表（10 月）

調査日：令和元年10月15, 16日

| 海　域 | | 紀伊水道 | | | | | | | | | 大阪湾 | | | | | | | | | | |
|---|---|---|---|---|---|---|---|---|---|---|---|---|---|---|---|---|---|---|---|---|---|
| St. No. | | K１ | K２ | K３ | K４ | K５ | K７ | K８ | K９ | 8地点 | A１ | A２ | A４ | A５ | A６ | A８ | A９ | A１０ | A１１ | A１２ | 10地点 |
| (旧St. No.) | | | | | | | | | | 平均値 | (06) | (07) | | (04) | | | | | | | 平均値 |
| 調査日 | | 10/15 | 10/15 | 10/15 | 10/15 | 10/15 | 10/15 | 10/15 | 10/15 | | 10/16 | 10/16 | 10/16 | 10/16 | 10/16 | 10/16 | 10/16 | 10/16 | 10/16 | 10/16 | |
| pH | 0m | 8.12 | 8.14 | 8.15 | 8.15 | 8.16 | 8.15 | 8.13 | 8.12 | 8.14 | 8.10 | 8.09 | 8.08 | 8.10 | 8.10 | 8.09 | 8.11 | 8.09 | 8.09 | 8.08 | 8.09 |
| | 10m | 8.12 | 8.14 | 8.15 | 8.15 | 8.16 | 8.15 | 8.13 | 8.12 | 8.14 | 8.08 | 8.09 | 8.08 | 8.09 | 8.10 | 8.08 | 8.10 | 8.09 | 8.08 | 8.08 | 8.09 |
| | 30m | 8.13 | 8.14 | 8.15 | 8.15 | 8.16 | 8.15 | － | 8.13 | 8.14 | 8.08 | 8.07 | 8.07 | 8.09 | 8.10 | 8.08 | 8.09 | 8.08 | 8.08 | 8.07 | 8.08 |
| NH4-N | 0m | 0.5 | 0.1 | 0.1 | 0.1 | 0.0 | 0.1 | 0.0 | 0.1 | 0.1 | 0.4 | 0.5 | 0.2 | 0.1 | 0.2 | 0.3 | 0.8 | 0.6 | 0.2 | 2.1 | 0.5 |
| (μmol/l) | 10m | 0.0 | 0.0 | 0.0 | 0.0 | 0.1 | 0.1 | 0.0 | 0.0 | 0.0 | 0.4 | 0.4 | 0.2 | 0.1 | 0.1 | 0.1 | 0.2 | 0.1 | 0.2 | 0.2 | 0.2 |
| | 30m | 0.0 | 0.1 | 0.0 | 0.1 | 0.1 | 0.1 | － | 0.0 | 0.1 | 0.2 | 0.0 | 0.1 | 0.0 | 0.1 | 0.1 | 0.1 | 0.3 | 0.2 | 0.5 | 0.2 |
| NO2-N | 0m | 0.95 | 0.63 | 0.77 | 0.98 | 0.71 | 1.58 | 1.65 | 1.94 | 1.15 | 2.25 | 2.39 | 2.29 | 1.03 | 2.05 | 1.88 | 2.29 | 2.44 | 2.38 | 3.11 | 2.21 |
| (μmol/l) | 10m | 0.90 | 0.64 | 0.74 | 0.89 | 0.62 | 1.55 | 1.62 | 1.91 | 1.11 | 2.21 | 2.45 | 2.25 | 1.02 | 2.13 | 1.37 | 2.07 | 2.20 | 2.51 | 2.43 | 2.06 |
| | 30m | 0.93 | 0.81 | 0.88 | 0.88 | 0.58 | 1.34 | － | 1.93 | 1.05 | 2.26 | 2.21 | 1.99 | 1.02 | 2.16 | 1.35 | 1.94 | 2.24 | 2.57 | 2.40 | 2.01 |
| NO3-N | 0m | 2.9 | 2.1 | 2.2 | 2.6 | 0.8 | 2.1 | 2.2 | 2.2 | 2.1 | 5.1 | 5.9 | 3.5 | 2.7 | 3.5 | 4.0 | 7.1 | 5.6 | 4.1 | 12.3 | 5.4 |
| (μmol/l) | 10m | 2.7 | 2.1 | 2.2 | 2.6 | 0.7 | 2.1 | 2.2 | 2.0 | 2.1 | 5.1 | 5.6 | 3.5 | 2.9 | 3.6 | 4.0 | 4.0 | 4.1 | 4.3 | 4.1 | 4.1 |
| | 30m | 2.9 | 2.5 | 2.0 | 2.1 | 0.7 | 2.3 | － | 2.1 | 2.1 | 4.7 | 3.9 | 3.5 | 3.1 | 3.8 | 3.9 | 4.0 | 4.1 | 4.2 | 3.9 | 3.9 |
| DIN | 0m | 4.4 | 2.7 | 3.0 | 3.6 | 1.6 | 3.7 | 3.9 | 4.3 | 3.4 | 7.8 | 8.8 | 5.9 | 3.8 | 5.7 | 6.2 | 10.2 | 8.7 | 6.7 | 17.5 | 8.1 |
| (μmol/l) | 10m | 3.6 | 2.7 | 3.0 | 3.5 | 1.4 | 3.7 | 3.8 | 4.0 | 3.2 | 7.8 | 8.4 | 5.9 | 4.0 | 5.8 | 5.6 | 6.3 | 6.5 | 6.9 | 6.7 | 6.4 |
| | 30m | 3.9 | 3.4 | 2.9 | 3.0 | 1.4 | 3.7 | － | 4.0 | 3.2 | 7.1 | 6.1 | 5.6 | 4.2 | 6.0 | 5.4 | 6.0 | 6.6 | 6.9 | 6.8 | 6.1 |
| PO4-P | 0m | 0.37 | 0.31 | 0.36 | 0.38 | 0.27 | 0.49 | 0.55 | 0.55 | 0.41 | 0.73 | 0.73 | 0.63 | 0.43 | 0.65 | 0.66 | 0.86 | 0.84 | 0.68 | 1.28 | 0.75 |
| (μmol/l) | 10m | 0.35 | 0.30 | 0.34 | 0.37 | 0.24 | 0.49 | 0.54 | 0.54 | 0.40 | 0.72 | 0.75 | 0.63 | 0.43 | 0.64 | 0.56 | 0.66 | 0.67 | 0.67 | 0.68 | 0.64 |
| | 30m | 0.38 | 0.35 | 0.37 | 0.36 | 0.24 | 0.44 | － | 0.56 | 0.38 | 0.69 | 0.65 | 0.59 | 0.45 | 0.66 | 0.55 | 0.64 | 0.68 | 0.71 | 0.73 | 0.63 |
| SiO2-Si | 0m | 8.8 | 8.0 | 8.8 | 9.3 | 5.8 | 9.6 | 10.0 | 9.3 | 8.7 | 14.6 | 16.6 | 12.3 | 9.7 | 11.3 | 13.5 | 19.1 | 16.7 | 13.7 | 28.0 | 15.6 |
| (μmol/l) | 10m | 8.1 | 8.0 | 8.9 | 9.4 | 5.2 | 9.7 | 10.1 | 9.4 | 8.6 | 14.5 | 15.4 | 12.0 | 10.0 | 11.4 | 12.4 | 12.3 | 12.8 | 13.7 | 13.8 | 12.8 |
| | 30m | 8.8 | 8.2 | 8.3 | 8.2 | 4.7 | 12.1 | － | 9.8 | 8.6 | 13.5 | 12.1 | 12.2 | 10.6 | 12.0 | 12.0 | 12.6 | 13.6 | 14.6 | 15.1 | 12.8 |
| ｸﾛﾛﾌｨﾙa | 0m | 1.1 | 3.1 | 2.0 | 1.5 | 2.3 | 2.1 | 1.7 | 2.3 | 2.0 | 2.1 | 2.6 | 1.9 | 1.7 | 1.5 | 2.2 | 2.5 | 2.4 | 2.5 | 5.3 | 2.5 |
| (μg/l) | 10m | 1.1 | 2.9 | 2.6 | 2.0 | 2.0 | 1.6 | 1.7 | 2.2 | 2.0 | 1.9 | 2.8 | 1.9 | 1.3 | 1.5 | 1.2 | 1.7 | 1.5 | 1.8 | 1.0 | 1.7 |

平成19年4月の調査から、調査地点を変更した（従来のA3、A7、K6を外し、新たにA9～12を加えた）。A9～A12の30mはBottom-1mの数値。
平成21年度の分析からビーエルテック社製QUAATRO2-HR5CH導入に伴い、栄養塩分析試薬変更（メーカー指定方法に準ずる）。

## 第１表-5　大阪湾、紀伊水道漁場環境定期調査特殊項目結果表（12 月）

調査日：令和元年12月12,13日

| 海　域 | | 紀伊水道 | | | | | | | | | 大阪湾 | | | | | | | | | | |
|---|---|---|---|---|---|---|---|---|---|---|---|---|---|---|---|---|---|---|---|---|---|
| St.No. | | K１ | K２ | K３ | K４ | K５ | K７ | K８ | K９ | ８地点 | A１ | A２ | A４ | A５ | A６ | A８ | A９ | A１０ | A１１ | A１２ | 10地点 |
| (旧St.No.) | | | | | | | | | | 平均値 | (06) | (07) | | (04) | | | | | | | 平均値 |
| 調査日 | | 12/13 | 12/13 | 12/13 | 12/13 | 12/13 | 12/13 | 12/13 | 12/13 | | 12/12 | 12/12 | 12/12 | 12/13 | 12/12 | 12/12 | 12/12 | 12/12 | 12/12 | 12/12 | |
| pH | 0m | 7.98 | 8.01 | 8.02 | 8.03 | 8.04 | 8.03 | 8.03 | 8.01 | 8.02 | 8.00 | 7.99 | 8.00 | 7.98 | 8.00 | 8.04 | 8.04 | 8.02 | 8.01 | 8.04 | 8.01 |
| | 10m | 8.02 | 8.02 | 8.03 | 8.03 | 8.04 | 8.04 | 8.02 | 8.00 | 8.03 | 8.04 | 8.05 | 8.06 | 8.02 | 8.08 | 8.10 | 8.09 | 8.07 | 8.06 | 8.08 | 8.07 |
| | 30m | 7.98 | 8.00 | 8.01 | 8.02 | 8.02 | 8.02 | － | 8.02 | 8.01 | 8.04 | 8.04 | 8.05 | 7.97 | 8.06 | 8.07 | 8.07 | 8.05 | 8.05 | 8.04 | 8.04 |
| NH4-N | 0m | 0.3 | 0.2 | 0.1 | 0.2 | 0.1 | 0.2 | 0.1 | 0.2 | 0.2 | 0.6 | 0.4 | 0.2 | 0.5 | 0.2 | 0.4 | 0.2 | 0.2 | 0.1 | 1.7 | 0.4 |
| (μmol/l) | 10m | 0.2 | 0.1 | 0.1 | 0.1 | 0.1 | 0.1 | 0.1 | 0.3 | 0.1 | 0.2 | 0.1 | 0.1 | 0.4 | 0.2 | 0.3 | 0.1 | 0.1 | 0.1 | 0.5 | 0.2 |
| | 30m | 0.2 | 0.1 | 0.2 | 0.1 | 0.1 | 0.1 | － | 0.1 | 0.1 | 0.1 | 0.1 | 0.2 | 0.2 | 0.2 | 0.2 | 0.2 | 0.1 | 0.1 | 1.2 | 0.3 |
| NO2-N | 0m | 1.28 | 1.11 | 1.32 | 0.94 | 0.74 | 1.02 | 1.61 | 1.66 | 1.21 | 1.84 | 1.73 | 1.37 | 1.28 | 1.50 | 0.83 | 1.79 | 1.72 | 1.83 | 1.90 | 1.58 |
| (μmol/l) | 10m | 1.26 | 1.10 | 1.25 | 0.98 | 0.70 | 0.98 | 1.59 | 1.65 | 1.19 | 1.78 | 1.69 | 1.39 | 1.29 | 1.48 | 1.06 | 1.79 | 1.70 | 1.80 | 1.66 | 1.56 |
| | 30m | 1.18 | 1.14 | 1.08 | 0.94 | 0.72 | 0.94 | － | 1.65 | 1.09 | 1.76 | 1.71 | 1.39 | 1.26 | 1.53 | 1.35 | 1.78 | 1.69 | 1.80 | 1.95 | 1.62 |
| NO3-N | 0m | 3.4 | 3.1 | 3.3 | 3.2 | 3.5 | 3.2 | 3.5 | 4.0 | 3.4 | 4.2 | 4.0 | 3.5 | 3.2 | 3.6 | 2.2 | 3.9 | 3.6 | 4.0 | 13.7 | 4.6 |
| (μmol/l) | 10m | 3.3 | 3.2 | 3.3 | 3.1 | 3.7 | 3.3 | 3.4 | 3.6 | 3.4 | 4.2 | 3.8 | 3.4 | 3.3 | 3.5 | 2.7 | 3.9 | 3.5 | 4.0 | 6.9 | 3.9 |
| | 30m | 3.4 | 3.3 | 3.4 | 3.2 | 3.7 | 3.3 | － | 3.6 | 3.4 | 4.1 | 3.8 | 3.6 | 3.3 | 3.6 | 3.5 | 3.9 | 3.5 | 4.0 | 4.4 | 3.8 |
| DIN | 0m | 5.0 | 4.4 | 4.8 | 4.3 | 4.4 | 4.4 | 5.2 | 5.8 | 4.8 | 6.6 | 6.1 | 5.1 | 5.0 | 5.2 | 3.4 | 5.9 | 5.5 | 6.0 | 17.3 | 6.6 |
| (μmol/l) | 10m | 4.8 | 4.4 | 4.6 | 4.3 | 4.5 | 4.4 | 5.1 | 5.5 | 4.7 | 6.2 | 5.6 | 4.9 | 5.0 | 5.2 | 4.0 | 5.8 | 5.3 | 5.9 | 9.1 | 5.7 |
| | 30m | 4.8 | 4.5 | 4.6 | 4.3 | 4.6 | 4.4 | － | 5.4 | 4.7 | 6.0 | 5.6 | 5.1 | 4.7 | 5.4 | 5.0 | 5.8 | 5.4 | 5.8 | 7.5 | 5.6 |
| PO4-P | 0m | 0.42 | 0.38 | 0.43 | 0.38 | 0.40 | 0.42 | 0.62 | 0.64 | 0.46 | 0.64 | 0.64 | 0.44 | 0.45 | 0.66 | 0.30 | 0.65 | 0.64 | 0.63 | 0.83 | 0.59 |
| (μmol/l) | 10m | 0.42 | 0.36 | 0.42 | 0.40 | 0.41 | 0.41 | 0.59 | 0.60 | 0.45 | 0.65 | 0.64 | 0.45 | 0.43 | 0.65 | 0.34 | 0.64 | 0.63 | 0.63 | 0.60 | 0.57 |
| | 30m | 0.42 | 0.40 | 0.41 | 0.39 | 0.41 | 0.40 | － | 0.63 | 0.44 | 0.62 | 0.64 | 0.44 | 0.43 | 0.66 | 0.42 | 0.65 | 0.64 | 0.63 | 0.75 | 0.59 |
| SiO2-Si | 0m | 5.6 | 6.4 | 5.8 | 6.6 | 8.6 | 7.4 | 8.6 | 11.7 | 7.6 | 7.3 | 8.2 | 6.1 | 5.8 | 7.8 | 4.2 | 7.6 | 8.1 | 7.5 | 15.2 | 7.8 |
| (μmol/l) | 10m | 6.3 | 6.1 | 8.3 | 6.7 | 17.2 | 7.9 | 11.0 | 8.8 | 9.0 | 7.5 | 7.4 | 6.1 | 7.2 | 7.9 | 4.7 | 7.5 | 9.6 | 7.6 | 9.3 | 7.5 |
| | 30m | 6.4 | 6.7 | 7.2 | 6.9 | 8.3 | 7.0 | － | 9.1 | 7.4 | 8.0 | 8.6 | 8.2 | 5.6 | 7.9 | 6.5 | 7.8 | 8.3 | 7.7 | 11.6 | 8.0 |
| ｸﾛﾛﾌｨﾙa | 0m | 2.5 | 1.3 | 2.3 | 1.5 | 1.4 | 1.4 | 1.1 | 1.4 | 1.6 | 1.6 | 1.5 | 2.8 | 5.0 | 1.7 | 6.2 | 1.4 | 2.1 | 1.6 | 4.6 | 2.9 |
| (μg/l) | 10m | 3.2 | 2.8 | 4.0 | 1.9 | 1.5 | 2.1 | 1.5 | 1.5 | 2.3 | 2.0 | 1.5 | 2.7 | 4.2 | 1.8 | 5.9 | 1.7 | 2.3 | 1.8 | 3.7 | 2.7 |

平成19年4月の調査から、調査地点を変更した（従来のA3、A7、K6を外し、新たにA9～12を加えた）。A9～A12の30mはBottom-1mの数値。
平成21年度の分析からビーエルテック社製QUAATRO2-HR5CH導入に伴い、栄養塩分析試薬変更（メーカー指定方法に準ずる）。

## 第１表-6　大阪湾、紀伊水道漁場環境定期調査特殊項目結果表（2 月）

調査日：令和2年2月19,21日

| 海　域 | | 紀伊水道 | | | | | | | | | 大阪湾 | | | | | | | | | | |
|---|---|---|---|---|---|---|---|---|---|---|---|---|---|---|---|---|---|---|---|---|---|
| St.No. | | K１ | K２ | K３ | K４ | K５ | K７ | K８ | K９ | ８地点 | A１ | A２ | A４ | A５ | A６ | A８ | A９ | A１０ | A１１ | A１２ | 10地点 |
| (旧St.No.) | | | | | | | | | | 平均値 | (06) | (07) | | (04) | | | | | | | 平均値 |
| 調査日 | | 2/21 | 2/21 | 2/21 | 2/21 | 2/21 | 2/21 | 2/21 | 2/21 | | 2/19 | 2/19 | 2/19 | 2/19 | 2/19 | 2/19 | 2/19 | 2/19 | 2/19 | 2/19 | |
| pH | 0m | 8.01 | 7.97 | 7.98 | 8.02 | 8.06 | 8.08 | 8.09 | 8.08 | 8.04 | 8.09 | 8.11 | 8.10 | 8.08 | 8.08 | 8.07 | 8.10 | 8.10 | 8.13 | 8.18 | 8.10 |
| | 10m | 8.06 | 8.06 | 8.07 | 8.08 | 8.08 | 8.09 | 8.09 | 8.08 | 8.08 | 8.10 | 7.93 | 8.04 | 8.03 | 8.04 | 8.06 | 8.06 | 8.10 | 8.13 | 8.15 | 8.06 |
| | 30m | 8.06 | 8.07 | 8.08 | 8.07 | 8.07 | 8.08 | － | 8.07 | 8.07 | 8.07 | 8.08 | 8.08 | 8.06 | － | － | － | 8.07 | 8.08 | 8.09 | 8.08 |
| NH4-N | 0m | 1.0 | 0.9 | 0.7 | 0.4 | 0.5 | 0.3 | 0.4 | 0.5 | 0.6 | 0.9 | 0.5 | 0.6 | 0.7 | 0.7 | 0.3 | 0.2 | 0.1 | 0.2 | 5.1 | 0.9 |
| (μmol/l) | 10m | 0.7 | 0.6 | 0.7 | 0.4 | 0.5 | 0.4 | 0.6 | 0.5 | 0.5 | 0.7 | 0.5 | 0.6 | 0.6 | 0.6 | 0.5 | 0.8 | 0.1 | 0.3 | 0.1 | 0.5 |
| | 30m | 0.2 | 0.2 | 0.6 | 0.2 | 0.3 | 0.2 | － | 0.4 | 0.3 | 0.8 | 0.7 | 0.6 | 0.6 | 0.8 | 0.6 | 1.0 | 0.5 | 0.8 | 0.6 | 0.7 |
| NO2-N | 0m | 0.78 | 0.79 | 0.80 | 1.05 | 0.91 | 0.75 | 0.47 | 0.41 | 0.74 | 0.46 | 0.26 | 0.40 | 0.72 | 0.30 | 0.42 | 0.39 | 0.14 | 0.17 | 1.31 | 0.46 |
| (μmol/l) | 10m | 0.75 | 0.77 | 0.79 | 1.02 | 0.85 | 0.76 | 0.46 | 0.40 | 0.72 | 0.50 | 0.26 | 0.44 | 0.72 | 0.30 | 0.49 | 0.46 | 0.26 | 0.23 | 0.17 | 0.38 |
| | 30m | 1.20 | 1.13 | 0.78 | 0.94 | 0.92 | 0.95 | － | 0.41 | 0.90 | 0.50 | 0.40 | 0.44 | 0.71 | 0.35 | 0.70 | 0.45 | 0.43 | 0.58 | 0.43 | 0.50 |
| NO3-N | 0m | 2.5 | 2.4 | 2.4 | 3.0 | 3.2 | 2.2 | 1.7 | 1.4 | 2.4 | 3.3 | 0.6 | 1.2 | 2.1 | 1.4 | 1.1 | 0.8 | 0.2 | 0.2 | 21.1 | 3.2 |
| (μmol/l) | 10m | 2.3 | 2.4 | 2.5 | 2.9 | 2.5 | 2.2 | 1.6 | 1.4 | 2.2 | 2.0 | 0.6 | 1.4 | 2.2 | 1.3 | 1.3 | 1.8 | 0.5 | 0.5 | 0.3 | 1.2 |
| | 30m | 3.1 | 2.9 | 2.3 | 2.8 | 2.5 | 2.5 | － | 1.4 | 2.5 | 1.8 | 1.4 | 1.5 | 2.2 | 1.5 | 2.2 | 1.8 | 1.4 | 1.9 | 1.3 | 1.7 |
| DIN | 0m | 4.3 | 4.1 | 4.0 | 4.5 | 4.6 | 3.3 | 2.6 | 2.3 | 3.7 | 4.6 | 1.3 | 2.3 | 3.5 | 2.4 | 1.9 | 1.5 | 0.4 | 0.6 | 27.6 | 4.6 |
| (μmol/l) | 10m | 3.8 | 3.7 | 4.0 | 4.3 | 3.9 | 3.3 | 2.7 | 2.3 | 3.5 | 3.3 | 1.4 | 2.4 | 3.5 | 2.2 | 2.4 | 3.0 | 0.9 | 1.0 | 0.6 | 2.1 |
| | 30m | 4.5 | 4.2 | 3.7 | 3.9 | 3.8 | 3.7 | － | 2.3 | 3.7 | 3.1 | 2.4 | 2.6 | 3.5 | 2.7 | 3.6 | 3.3 | 2.3 | 3.3 | 2.3 | 2.9 |
| PO4-P | 0m | 0.39 | 0.40 | 0.39 | 0.39 | 0.40 | 0.39 | 0.46 | 0.42 | 0.40 | 0.33 | 0.22 | 0.33 | 0.39 | 0.44 | 0.30 | 0.21 | 0.09 | 0.13 | 0.64 | 0.31 |
| (μmol/l) | 10m | 0.39 | 0.38 | 0.39 | 0.41 | 0.38 | 0.46 | 0.44 | 0.42 | 0.41 | 0.39 | 0.24 | 0.34 | 0.38 | 0.43 | 0.32 | 0.40 | 0.20 | 0.22 | 0.11 | 0.30 |
| | 30m | 0.38 | 0.37 | 0.39 | 0.35 | 0.38 | 0.39 | － | 0.42 | 0.38 | 0.41 | 0.36 | 0.36 | 0.38 | 0.44 | 0.39 | 0.45 | 0.35 | 0.41 | 0.34 | 0.39 |
| SiO2-Si | 0m | 6.2 | 6.0 | 5.4 | 7.1 | 7.6 | 6.5 | 6.4 | 6.2 | 6.4 | 3.0 | 1.8 | 3.4 | 5.1 | 5.0 | 3.3 | 1.7 | 0.7 | 0.9 | 17.4 | 4.2 |
| (μmol/l) | 10m | 5.3 | 5.8 | 5.4 | 6.9 | 6.0 | 6.6 | 6.7 | 6.6 | 6.1 | 4.0 | 2.1 | 3.7 | 5.1 | 5.0 | 4.0 | 4.4 | 1.6 | 1.8 | 0.7 | 3.2 |
| | 30m | 8.2 | 6.7 | 5.3 | 6.8 | 6.2 | 6.8 | － | 6.2 | 6.6 | 4.1 | 3.6 | 4.0 | 5.2 | 5.0 | 5.4 | 5.0 | 4.2 | 5.0 | 3.2 | 4.5 |
| ｸﾛﾛﾌｨﾙa | 0m | 0.3 | 0.4 | 0.4 | 0.2 | 0.3 | － | － | 1.6 | 0.5 | 6.1 | 2.7 | 1.3 | 0.3 | 0.7 | 2.5 | 8.8 | 6.3 | 4.5 | 6.9 | 4.0 |
| (μg/l) | 10m | 0.5 | 0.6 | 0.6 | 0.5 | 0.5 | 0.9 | 1.1 | 1.8 | 0.8 | 1.7 | 3.4 | 1.9 | 0.6 | 1.2 | 2.6 | 1.1 | 6.6 | 4.0 | 10.0 | 3.3 |

平成19年4月の調査から、調査地点を変更した（従来のA3、A7、K6を外し、新たにA9～12を加えた）。A9～A12の30mはBottom-1mの数値。
平成21年度の分析からビーエルテック社製QUAATRO2-HR5CH導入に伴い、栄養塩分析試薬変更（メーカー指定方法に準ずる）。

## 漁海況情報収集調査事業（瀬戸内海）

### （1）定線調査

#### 第１表-1　浅海定線調査および播磨灘漁場環境定期調査一般項目結果表（４月）

| 海域・年月 | | 播　磨　灘 | | | | | | 平成31年4月2,3日 | | | | | | | | | | | | |
|---|---|---|---|---|---|---|---|---|---|---|---|---|---|---|---|---|---|---|---|---|
| 観測点 | St. No | H01 | H02 | H03 | H04 | H05 | H06 | H07 | H08 | H09 | H10 | H11 | H12 | H13 | H14 | H15 | H27 | H28 | H29 | H30 |
| | Lat. N | 34410 | 34430 | 34424 | 34417 | 34370 | 34366 | 34362 | 34359 | 34329 | 34310 | 34256 | 34343 | 34285 | 34230 | 34205 | 34389 | 34436 | 34451 | 34452 |
| | Long. E | 134455 | 134398 | 134335 | 134272 | 134500 | 134432 | 134358 | 134298 | 134398 | 134321 | 134344 | 134536 | 134467 | 134398 | 134366 | 134538 | 134474 | 134408 | 134342 |
| 日時 | 日 | 2 | 2 | 2 | 2 | 3 | 3 | 2 | 2 | 3 | 3 | 3 | 3 | 3 | 3 | 3 | 3 | 2 | 2 | 2 |
| | 時：分 | 9:50 | 10:13 | 11:16 | 13:12 | 9:37 | 13:20 | 14:11 | 13:49 | 13:01 | 12:31 | 11:49 | 10:00 | 10:29 | 10:59 | 11:26 | 9:21 | 9:34 | 10:33 | 11:01 |
| 水温℃ | 0m | 11.3 | 11.2 | 11.3 | 11.2 | 11.8 | 11.9 | 11.5 | 11.4 | 12.5 | 12.2 | 12.2 | 12.2 | 11.9 | 11.9 | 12.2 | 11.9 | 11.4 | 11.4 | 11.2 |
| | 5 | 11.2 | 11.2 | 11.3 | 11.2 | 11.8 | 11.7 | 11.4 | 11.4 | 11.9 | 11.9 | 11.9 | 12.2 | 11.7 | 11.7 | 11.8 | 11.9 | 11.4 | 11.4 | 11.2 |
| | 10 | 11.3 | 11.2 | 11.2 | 11.2 | 11.8 | 11.6 | 11.4 | 11.4 | 11.7 | 11.8 | 11.8 | 12.2 | 11.7 | 11.6 | 11.7 | | | | |
| | 20 | | | 11.4 | | 11.8 | 11.6 | 11.6 | 11.3 | 11.7 | 11.8 | 11.8 | 12.2 | 11.7 | 11.7 | 11.8 | | | | |
| | 30 | | | | | | | 11.5 | 11.4 | | 11.8 | 11.9 | | 11.8 | | 11.9 | | | | |
| | bottom | 11.3 | 11.4 | 11.5 | 11.4 | 11.8 | 11.6 | 11.5 | 11.5 | 11.7 | 11.8 | 11.9 | 12.2 | 11.8 | 11.8 | 11.9 | 11.9 | 11.3 | 11.3 | 11.2 |
| 塩分 | 0m | 31.94 | 31.88 | 31.69 | 31.76 | 32.21 | 32.17 | 31.93 | 32.10 | 32.29 | 32.34 | 32.38 | 32.61 | 32.23 | 32.32 | 32.35 | 32.29 | 31.77 | 31.90 | 31.83 |
| | 5 | 31.96 | 31.90 | 31.69 | 31.76 | 32.21 | 32.16 | 31.95 | 32.10 | 32.29 | 32.36 | 32.39 | 32.61 | 32.23 | 32.32 | 32.34 | 32.30 | 31.90 | 31.93 | 31.88 |
| | 10 | 31.97 | 31.95 | 31.71 | 31.78 | 32.22 | 32.17 | 31.96 | 32.10 | 32.29 | 32.37 | 32.40 | 32.61 | 32.24 | 32.32 | 32.34 | | | | |
| | 20 | | | 32.08 | | 32.22 | 32.17 | 32.30 | 32.11 | 32.29 | 32.38 | 32.40 | 32.62 | 32.24 | 32.33 | 32.36 | | | | |
| | 30 | | | | | | | 32.32 | 32.27 | | 32.38 | 32.42 | | 32.25 | | 32.40 | | | | |
| | bottom | 32.00 | 32.26 | 32.14 | 32.12 | 32.23 | 32.17 | 32.32 | 32.33 | 32.29 | 32.37 | 32.44 | 32.61 | 32.26 | 32.38 | 32.42 | 32.30 | 31.90 | 32.06 | 31.98 |
| 海象 | 海深(m) | 23 | 23 | 27 | 19 | 31 | 28 | 39 | 35 | 28 | 43 | 42 | 28 | 40 | 32 | 41 | 9 | 10 | 15 | 13 |
| | 水色 | 3G3.0 /4.5 | 3G3.0 /4.5 | 9G2.5 /4.5 | 3G3.0 /4.5 | 3G3.0 /4.5 | 3G3.0 /4.5 | 5BG2. 5/4.5 | 9G2.5 /4.5 | 9G2.5 /4.5 | 5BG2. 5/4.5 | 5BG2. 5/4.5 | 9G2.5 /4.5 | 9G2.5 /4.5 | 9G2.5 /4.5 | 9G2.5 /4.5 | 9G2.5 /4.5 | 3G3.0 /4.5 | 3G3.0 /4.5 | 3G3.0 /4.5 |
| | 透明度(m) | 5.2 | 5.5 | 7.2 | 4.0 | 6.7 | 4.1 | 10.9 | 7.4 | 7.4 | 9.2 | 9.5 | 9.9 | 7.8 | 8.5 | 7.9 | 6.9 | 3.1 | 3.5 | 4.2 |
| | 波浪・うねり | 2・0 | 2・0 | 2・0 | 2・0 | 1・0 | 1・0 | 2・0 | 2・0 | 1・0 | 1・0 | 1・0 | 1・0 | 1・0 | 1・0 | 0・0 | 1・0 | 1・0 | 2・0 | 2・0 |
| 気象 | 天気 | b | bc | bc | c | b | bc | c | c | b | b | b | bc | b | b | b | b | b | bc | bc |
| | 気温(℃) | 9.7 | 9.9 | 11.1 | 11.8 | 10.2 | 12.4 | 11.3 | 11.7 | 12.6 | 12.5 | 11.6 | 10.8 | 11.0 | 10.8 | 11.6 | 10.2 | 9.4 | 10.1 | 10.9 |
| | 風向・風力 | W・4 | WSW・5 | WSW・4 | WNW・4 | W・3 | SSW・3 | NW・4 | NW・4 | SW・3 | SSW・2 | WNW・1 | W・2 | WNW・1 | W・2 | ・0 | W・3 | W・3 | WSW・4 | W・4 |
| | 雲量 | 2 | 3 | 6 | 9 | 2 | 3 | 9 | 9 | 2 | 2 | 2 | 3 | 2 | 2 | 2 | 2 | 2 | 5 | 5 |
| | 気圧(hPa) | 1021.1 | 1021.0 | 1020.2 | 1019.1 | 1023.9 | 1022.0 | 1018.9 | 1019.0 | 1022.4 | 1022.7 | 1023.3 | 1024.0 | 1023.9 | 1023.7 | 1023.5 | 1023.9 | 1021.2 | 1020.8 | 1020.3 |
| 採取条件 | 曳網深度(m) | 23 | 23 | 27 | 19 | 30 | 28 | 30 | 30 | 28 | 30 | 30 | 28 | 30 | 30 | 30 | 9 | 10 | 15 | 13 |
| | 濾水計回転数 | 229 | 258 | 279 | 166 | 156 | 224 | 287 | 281 | 233 | 224 | 202 | 228 | 257 | 225 | 237 | 177 | 71 | 165 | 166 |
| | 同無網回転数 | 297 | 297 | 297 | 297 | 297 | 297 | 297 | 297 | 297 | 297 | 297 | 297 | 297 | 297 | 297 | 297 | 297 | 297 | 297 |
| | 同深度(m) | 30 | 30 | 30 | 30 | 30 | 30 | 30 | 30 | 30 | 30 | 30 | 30 | 30 | 30 | 30 | 30 | 30 | 30 | 30 |
| | 濾水率(%) | 100.6 | 113.3 | 104.4 | 88.3 | 52.5 | 80.8 | 96.6 | 94.6 | 84.1 | 75.4 | 68.0 | 82.3 | 86.5 | 75.8 | 79.8 | 198.7 | 71.7 | 111.1 | 129.0 |
| ネット採集物 | ｶﾀｸﾁ卵 | 0 | 0 | 0 | 0 | 0 | 0 | 0 | 0 | 0 | 0 | 0 | 0 | 0 | 0 | 0 | 0 | 0 | 2 | 0 |
| | ｶﾀｸﾁ稚仔 | 0 | 0 | 0 | 0 | 0 | 0 | 0 | 0 | 0 | 0 | 0 | 0 | 0 | 0 | 0 | 0 | 0 | 0 | 0 |
| | 沈殿量 (ml/m³) | 3.9 | 3.7 | 2.6 | 3.9 | 5.6 | 5.0 | 7.8 | 3.5 | 4.7 | 5.1 | 5.1 | 5.0 | 6.0 | 9.5 | 5.7 | 3.0 | 8.9 | 3.8 | 6.1 |
| | 観測船名（トン・kw） | | | 観測員 | | | | | 観測表担当者 | | | | 卵稚仔担当者 | | | | 船　長 | | | |
| | 新ひょうご（48・1832） | | | 中筋・長濵 | | | | | 高倉 | | | | 西川・魚住 | | | | 辻 | | | |

＜備考＞　Lat.NおよびLong E 欄の表示、例えば34408、134457は34° 40.8'、134° 45.7'を表す。
緯度経度は、平成14年4月から世界測地系で表記。
平成23年3月から水温、塩分は、JFEアドバンテック社製RINKO-Profiler（ASTD102）で計測した値。

#### 第１表-2　浅海定線調査および播磨灘漁場環境定期調査一般項目結果表（５月）

| 海域・年月 | | 播　磨　灘 | | | | | | 令和元年5月7,8日 | | | | | | | | | | | | |
|---|---|---|---|---|---|---|---|---|---|---|---|---|---|---|---|---|---|---|---|---|
| 観測点 | St. No | H01 | H02 | H03 | H04 | H05 | H06 | H07 | H08 | H09 | H10 | H11 | H12 | H13 | H14 | H15 | H27 | H28 | H29 | H30 |
| | Lat. N | 34410 | 34430 | 34424 | 34417 | 34370 | 34366 | 34362 | 34359 | 34329 | 34310 | 34256 | 34343 | 34285 | 34230 | 34205 | 34389 | 34436 | 34451 | 34452 |
| | Long. E | 134455 | 134398 | 134335 | 134272 | 134500 | 134432 | 134358 | 134298 | 134398 | 134321 | 134344 | 134536 | 134467 | 134398 | 134366 | 134538 | 134474 | 134408 | 134342 |
| 日時 | 日 | 7 | 7 | 7 | 7 | 8 | 7 | 7 | 7 | 8 | 8 | 8 | 8 | 8 | 8 | 8 | 8 | 7 | 7 | 7 |
| | 時：分 | 9:42 | 10:01 | 10:58 | 11:52 | 9:35 | 13:24 | 13:02 | 12:43 | 12:42 | 11:51 | 11:30 | 10:00 | 10:26 | 10:53 | 11:08 | 9:16 | 9:29 | 10:24 | 10:45 |
| 水温℃ | 0m | 15.9 | 16.2 | 16.3 | 16.7 | 15.3 | 15.9 | 15.5 | 16.3 | 16.2 | 16.3 | 15.6 | 15.3 | 15.9 | 15.8 | 16.1 | 15.4 | 15.5 | 16.1 | 16.3 |
| | 5 | 15.0 | 15.8 | 15.5 | 15.9 | 15.1 | 15.5 | 15.2 | 15.7 | 15.6 | 15.6 | 15.3 | 15.3 | 15.3 | 15.4 | 15.7 | 15.4 | 14.8 | 15.9 | 15.9 |
| | 10 | 14.6 | 15.4 | 15.1 | 15.0 | 15.1 | 15.2 | 14.6 | 15.6 | 15.3 | 15.4 | 15.1 | 15.3 | 15.3 | 15.3 | 15.6 | | | | |
| | 20 | | | 14.3 | | 15.2 | 14.7 | 14.4 | 14.3 | 14.9 | 15.2 | 15.1 | 15.3 | 15.2 | 15.1 | 14.5 | | | | |
| | 30 | | | | | | | 13.9 | 13.8 | | 14.2 | 15.0 | | 15.2 | | 14.4 | | | | |
| | bottom | 14.6 | 14.1 | 14.2 | 14.7 | 15.2 | 14.6 | 13.7 | 13.5 | 14.9 | 13.8 | 14.7 | 15.3 | 15.2 | 14.5 | 14.3 | 15.4 | 14.7 | 14.2 | 14.4 |
| 塩分 | 0m | 30.71 | 31.63 | 31.28 | 31.09 | 32.09 | 32.27 | 32.12 | 32.14 | 32.24 | 32.27 | 32.36 | 32.28 | 32.31 | 32.33 | 32.29 | 32.42 | 30.07 | 31.19 | 30.45 |
| | 5 | 32.04 | 31.68 | 31.82 | 31.76 | 32.08 | 32.27 | 32.14 | 32.16 | 32.29 | 32.29 | 32.35 | 32.36 | 32.32 | 32.34 | 32.28 | 32.43 | 31.89 | 31.33 | 31.27 |
| | 10 | 32.17 | 31.72 | 32.01 | 32.10 | 32.08 | 32.28 | 32.13 | 32.17 | 32.30 | 32.35 | 32.39 | 32.40 | 32.35 | 32.35 | 32.28 | | | | |
| | 20 | | | 32.14 | | 32.20 | 32.28 | 32.25 | 32.22 | 32.31 | 32.45 | 32.45 | 32.40 | 32.38 | 32.34 | 32.39 | | | | |
| | 30 | | | | | | | 32.33 | 32.39 | | 32.48 | 32.48 | | 32.41 | | 32.41 | | | | |
| | bottom | 32.22 | 32.12 | 32.15 | 32.13 | 32.20 | 32.29 | 32.32 | 32.43 | 32.31 | 32.45 | 32.47 | 32.40 | 32.44 | 32.38 | 32.40 | 32.42 | 31.96 | 32.13 | 31.98 |
| 海象 | 海深(m) | 22 | 22 | 27 | 19 | 32 | 27 | 39 | 35 | 28 | 43 | 41 | 28 | 39 | 32 | 41 | 9 | 10 | 14 | 13 |
| | 水色 | 3G3.0 /4.5 | 9G2.5 /4.5 | 3G3.0 /4.5 | 3G3.0 /4.5 | 3G3.0 /4.5 | 3G3.0 /4.5 | 5BG2. 5/4.5 | 5BG2. 5/4.5 | 9G2.5 /4.5 | 5BG2. 5/4.5 | 5BG2. 5/4.5 | 3G3.0 /4.5 | 9G2.5 /4.5 | 9G2.5 /4.5 | 5BG2. 5/4.5 | 5G3.0 /4.5 | 3G3.0 /4.5 | 3G3.0 /4.5 | 3G3.0 /4.5 |
| | 透明度(m) | 4.3 | 7.8 | 5.9 | 6.0 | 6.4 | 6.5 | 9.4 | 11.5 | 9.2 | 13.0 | 11.5 | 6.1 | 6.8 | 9.3 | 13.0 | 6.0 | 3.1 | 3.8 | 2.9 |
| | 波浪・うねり | 1・0 | 1・0 | 1・0 | 1・0 | 0・0 | 1・0 | 1・0 | 1・0 | 0・0 | 0・0 | 0・0 | 1・0 | 1・0 | 1・0 | 1・0 | 0・0 | 1・0 | 1・0 | 1・0 |
| 気象 | 天気 | b | b | b | b | b | b | b | b | bc | bc | bc | b | bc | bc | bc | b | b | b | b |
| | 気温(℃) | 16.6 | 15.7 | 15.8 | 16.1 | 16.1 | 17.7 | 17.1 | 16.7 | 18.3 | 17.2 | 17.2 | 16.3 | 16.4 | 17.0 | 17.3 | 15.8 | 16.9 | 16.1 | 15.7 |
| | 風向・風力 | W・2 | W・2 | WSW・3 | SSW・3 | ・0 | SW・3 | WSW・3 | SSW・2 | ・0 | ・0 | ・0 | NW・1 | NW・2 | N・2 | N・1 | ・0 | N・1 | SW・2 | SW・3 |
| | 雲量 | 2 | 1 | 1 | 2 | 2 | 1 | 1 | 1 | 3 | 4 | 5 | 2 | 3 | 3 | 5 | 1 | 2 | 1 | 1 |
| | 気圧(hPa) | 1016.2 | 1016.1 | 1015.9 | 1015.4 | 1016.3 | 1014.3 | 1014.6 | 1014.9 | 1014.2 | 1014.9 | 1015.3 | 1016.1 | 1015.8 | 1015.7 | 1015.6 | 1016.2 | 1016.0 | 1016.0 | 1015.9 |
| 採取条件 | 曳網深度(m) | 22 | 22 | 27 | 19 | 30 | 27 | 30 | 30 | 28 | 30 | 30 | 28 | 30 | 30 | 30 | 9 | 10 | 14 | 13 |
| | 濾水計回転数 | 162 | 158 | 205 | 126 | 211 | 222 | 273 | 252 | 241 | 218 | 222 | 202 | 216 | 240 | 230 | 66 | 70 | 118 | 109 |
| | 同無網回転数 | 297 | 297 | 297 | 297 | 297 | 297 | 297 | 297 | 297 | 297 | 297 | 297 | 297 | 297 | 297 | 297 | 297 | 297 | 297 |
| | 同深度(m) | 30 | 30 | 30 | 30 | 30 | 30 | 30 | 30 | 30 | 30 | 30 | 30 | 30 | 30 | 30 | 30 | 30 | 30 | 30 |
| | 濾水率(%) | 74.4 | 72.5 | 76.7 | 67.0 | 71.0 | 83.1 | 91.9 | 84.8 | 86.9 | 73.4 | 74.7 | 72.9 | 72.7 | 80.8 | 77.4 | 74.1 | 70.7 | 85.1 | 84.7 |
| ネット採集物 | ｶﾀｸﾁ卵 | 1 | 41 | 32 | 95 | 0 | 0 | 1 | 3 | 0 | 1 | 9 | 3 | 0 | 0 | 16 | 0 | 4 | 19 | 127 |
| | ｶﾀｸﾁ稚仔 | 3 | 12 | 10 | 2 | 8 | 2 | 1 | 1 | 0 | 6 | 13 | 1 | 0 | 1 | 4 | 1 | 0 | 20 | 5 |
| | 沈殿量 (ml/m³) | 3.8 | 4.7 | 4.6 | 6.5 | 4.7 | 3.3 | 5.5 | 3.5 | 3.0 | 4.9 | 16.8 | 6.8 | 4.5 | 5.4 | 9.8 | 8.1 | 3.8 | 2.8 | 4.7 |
| | 観測船名（トン・kw） | | | 観測員 | | | | | 観測表担当者 | | | | 卵稚仔担当者 | | | | 船　長 | | | |
| | 新ひょうご（48・1832） | | | 中筋・西川 | | | | | 高倉 | | | | 西川・魚住 | | | | 辻 | | | |

＜備考＞　Lat.NおよびLong E 欄の表示、例えば34408、134457は34° 40.8'、134° 45.7'を表す。
緯度経度は、平成14年4月から世界測地系で表記。
平成23年3月から水温、塩分は、JFEアドバンテック社製RINKO-Profiler（ASTD102）で計測した値。

## 第１表-3　浅海定線調査および播磨灘漁場環境定期調査一般項目結果表（6 月）

| 海域・年月 | | 播　磨　灘 | | | | | | | 令和元年6月3,4日 | | | | | | | | | | | |
|---|---|---|---|---|---|---|---|---|---|---|---|---|---|---|---|---|---|---|---|---|
| 観 | St. No | H01 | H02 | H03 | H04 | H05 | H06 | H07 | H08 | H09 | H10 | H11 | H12 | H13 | H14 | H15 | H27 | H28 | H29 | H30 |
| 測 | Lat. N | 34410 | 34430 | 34424 | 34417 | 34370 | 34366 | 34362 | 34359 | 34329 | 34310 | 34256 | 34343 | 34285 | 34230 | 34205 | 34389 | 34436 | 34451 | 34452 |
| 点 | Long. E | 134455 | 134398 | 134335 | 134272 | 134500 | 134432 | 134358 | 134298 | 134398 | 134321 | 134344 | 134536 | 134467 | 134398 | 134366 | 134538 | 134474 | 134408 | 134342 |
| 日 | 日 | 3 | 3 | 3 | 3 | 4 | 4 | 3 | 3 | 4 | 4 | 4 | 4 | 4 | 4 | 4 | 4 | 3 | 3 | 3 |
| 時 | 時：分 | 13:32 | 9:51 | 10:15 | 11:52 | 9:26 | 12:51 | 13:02 | 12:41 | 12:32 | 11:45 | 11:23 | 9:48 | 10:15 | 10:45 | 11:01 | 9:12 | 9:19 | 9:39 | 10:28 |
| | 0m | 20.7 | 20.9 | 20.7 | 20.6 | 19.0 | 21.4 | 20.2 | 19.5 | 20.5 | 19.8 | 19.9 | 19.1 | 19.4 | 19.7 | 19.6 | 18.9 | 19.1 | 19.8 | 20.9 |
| 水 | 5 | 19.7 | 20.0 | 19.1 | 19.8 | 18.9 | 19.6 | 19.9 | 18.4 | 20.0 | 19.6 | 19.3 | 18.8 | 18.8 | 19.3 | 19.3 | 18.9 | 18.4 | 18.9 | 19.1 |
| | 10 | 18.9 | 19.4 | 18.6 | 19.1 | 18.9 | 19.0 | 19.7 | 18.3 | 18.8 | 18.7 | 18.8 | 18.8 | 18.7 | 18.8 | 19.1 | | | | |
| 温 | 20 | | | 17.0 | | 18.9 | 18.6 | 18.1 | 17.9 | 18.4 | 17.9 | 18.3 | 18.8 | 18.6 | 18.3 | 18.7 | | | | |
| | 30 | | | | | | | 17.1 | 17.1 | | 17.4 | 16.5 | | 18.7 | | 17.9 | | | | |
| ℃ | bottom | 18.2 | 17.3 | 16.9 | 17.4 | 18.9 | 18.2 | 16.8 | 16.8 | 18.3 | 15.9 | 16.1 | 18.8 | 18.8 | 18.0 | 18.0 | 18.9 | 18.4 | 17.6 | 17.6 |
| | 0m | 31.87 | 31.87 | 31.75 | 31.89 | 32.39 | 32.34 | 32.30 | 32.32 | 32.36 | 32.35 | 32.26 | 32.32 | 32.41 | 32.42 | 32.42 | 32.44 | 31.59 | 31.80 | 31.23 |
| 塩 | 5 | 32.16 | 31.97 | 32.08 | 31.94 | 32.40 | 32.33 | 32.32 | 32.27 | 32.37 | 32.39 | 32.35 | 32.46 | 32.40 | 32.44 | 32.42 | 32.44 | 32.03 | 32.00 | 31.79 |
| | 10 | 32.29 | 32.11 | 32.12 | 31.91 | 32.44 | 32.39 | 32.32 | 32.24 | 32.38 | 32.54 | 32.46 | 32.49 | 32.43 | 32.39 | 32.45 | | | | |
| 分 | 20 | | | 32.23 | | 32.50 | 32.40 | 32.42 | 32.30 | 32.41 | 32.55 | 32.54 | 32.54 | 32.47 | 32.41 | 32.46 | | | | |
| | 30 | | | | | | | 32.42 | 32.38 | | 32.49 | 32.52 | | 32.52 | | 32.47 | | | | |
| | bottom | 32.36 | 32.29 | 32.23 | 32.20 | 32.51 | 32.41 | 32.40 | 32.41 | 32.42 | 32.44 | 32.46 | 32.57 | 32.62 | 32.45 | 32.47 | 32.44 | 32.04 | 32.18 | 32.08 |
| | 海深(m) | 22 | 21 | 26 | 18 | 31 | 27 | 38 | 35 | 27 | 43 | 41 | 29 | 39 | 32 | 41 | 9 | 10 | 14 | 12 |
| 海 | 水色 | 9G2.5 | 5BG2. | 5BG2. | 5BG2. | 3G3.0 | 9G2.5 | 5BG2. | 5BG2. | 5BG2. | 5BG2. | 5BG2. | 9G2.5 | 3G3.0 | 5BG2. | 5BG2. | 3G3.0 | 3G3.0 | 3GY3. | 3GY3. |
| | | /4.5 | 5/4.5 | 5/4.5 | 5/4.5 | /4.5 | /4.5 | 5/4.5 | 5/4.5 | 5/4.5 | 5/4.5 | 5/4.5 | /4.5 | /4.5 | 5/4.5 | 5/4.5 | /4.5 | /4.5 | 5/5.0 | 5/5.0 |
| 象 | 透明度(m) | 7.4 | 9.4 | 9.6 | 10.9 | 5.5 | 8.0 | 12.5 | 8.9 | 10.5 | 12.1 | 11.4 | 6.4 | 5.6 | 11.8 | 12.2 | 5.9 | 3.2 | 3.9 | 3.0 |
| | 波浪・うねり | 1・0 | 1・0 | 1・0 | 1・0 | 1・0 | 1・0 | 0・0 | 1・0 | 1・0 | 1・0 | 2・0 | 1・0 | 0・0 | 1・0 | 2・0 | 1・0 | 1・0 | 1・0 | 1・0 |
| | 天気 | c | bc | c | c | c | c | bc | bc | c | bc | c | c | c | c | c | c | bc | bc | c |
| 気 | 気温(℃) | 24.2 | 22.5 | 22.8 | 23.4 | 23.2 | 24.6 | 23.9 | 23.4 | 24.7 | 24.3 | 24.2 | 23.1 | 24.1 | 24.6 | 24.2 | 23.5 | 22.9 | 22.7 | 22.9 |
| | 風向・風力 | SSE・1 | SSW・2 | SSW・2 | S・1 | E・3 | NE・1 | ・0 | SSE・1 | NE・1 | SE・1 | SSE・3 | ENE・2 | ・0 | SSW・2 | SSE・3 | E・2 | SSW・2 | SSW・3 | SSW・2 |
| 象 | 雲量 | 8 | 6 | 8 | 8 | 8 | 8 | 7 | 7 | 8 | 7 | 8 | 8 | 8 | 8 | 8 | 8 | 7 | 6 | 8 |
| | 気圧(hPa) | 1008.8 | 1009.8 | 1009.8 | 1009.5 | 1012.4 | 1011.0 | 1009.1 | 1009.4 | 1011.3 | 1011.6 | 1011.7 | 1012.3 | 1011.9 | 1011.8 | 1011.8 | 1012.4 | 1009.8 | 1009.8 | 1009.8 |
| | 曳網深度(m) | 22 | 21 | 26 | 18 | 30 | 27 | 30 | 30 | 27 | 30 | 30 | 29 | 30 | 30 | 30 | 9 | 10 | 14 | 12 |
| 採 | 濾水計回転数 | 177 | 148 | 192 | 170 | 254 | 221 | 232 | 221 | 222 | 229 | 254 | 229 | 204 | 249 | 266 | 70 | 43 | 117 | 95 |
| 取 | 同無網回転数 | 297 | 297 | 297 | 297 | 297 | 297 | 297 | 297 | 297 | 297 | 297 | 297 | 297 | 297 | 297 | 297 | 297 | 297 | 297 |
| 条 | 同深度(m) | 30 | 30 | 30 | 30 | 30 | 30 | 30 | 30 | 30 | 30 | 30 | 30 | 30 | 30 | 30 | 30 | 30 | 30 | 30 |
| 件 | 濾水率(%) | 81.3 | 71.2 | 74.6 | 95.4 | 85.5 | 82.7 | 78.1 | 74.4 | 83.1 | 77.1 | 85.5 | 79.8 | 68.7 | 83.8 | 89.6 | 78.6 | 43.4 | 84.4 | 80.0 |
| ネット | ｶﾀｸﾁ卵 | 6 | 81 | 192 | 84 | 0 | 0 | 0 | 0 | 0 | 0 | 36 | 0 | 0 | 0 | 0 | 0 | 30 | 13 | 1 |
| 採集物 | ｶﾀｸﾁ稚仔 | 18 | 4 | 16 | 9 | 3 | 1 | 0 | 2 | 1 | 4 | 8 | 0 | 0 | 1 | 8 | 1 | 4 | 2 | 1 |
| | 沈殿量 (ml/m³) | 7.7 | 3.0 | 4.8 | 8.9 | 1.9 | 5.2 | 18.2 | 5.9 | 6.9 | 14.5 | 10.4 | 2.4 | 3.1 | 7.2 | 6.8 | 1.8 | 3.2 | 0.5 | 0.7 |

| 観測船名（トン・kw） | 観測員 | 観測表担当者 | 卵稚仔担当者 | 船　長 |
|---|---|---|---|---|
| 新ひょうご（48・1832） | 中筋・原田 | 高倉 | 西川・魚住 | 辻 |

＜備考＞　Lat.NおよびLongE欄の表示、例えば34408、134457は34° 40.8'、134° 45.7'を表す。
緯度経度は、平成14年4月から世界測地系で表記。
平成23年3月から水温、塩分は、JFEアドバンテック社製RINKO-Profiler（ASTD102)で計測した値。

## 第１表-4　浅海定線調査および播磨灘漁場環境定期調査一般項目結果表（7 月）

| 海域・年月 | | 播　磨　灘 | | | | | | | 令和元年7月1,2日 | | | | | | | | | | | |
|---|---|---|---|---|---|---|---|---|---|---|---|---|---|---|---|---|---|---|---|---|
| 観 | St. No | H01 | H02 | H03 | H04 | H05 | H06 | H07 | H08 | H09 | H10 | H11 | H12 | H13 | H14 | H15 | H27 | H28 | H29 | H30 |
| 測 | Lat. N | 34410 | 34430 | 34424 | 34417 | 34370 | 34366 | 34362 | 34359 | 34329 | 34310 | 34256 | 34343 | 34285 | 34230 | 34205 | 34389 | 34436 | 34451 | 34452 |
| 点 | Long. E | 134455 | 134398 | 134335 | 134272 | 134500 | 134432 | 134358 | 134298 | 134398 | 134321 | 134344 | 134536 | 134467 | 134398 | 134366 | 134538 | 134474 | 134408 | 134342 |
| 日 | 日 | 1 | 1 | 1 | 1 | 2 | 2 | 1 | 1 | 2 | 2 | 2 | 2 | 2 | 2 | 2 | 2 | 1 | 1 | 1 |
| 時 | 時：分 | 14:21 | 9:50 | 10:14 | 12:18 | 9:22 | 12:52 | 13:49 | 13:28 | 12:32 | 11:47 | 11:23 | 9:43 | 10:13 | 10:43 | 11:00 | 9:06 | 9:18 | 9:38 | 10:27 |
| | 0m | 24.8 | 24.2 | 24.3 | 24.7 | 22.1 | 24.0 | 23.3 | 23.0 | 23.4 | 22.9 | 23.4 | 22.2 | 22.3 | 23.2 | 23.4 | 21.7 | 23.9 | 23.7 | 23.1 |
| 水 | 5 | 23.4 | 23.0 | 22.6 | 24.1 | 21.9 | 23.7 | 22.7 | 22.4 | 22.9 | 22.5 | 22.9 | 21.9 | 22.0 | 22.8 | 23.2 | 21.7 | 21.5 | 22.6 | 21.8 |
| | 10 | 20.4 | 22.3 | 22.1 | 21.6 | 21.7 | 22.2 | 21.6 | 21.9 | 22.3 | 22.5 | 22.8 | 21.8 | 22.0 | 22.3 | 23.1 | | | | |
| 温 | 20 | | | 21.2 | | 21.7 | 21.5 | 21.0 | 21.4 | 21.1 | 21.7 | 21.6 | 21.7 | 21.8 | 21.1 | 21.5 | | | | |
| | 30 | | | | | | | 19.9 | 19.4 | | 20.7 | 20.8 | | 21.6 | | 20.8 | | | | |
| ℃ | bottom | 20.3 | 19.6 | 19.5 | 21.0 | 21.6 | 20.9 | 19.3 | 19.3 | 20.7 | 19.5 | 20.6 | 21.6 | 21.1 | 21.0 | 20.7 | 21.7 | 21.3 | 19.9 | 21.2 |
| | 0m | 30.13 | 30.37 | 30.29 | 31.30 | 32.08 | 31.97 | 32.07 | 31.95 | 32.07 | 32.21 | 32.22 | 31.78 | 32.17 | 32.21 | 32.16 | 32.42 | 28.89 | 29.06 | 30.73 |
| 塩 | 5 | 31.77 | 31.92 | 31.99 | 31.41 | 32.16 | 32.03 | 32.08 | 32.05 | 32.13 | 32.28 | 32.21 | 32.17 | 32.20 | 32.26 | 32.17 | 32.42 | 31.96 | 31.78 | 31.88 |
| | 10 | 32.17 | 32.15 | 32.08 | 32.34 | 32.32 | 32.28 | 32.36 | 32.18 | 32.24 | 32.29 | 32.24 | 32.27 | 32.21 | 32.31 | 32.22 | | | | |
| 分 | 20 | | | 32.20 | | 32.39 | 32.32 | 32.37 | 32.30 | 32.31 | 32.46 | 32.35 | 32.44 | 32.28 | 32.47 | 32.42 | | | | |
| | 30 | | | | | | | 32.28 | 32.40 | | 32.55 | 32.48 | | 32.39 | | 32.50 | | | | |
| | bottom | 32.20 | 32.23 | 32.22 | 32.35 | 32.41 | 32.34 | 32.35 | 32.40 | 32.28 | 32.48 | 32.52 | 32.49 | 32.46 | 32.47 | 32.51 | 32.42 | 32.01 | 32.14 | 32.11 |
| | 海深(m) | 21 | 22 | 26 | 18 | 31 | 26 | 38 | 34 | 27 | 42 | 41 | 30 | 39 | 31 | 41 | 9 | 10 | 14 | 13 |
| 海 | 水色 | 3G3.0 | 3G3.0 | 3G3.0 | 3G3.0 | 3G3.0 | 3G2.0 | 9G2.5 | 9G2.5 | 3G2.0 | 3G2.0 | 3G2.0 | 3G2.0 | 3G2.0 | 3G2.0 | 3G2.0 | 3G3.0 | 3GY5. | 3GY3. | 3GY3. |
| | | /4.5 | /4.5 | /4.5 | /4.5 | /4.5 | /1.5 | /4.5 | /4.5 | /1.5 | /1.5 | /1.5 | /1.5 | /1.5 | /1.5 | /1.5 | /4.5 | 5/5.5 | 5/5.0 | 5/5.0 |
| 象 | 透明度(m) | 4.5 | 2.9 | 4.6 | 4.5 | 6.5 | 9.0 | 8.5 | 7.0 | 9.4 | 8.4 | 9.1 | 6.5 | 6.4 | 8.5 | 9.1 | 6.4 | 2.9 | 2.5 | 2.0 |
| | 波浪・うねり | 1・0 | 1・0 | 0・0 | 1・0 | 1・0 | 1・0 | 2・0 | 1・0 | 0・0 | 1・0 | 1・0 | 1・0 | 1・0 | 1・0 | 0・0 | 1・0 | 1・0 | 1・0 | 0・0 |
| | 天気 | c | c | c | c | o | c | c | c | c | c | c | o | c | c | c | o | c | c | c |
| 気 | 気温(℃) | 25.8 | 24.3 | 25.2 | 26.9 | 23.7 | 25.2 | 25.7 | 26.6 | 25.1 | 24.6 | 25.0 | 23.9 | 23.7 | 24.2 | 24.5 | 23.7 | 23.6 | 24.0 | 25.7 |
| | 風向・風力 | SSE・2 | SSE・2 | ・0 | SE・2 | WNW・1 | W・2 | S・3 | S・4 | ・0 | NNW・1 | N・1 | SW・2 | W・1 | W・1 | ・0 | W・2 | SE・2 | SSE・2 | ・0 |
| 象 | 雲量 | 10 | 10 | 9 | 8 | 10 | 10 | 10 | 9 | 10 | 10 | 10 | 10 | 10 | 10 | 10 | 10 | 10 | 10 | 9 |
| | 気圧(hPa) | 1005.5 | 1005.1 | 1005.0 | 1004.9 | 1009.4 | 1009.8 | 1005.4 | 1005.3 | 1009.4 | 1009.5 | 1009.6 | 1009.3 | 1009.5 | 1009.7 | 1009.5 | 1009.3 | 1004.9 | 1005.0 | 1005.0 |
| | 曳網深度(m) | 21 | 22 | 26 | 18 | 30 | 26 | 30 | 30 | 27 | 30 | 30 | 30 | 30 | 30 | 30 | 9 | 10 | 14 | 13 |
| 採 | 濾水計回転数 | 174 | 160 | 196 | 158 | 251 | 198 | 171 | 392 | 240 | 237 | 228 | 250 | 237 | 248 | 237 | 82 | 84 | 121 | 69 |
| 取 | 同無網回転数 | 297 | 297 | 297 | 297 | 297 | 297 | 297 | 297 | 297 | 297 | 297 | 297 | 297 | 297 | 297 | 297 | 297 | 297 | 297 |
| 条 | 同深度(m) | 30 | 30 | 30 | 30 | 30 | 30 | 30 | 30 | 30 | 30 | 30 | 30 | 30 | 30 | 30 | 30 | 30 | 30 | 30 |
| 件 | 濾水率(%) | 83.7 | 73.5 | 76.1 | 88.7 | 84.5 | 76.9 | 57.6 | 132.0 | 89.8 | 79.8 | 76.8 | 84.2 | 79.8 | 83.5 | 79.8 | 92.0 | 84.8 | 87.3 | 53.6 |
| ネット | ｶﾀｸﾁ卵 | 15 | 180 | 129 | 104 | 0 | 1 | 5 | 9 | 0 | 6 | 0 | 1 | 1 | 2 | 1 | 4 | 1 | 1 | 1 |
| 採集物 | ｶﾀｸﾁ稚仔 | 3 | 12 | 12 | 18 | 0 | 1 | 3 | 2 | 1 | 1 | 1 | 0 | 2 | 0 | 1 | 0 | 1 | 0 | 0 |
| | 沈殿量 (ml/m³) | 0.4 | 0.5 | 0.8 | 1.1 | 1.1 | 1.7 | 2.1 | 1.1 | 2.2 | 1.8 | 2.0 | 1.2 | 1.7 | 1.8 | 1.8 | 2.4 | 1.1 | 0.9 | 2.8 |

| 観測船名（トン・kw） | 観測員 | 観測表担当者 | 卵稚仔担当者 | 船　長 |
|---|---|---|---|---|
| 新ひょうご（48・1832） | 中筋・宮原 | 高倉 | 西川・魚住 | 辻 |

＜備考＞　Lat.NおよびLongE欄の表示、例えば34408、134457は34° 40.8'、134° 45.7'を表す。
緯度経度は、平成14年4月から世界測地系で表記。
平成23年3月から水温、塩分は、JFEアドバンテック社製RINKO-Profiler（ASTD102)で計測した値。

## 第１表-5　浅海定線調査および播磨灘漁場環境定期調査一般項目結果表（8月）

| 海域・年月 | 播　磨　灘 | | | | | | | | | | | | | | | | | | | 令和元年7月30,31日 |
|---|---|---|---|---|---|---|---|---|---|---|---|---|---|---|---|---|---|---|---|---|
| 観測点 St. No | H01 | H02 | H03 | H04 | H05 | H06 | H07 | H08 | H09 | H10 | H11 | H12 | H13 | H14 | H15 | H27 | H28 | H29 | H30 |
| Lat. N | 34410 | 34430 | 34424 | 34417 | 34370 | 34366 | 34362 | 34359 | 34329 | 34310 | 34256 | 34343 | 34285 | 34230 | 34205 | 34389 | 34436 | 34451 | 34452 |
| Long. E | 134455 | 134398 | 134335 | 134272 | 134500 | 134432 | 134358 | 134298 | 134398 | 134321 | 134344 | 134536 | 134467 | 134398 | 134366 | 134538 | 134474 | 134408 | 134342 |
| 日時 日 | 30 | 30 | 30 | 30 | 31 | 30 | 30 | 30 | 31 | 31 | 31 | 31 | 31 | 31 | 31 | 31 | 30 | 30 | 30 |
| 時：分 | 9:33 | 9:55 | 10:48 | 11:42 | 9:29 | 13:53 | 13:29 | 13:09 | 12:37 | 11:51 | 11:29 | 9:51 | 10:21 | 10:50 | 11:07 | 9:13 | 9:19 | 10:13 | 10:34 |
| 水温℃ 0m | 29.2 | 28.6 | 28.5 | 28.6 | 24.9 | 28.3 | 27.4 | 28.4 | 27.6 | 26.9 | 27.2 | 25.0 | 28.0 | 27.5 | 27.1 | 24.2 | 28.8 | 26.9 | 26.9 |
| 5 | 26.4 | 26.2 | 26.2 | 26.1 | 24.6 | 26.6 | 27.4 | 26.2 | 26.4 | 26.4 | 26.1 | 24.7 | 26.3 | 26.8 | 26.3 | 24.0 | 24.5 | 25.1 | 24.8 |
| 10 | 23.9 | 23.7 | 24.4 | 24.6 | 24.5 | 25.3 | 23.8 | 24.9 | 26.0 | 25.4 | 25.1 | 24.3 | 25.3 | 25.3 | 26.2 | | | | |
| 20 | | | 23.5 | | 24.1 | 23.5 | 23.0 | 23.2 | 24.5 | 24.2 | 24.2 | 24.0 | 24.8 | 24.1 | 23.9 | | | | |
| 30 | | | | | | | 22.6 | 22.4 | | 23.3 | 23.7 | | 24.1 | | 23.3 | | | | |
| bottom | 23.1 | 22.9 | 23.2 | 23.3 | 24.1 | 23.4 | 21.4 | 22.4 | 24.0 | 22.0 | 21.8 | 23.9 | 23.6 | 23.5 | 22.5 | 24.0 | 24.3 | 23.8 | 23.7 |
| 塩分 0m | 29.76 | 30.35 | 30.78 | 30.77 | 31.84 | 31.77 | 31.78 | 31.52 | 31.86 | 31.83 | 31.84 | 31.75 | 31.70 | 31.70 | 31.84 | 32.06 | 27.61 | 30.48 | 30.34 |
| 5 | 31.30 | 31.49 | 31.61 | 31.37 | 31.82 | 31.95 | 31.79 | 31.75 | 31.88 | 31.87 | 31.76 | 31.81 | 31.72 | 31.65 | 31.84 | 32.07 | 31.69 | 31.57 | 31.55 |
| 10 | 31.97 | 32.06 | 31.96 | 31.69 | 31.89 | 31.98 | 32.04 | 31.90 | 31.89 | 31.91 | 31.81 | 31.97 | 31.85 | 31.76 | 31.85 | | | | |
| 20 | | | 32.05 | | 32.01 | 32.08 | 32.15 | 32.11 | 31.86 | 31.98 | 31.89 | 32.08 | 31.88 | 31.93 | 32.04 | | | | |
| 30 | | | | | | | 32.23 | 32.24 | | 32.06 | 32.04 | | 31.96 | | 32.10 | | | | |
| bottom | 32.11 | 32.15 | 32.12 | 32.08 | 32.04 | 32.09 | 32.37 | 32.24 | 31.97 | 32.31 | 32.27 | 32.13 | 32.05 | 32.08 | 32.22 | 32.07 | 31.78 | 32.03 | 31.98 |
| 海象 海深(m) | 21 | 21 | 26 | 18 | 30 | 27 | 37 | 34 | 27 | 41 | 41 | 29 | 39 | 31 | 40 | 9 | 10 | 14 | 12 |
| 水色 | 3G3.0 | 9G2.5 | 9G2.5 | 9G2.5 | 9G2.5 | 5BG2. | 5BG2. | 9G2.5 | 5BG2. | 5BG2. | 5BG2. | 3G3.0 | 5BG2. | 5BG2. | 5BG2. | 3G3.0 | 3GY3. | 3GY3. | 3GY3. |
| | /4.5 | /4.5 | /4.5 | /4.5 | /4.5 | 5/4.5 | 5/4.5 | /4.5 | 5/4.5 | 5/4.5 | 5/4.5 | /4.5 | 5/4.5 | 5/4.5 | 5/4.5 | /4.5 | 5/5.0 | 5/5.0 | 5/5.0 |
| 透明度(m) | 6.2 | 7.5 | 7.5 | 7.8 | 7.4 | 10.0 | 11.0 | 8.8 | 10.3 | 10.1 | 11.7 | 6.2 | 9.8 | 10.2 | 12.3 | 6.6 | 2.0 | 2.2 | 2.3 |
| 波浪・うねり | 1・0 | 1・0 | 1・0 | 1・0 | 1・0 | 1・0 | 1・0 | 1・0 | 1・0 | 1・0 | 0・0 | 1・0 | 0・0 | 0・0 | 0・0 | 1・0 | 1・0 | 1・0 | 1・0 |
| 気象 天気 | bc | b | bc | bc | bc | b | bc | bc | b | b | b | bc | b | b | b | bc | bc | b | bc |
| 気温(℃) | 29.5 | 29.6 | 29.9 | 29.8 | 28.7 | 30.8 | 30.5 | 30.5 | 30.7 | 30.5 | 30.4 | 28.9 | 29.2 | 29.4 | 29.9 | 28.7 | 29.8 | 29.9 | 29.9 |
| 風向・風力 | SSW・2 | SSW・1 | SSE・3 | S・3 | SW・1 | SSE・2 | SSE・3 | SSE・2 | SSE・2 | SSE・2 | ・0 | WSW・1 | ・0 | ・0 | ・0 | SSW・2 | SW・2 | S・2 | SSE・3 |
| 雲量 | 3 | 2 | 3 | 3 | 4 | 2 | 3 | 3 | 2 | 2 | 2 | 3 | 2 | 1 | 2 | 3 | 3 | 2 | 3 |
| 気圧(hPa) | 1012.4 | 1012.3 | 1012.1 | 1011.8 | 1013.5 | 1011.0 | 1011.4 | 1011.3 | 1012.7 | 1013.0 | 1013.1 | 1013.4 | 1013.4 | 1013.3 | 1013.3 | 1013.4 | 1012.5 | 1012.3 | 1012.1 |
| 採取条件 曳網深度(m) | 21 | 21 | 26 | 18 | 30 | 27 | 30 | 30 | 27 | 30 | 30 | 29 | 30 | 30 | 30 | 9 | 10 | 14 | 12 |
| 濾水計回転数 | 151 | 160 | 208 | 175 | 247 | 228 | 266 | 256 | 236 | 264 | 263 | 222 | 260 | 213 | 229 | 73 | 79 | 130 | 95 |
| 同無網回転数 | 297 | 297 | 297 | 297 | 297 | 297 | 297 | 297 | 297 | 297 | 297 | 297 | 297 | 297 | 297 | 297 | 297 | 297 | 297 |
| 同深度(m) | 30 | 30 | 30 | 30 | 30 | 30 | 30 | 30 | 30 | 30 | 30 | 30 | 30 | 30 | 30 | 30 | 30 | 30 | 30 |
| 濾水率(%) | 72.6 | 77.0 | 80.8 | 98.2 | 83.2 | 85.3 | 89.6 | 86.2 | 88.3 | 88.9 | 88.6 | 77.3 | 87.5 | 71.7 | 77.1 | 81.9 | 79.8 | 93.8 | 80.0 |
| ネット採集物 カタクチ卵 | 6 | 11 | 4 | 4 | 0 | 0 | 0 | 82 | 0 | 1 | 0 | 0 | 0 | 0 | 0 | 0 | 0 | 41 | 0 |
| カタクチ稚仔 | 21 | 18 | 25 | 30 | 2 | 1 | 12 | 20 | 0 | 6 | 2 | 0 | 3 | 0 | 0 | 0 | 7 | 7 | 1 |
| 沈殿量 (ml/m³) | 2.8 | 0.8 | 1.7 | 2.0 | 1.4 | 1.8 | 1.4 | 1.9 | 1.8 | 1.9 | 1.5 | 1.8 | 1.9 | 2.6 | 3.2 | 2.2 | 1.3 | 1.8 | 1.7 |
| 観測船名（トン・kw） | | | 観測員 | | | | | 観測表担当者 | | | | 卵稚仔担当者 | | | | 船　長 | | | |
| 新ひょうご（48・1832） | | | 中筋・魚住 | | | | | 高倉 | | | | 西川・魚住 | | | | 辻 | | | |

＜備考＞　Lat.NおよびLongE欄の表示、例えば34408、134457は34° 40.8'、134° 45.7'を表す。
緯度経度は、平成14年4月から世界測地系で表記。
平成23年3月から水温、塩分は、JFEアドバンテック社製RINKO-Profiler（ASTD102）で計測した値。

## 第１表-6　浅海定線調査および播磨灘漁場環境定期調査一般項目結果表（9月）

| 海域・年月 | 播　磨　灘 | | | | | | | | | | | | | | | | | | | 令和元年9月2,3日 |
|---|---|---|---|---|---|---|---|---|---|---|---|---|---|---|---|---|---|---|---|---|
| 観測点 St. No | H01 | H02 | H03 | H04 | H05 | H06 | H07 | H08 | H09 | H10 | H11 | H12 | H13 | H14 | H15 | H27 | H28 | H29 | H30 |
| Lat. N | 34410 | 34430 | 34424 | 34417 | 34370 | 34366 | 34362 | 34359 | 34329 | 34310 | 34256 | 34343 | 34285 | 34230 | 34205 | 34389 | 34436 | 34451 | 34452 |
| Long. E | 134455 | 134398 | 134335 | 134272 | 134500 | 134432 | 134358 | 134298 | 134398 | 134321 | 134344 | 134536 | 134467 | 134398 | 134366 | 134538 | 134474 | 134408 | 134342 |
| 日時 日 | 2 | 2 | 2 | 2 | 3 | 2 | 2 | 2 | 3 | 3 | 3 | 3 | 3 | 3 | 3 | 3 | 2 | 2 | 2 |
| 時：分 | 9:32 | 9:52 | 10:42 | 12:37 | 12:34 | 13:54 | 13:31 | 13:10 | 9:32 | 9:56 | 10:23 | 12:00 | 11:30 | 11:02 | 10:45 | 12:57 | 9:18 | 10:08 | 10:29 |
| 水温℃ 0m | 27.0 | 26.9 | 26.7 | 27.1 | 25.0 | 26.3 | 27.3 | 27.8 | 27.1 | 27.4 | 27.4 | 25.2 | 26.6 | 27.1 | 27.5 | 25.0 | 26.9 | 27.0 | 27.0 |
| 5 | 26.9 | 26.9 | 26.7 | 26.6 | 25.0 | 25.9 | 26.7 | 26.9 | 26.7 | 27.0 | 27.0 | 24.9 | 26.1 | 27.0 | 26.8 | 24.2 | 26.9 | 26.8 | 26.8 |
| 10 | 26.6 | 26.6 | 26.7 | 26.5 | 24.7 | 25.9 | 26.7 | 26.8 | 26.2 | 26.6 | 26.9 | 24.8 | 25.8 | 26.5 | 26.3 | | | | |
| 20 | | | 26.5 | | 24.3 | 25.9 | 26.2 | 26.5 | 25.8 | 26.0 | 26.2 | 24.4 | 25.6 | 25.9 | 26.1 | | | | |
| 30 | | | | | | | 26.2 | 26.0 | | 25.2 | 25.9 | | 25.6 | | 25.9 | | | | |
| bottom | 26.4 | 26.4 | 26.4 | 26.5 | 24.2 | 25.9 | 26.1 | 25.5 | 25.8 | 25.2 | 25.6 | 24.3 | 25.6 | 25.8 | 25.5 | 24.2 | 26.9 | 26.4 | 26.5 |
| 塩分 0m | 30.24 | 30.43 | 30.40 | 30.96 | 31.75 | 31.48 | 31.54 | 31.55 | 31.65 | 31.75 | 31.66 | 31.74 | 31.56 | 31.73 | 31.73 | 31.81 | 29.59 | 30.15 | 29.21 |
| 5 | 31.10 | 31.05 | 31.19 | 30.94 | 31.75 | 31.55 | 31.63 | 31.72 | 31.61 | 31.76 | 31.66 | 31.78 | 31.58 | 31.78 | 31.75 | 32.00 | 31.36 | 31.44 | 31.18 |
| 10 | 31.58 | 31.60 | 31.35 | 31.65 | 31.83 | 31.55 | 31.73 | 31.73 | 31.63 | 31.84 | 31.68 | 31.79 | 31.61 | 31.66 | 31.71 | | | | |
| 20 | | | 31.65 | | 31.96 | 31.57 | 31.86 | 31.93 | 31.63 | 31.98 | 31.82 | 31.91 | 31.62 | 31.69 | 31.70 | | | | |
| 30 | | | | | | | 31.91 | 31.94 | | 31.95 | 31.93 | | 31.62 | | 31.98 | | | | |
| bottom | 31.68 | 31.72 | 31.67 | 31.67 | 31.98 | 31.57 | 31.92 | 31.93 | 31.64 | 31.95 | 31.96 | 31.93 | 31.62 | 31.70 | 32.08 | 32.00 | 31.36 | 31.73 | 31.59 |
| 海象 海深(m) | 22 | 21 | 27 | 19 | 31 | 27 | 38 | 35 | 27 | 42 | 41 | 28 | 39 | 31 | 40 | 9 | 10 | 14 | 13 |
| 水色 | 3G3.0 | 3G3.0 | 3G3.0 | 3G3.0 | 3G3.0 | 3G3.0 | 3G3.0 | 3G3.0 | 3G3.0 | 9G2.5 | 9G2.5 | 3G3.0 | 3G3.0 | 9G2.5 | 9G2.5 | 3G3.0 | 3GY5. | 3G3.0 | 3GY3. |
| | /4.5 | /4.5 | /4.5 | /4.5 | /4.5 | /4.5 | /4.5 | /4.5 | /4.5 | /4.5 | /4.5 | /4.5 | /4.5 | /4.5 | /4.5 | /4.5 | 5/5.5 | /4.5 | 5/5.0 |
| 透明度(m) | 4.4 | 3.9 | 3.5 | 4.8 | 6.0 | 4.5 | 6.0 | 6.0 | 7.5 | 8.9 | 9.0 | 5.9 | 6.5 | 8.3 | 7.2 | 6.7 | 2.2 | 3.1 | 2.1 |
| 波浪・うねり | 1・0 | 1・0 | 0・0 | 1・0 | 1・0 | 1・0 | 0・0 | 1・0 | 1・0 | 1・0 | 1・0 | 1・0 | 1・0 | 1・0 | 0・0 | 1・0 | 1・0 | 1・0 | 1・0 |
| 気象 天気 | c | c | c | c | bc | c | c | c | bc | bc | bc | bc | bc | bc | bc | bc | c | c | c |
| 気温(℃) | 27.4 | 27.6 | 28.1 | 29.3 | 28.7 | 29.2 | 29.3 | 29.2 | 28.2 | 28.5 | 28.4 | 28.9 | 28.9 | 28.6 | 28.1 | 27.9 | 27.2 | 27.7 | 27.9 |
| 風向・風力 | NNW・2 | NNW・2 | ・0 | WSW・1 | SW・2 | WSW・2 | ・0 | SSE・2 | WSW・2 | WSW・1 | S・1 | WSW・2 | WSW・1 | SW・1 | ・0 | WSW・1 | NW・1 | NNW・2 | WNW・1 |
| 雲量 | 10 | 9 | 9 | 8 | 6 | 8 | 8 | 8 | 4 | 5 | 6 | 4 | 3 | 3 | 3 | 6 | 9 | 9 | 8 |
| 気圧(hPa) | 1018.8 | 1018.8 | 1018.5 | 1017.6 | 1016.0 | 1017.4 | 1017.6 | 1017.8 | 1017.4 | 1017.3 | 1017.4 | 1016.5 | 1016.9 | 1017.0 | 1017.3 | 1015.8 | 1018.8 | 1018.7 | 1018.5 |
| 採取条件 曳網深度(m) | 22 | 21 | 27 | 19 | 30 | 27 | 30 | 30 | 27 | 30 | 30 | 28 | 30 | 30 | 30 | 9 | 10 | 14 | 13 |
| 濾水計回転数 | 189 | 171 | 199 | 152 | 271 | 217 | 266 | 220 | 207 | 266 | 253 | 214 | 238 | 236 | 231 | 76 | 85 | 106 | 110 |
| 同無網回転数 | 297 | 297 | 297 | 297 | 297 | 297 | 297 | 297 | 297 | 297 | 297 | 297 | 297 | 297 | 297 | 297 | 297 | 297 | 297 |
| 同深度(m) | 30 | 30 | 30 | 30 | 30 | 30 | 30 | 30 | 30 | 30 | 30 | 30 | 30 | 30 | 30 | 30 | 30 | 30 | 30 |
| 濾水率(%) | 86.8 | 82.3 | 74.4 | 80.8 | 91.2 | 81.2 | 89.6 | 74.1 | 77.4 | 89.6 | 85.2 | 77.2 | 80.1 | 79.5 | 77.8 | 85.3 | 85.9 | 76.5 | 85.5 |
| ネット採集物 カタクチ卵 | 0 | 0 | 8 | 4 | 0 | 0 | 0 | 0 | 0 | 0 | 0 | 0 | 0 | 0 | 0 | 0 | 0 | 0 | 1 |
| カタクチ稚仔 | 0 | 0 | 0 | 0 | 0 | 0 | 0 | 0 | 0 | 0 | 0 | 0 | 0 | 0 | 0 | 0 | 0 | 0 | 0 |
| 沈殿量 (ml/m³) | 8.2 | 5.0 | 5.9 | 4.6 | 2.5 | 2.6 | 5.5 | 3.6 | 3.4 | 1.6 | 3.6 | 2.7 | 2.3 | 4.6 | 5.2 | 3.2 | 4.1 | 6.6 | 3.8 |
| 観測船名（トン・kw） | | | 観測員 | | | | | 観測表担当者 | | | | 卵稚仔担当者 | | | | 船　長 | | | |
| 新ひょうご（48・1832） | | | 中筋・高倉 | | | | | 高倉 | | | | 西川・魚住 | | | | 辻 | | | |

＜備考＞　Lat.NおよびLongE欄の表示、例えば34408、134457は34° 40.8'、134° 45.7'を表す。
緯度経度は、平成14年4月から世界測地系で表記。
平成23年3月から水温、塩分は、JFEアドバンテック社製RINKO-Profiler（ASTD102）で計測した値。

## 第１表-7　浅海定線調査および播磨灘漁場環境定期調査一般項目結果表（10 月）

| 海域・年月 | | 播　磨　灘 | | | | | | | | | 令和元年10月1,2日 | | | | | | | | | |
|---|---|---|---|---|---|---|---|---|---|---|---|---|---|---|---|---|---|---|---|---|
| 観測点 | St. No | H01 | H02 | H03 | H04 | H05 | H06 | H07 | H08 | H09 | H10 | H11 | H12 | H13 | H14 | H15 | H27 | H28 | H29 | H30 |
| | Lat. N | 34410 | 34430 | 34424 | 34417 | 34370 | 34366 | 34362 | 34359 | 34329 | 34310 | 34256 | 34343 | 34285 | 34230 | 34205 | 34389 | 34436 | 34451 | 34452 |
| | Long. E | 134455 | 134398 | 134335 | 134272 | 134500 | 134432 | 134358 | 134298 | 134398 | 134321 | 134344 | 134536 | 134467 | 134398 | 134366 | 134538 | 134474 | 134408 | 134342 |
| 日時 | 日 | 1 | 2 | 2 | 2 | 1 | 1 | 2 | 2 | 1 | 1 | 1 | 1 | 1 | 1 | 1 | 1 | 1 | 2 | 2 |
| | 時：分 | 9:44 | 13:21 | 12:59 | 11:38 | 13:14 | 10:03 | 9:46 | 11:01 | 10:21 | 10:45 | 11:15 | 12:55 | 12:26 | 11:54 | 11:36 | 13:36 | 9:29 | 13:55 | 12:46 |
| 水温℃ | 0m | 25.7 | 26.1 | 26.0 | 26.3 | 25.9 | 25.7 | 25.8 | 25.8 | 25.5 | 26.2 | 26.1 | 24.4 | 25.6 | 26.0 | 26.9 | 25.5 | 25.8 | 27.2 | 26.4 |
| | 5 | 25.6 | 26.0 | 26.0 | 26.3 | 25.0 | 25.4 | 25.8 | 25.8 | 25.1 | 26.1 | 25.8 | 24.4 | 25.0 | 25.6 | 26.0 | 25.3 | 25.7 | 26.6 | 26.4 |
| | 10 | 25.3 | 25.8 | 25.9 | 25.7 | 25.0 | 25.0 | 25.7 | 25.7 | 24.8 | 26.0 | 25.6 | 24.4 | 24.9 | 25.5 | 25.4 | | | | |
| | 20 | | | 25.7 | | 24.8 | 24.9 | 25.5 | 25.6 | 24.8 | 25.6 | 25.5 | 24.4 | 24.8 | 25.0 | 24.8 | | | | |
| | 30 | | | | | | | 25.1 | 25.3 | | 25.5 | 25.4 | | 24.8 | | 24.7 | | | | |
| | bottom | 25.1 | 25.5 | 25.6 | 25.6 | 24.6 | 24.9 | 24.9 | 25.3 | 24.8 | 25.4 | 24.9 | 24.4 | 24.8 | 24.7 | 24.7 | 25.3 | 25.7 | 25.6 | 25.8 |
| 塩分 | 0m | 31.56 | 31.47 | 31.54 | 31.46 | 32.01 | 31.73 | 31.80 | 31.83 | 32.03 | 31.91 | 31.89 | 32.31 | 32.09 | 31.94 | 32.00 | 31.90 | 31.58 | 31.48 | 30.91 |
| | 5 | 31.61 | 31.48 | 31.57 | 31.50 | 32.02 | 31.77 | 31.81 | 31.83 | 32.02 | 31.91 | 31.92 | 32.31 | 32.04 | 31.96 | 32.01 | 31.95 | 31.61 | 31.44 | 31.02 |
| | 10 | 31.78 | 31.52 | 31.63 | 31.64 | 32.01 | 31.98 | 31.81 | 31.83 | 32.04 | 31.89 | 31.95 | 32.31 | 32.05 | 31.97 | 31.98 | | | | |
| | 20 | | | 31.72 | | 32.10 | 32.02 | 31.84 | 31.87 | 32.02 | 31.97 | 31.98 | 32.31 | 32.05 | 32.02 | 32.01 | | | | |
| | 30 | | | | | | | 31.94 | 31.96 | | 32.04 | 32.00 | | 32.06 | | 32.02 | | | | |
| | bottom | 31.89 | 31.75 | 31.74 | 31.72 | 32.21 | 32.02 | 31.95 | 31.96 | 32.04 | 32.05 | 32.01 | 32.31 | 32.07 | 32.03 | 32.04 | 31.95 | 31.62 | 31.66 | 31.53 |
| 海象 | 海深(m) | 23 | 22 | 27 | 20 | 31 | 28 | 38 | 35 | 27 | 42 | 41 | 28 | 39 | 32 | 41 | 10 | 10 | 14 | 13 |
| | 水色 | 3G3.0 /4.5 | 9G2.5 /4.5 | 5BG2. 5/4.5 | 9G2.5 /4.5 | 9G2.5 /4.5 | 3G3.0 /4.5 | 9G2.5 /4.5 | 9G2.5 /4.5 | 9G2.5 /4.5 | 9G2.5 /4.5 | 9G2.5 /4.5 | 3G3.0 /4.5 | 9G2.5 /4.5 | 5BG2. 5/4.5 | 9G2.5 /4.5 | 3G3.0 /4.5 | 3G3.0 /4.5 | 3G3.0 /4.5 | 3G3.0 /4.5 |
| | 透明度(m) | 4.2 | 8.5 | 11.0 | 7.6 | 6.6 | 6.3 | 8.0 | 8.8 | 7.1 | 7.4 | 8.4 | 5.5 | 7.0 | 11.2 | 6.5 | 5.4 | 2.9 | 3.8 | 3.0 |
| | 波浪・うねり | 1・0 | 1・0 | 1・0 | 1・0 | 1・0 | 1・0 | 1・0 | 1・0 | 1・0 | 1・0 | 1・0 | 1・0 | 1・0 | 1・0 | 0・0 | 1・0 | 0・0 | 1・0 | 1・0 |
| 気象 | 天気 | bc | c | c | c | bc | bc | c | c | bc | bc | bc | bc | bc | bc | bc | bc | bc | c | c |
| | 気温(℃) | 28.2 | 26.5 | 26.7 | 25.9 | 28.1 | 27.6 | 26.1 | 25.9 | 27.4 | 27.5 | 27.4 | 28.0 | 28.5 | 28.0 | 27.5 | 28.5 | 28.4 | 26.4 | 26.5 |
| | 風向・風力 | ENE・1 | ESE・3 | ESE・3 | ESE・2 | WSW・1 | NE・2 | ESE・2 | E・2 | NE・1 | NE・2 | NNE・1 | NW・1 | NNW・2 | N・2 | ・0 | SW・2 | ・0 | ESE・2 | ESE・2 |
| | 雲量 | 6 | 10 | 10 | 10 | 5 | 6 | 10 | 10 | 6 | 4 | 4 | 3 | 3 | 3 | 4 | 6 | 5 | 10 | 10 |
| | 気圧(hPa) | 1019.3 | 1017.4 | 1017.5 | 1018.2 | 1018.5 | 1019.5 | 1019.3 | 1018.8 | 1019.5 | 1019.4 | 1019.2 | 1018.5 | 1018.8 | 1019.1 | 1019.2 | 1018.2 | 1019.4 | 1017.4 | 1017.7 |
| 採取条件 | 曳網深度(m) | 23 | 22 | 27 | 20 | 30 | 28 | 30 | 30 | 27 | 30 | 30 | 28 | 30 | 30 | 30 | 10 | 10 | 14 | 13 |
| | 濾水計回転数 | 149 | 195 | 215 | 162 | 249 | 240 | 287 | 330 | 218 | 260 | 257 | 232 | 201 | 253 | 252 | 99 | 83 | 138 | 108 |
| | 同無網回転数 | 297 | 297 | 297 | 297 | 297 | 297 | 297 | 297 | 297 | 297 | 297 | 297 | 297 | 297 | 297 | 297 | 297 | 297 | 297 |
| | 同深度(m) | 30 | 30 | 30 | 30 | 30 | 30 | 30 | 30 | 30 | 30 | 30 | 30 | 30 | 30 | 30 | 30 | 30 | 30 | 30 |
| | 濾水率(%) | 65.4 | 89.5 | 80.4 | 81.8 | 83.8 | 86.6 | 96.6 | 111.1 | 81.6 | 87.5 | 86.5 | 83.7 | 67.7 | 85.2 | 84.8 | 100.0 | 83.8 | 99.6 | 83.9 |
| ネット採集物 | カタクチ卵 | 0 | 1 | 1 | 10 | 0 | 0 | 1 | 0 | 0 | 0 | 0 | 0 | 0 | 0 | 0 | 1 | 0 | 4 | 39 |
| | カタクチ稚仔 | 0 | 0 | 1 | 2 | 0 | 0 | 0 | 0 | 0 | 0 | 0 | 0 | 0 | 0 | 0 | 0 | 0 | 0 | 0 |
| | 沈殿量 (ml/m³) | 10.4 | 5.9 | 12.4 | 7.6 | 6.1 | 4.7 | 8.3 | 5.3 | 5.5 | 7.6 | 8.2 | 6.6 | 9.0 | 10.0 | 8.5 | 5.1 | 8.8 | 6.4 | 5.0 |

| 観測船名（トン・馬力） | 観測員 | 観測表担当者 | 卵稚仔担当者 | 船　長 |
|---|---|---|---|---|
| 新ひょうご（48・1832） | 中筋・西川 | 高倉 | 西川・魚住 | 辻 |

＜備考＞　Lat.NおよびLongE欄の表示、例えば34408、134457は34° 40.8'、134° 45.7'を表す。
緯度経度は、平成14年4月から世界測地系で表記。
平成23年3月から水温、塩分は、JFEアドバンテック社製RINKO-Profiler（ASTD102)で計測した値。

## 第１表-8　浅海定線調査および播磨灘漁場環境定期調査一般項目結果表（11 月）

| 海域・年月 | | 播　磨　灘 | | | | | | | | | 令和元年10月30,31日 | | | | | | | | | |
|---|---|---|---|---|---|---|---|---|---|---|---|---|---|---|---|---|---|---|---|---|
| 観測点 | St. No | H01 | H02 | H03 | H04 | H05 | H06 | H07 | H08 | H09 | H10 | H11 | H12 | H13 | H14 | H15 | H27 | H28 | H29 | H30 |
| | Lat. N | 34410 | 34430 | 34424 | 34417 | 34370 | 34366 | 34362 | 34359 | 34329 | 34310 | 34256 | 34343 | 34285 | 34230 | 34205 | 34389 | 34436 | 34451 | 34452 |
| | Long. E | 134455 | 134398 | 134335 | 134272 | 134500 | 134432 | 134358 | 134298 | 134398 | 134321 | 134344 | 134536 | 134467 | 134398 | 134366 | 134538 | 134474 | 134408 | 134342 |
| 日時 | 日 | 30 | 30 | 30 | 30 | 31 | 30 | 30 | 30 | 31 | 31 | 31 | 31 | 31 | 31 | 31 | 31 | 30 | 30 | 30 |
| | 時：分 | 14:00 | 13:29 | 12:30 | 11:17 | 13:32 | 9:39 | 10:09 | 10:34 | 9:45 | 10:16 | 10:54 | 13:10 | 12:29 | 11:43 | 11:21 | 13:58 | 14:19 | 13:14 | 12:48 |
| 水温℃ | 0m | 23.1 | 22.1 | 22.3 | 22.4 | 22.4 | 22.3 | 22.5 | 22.9 | 22.2 | 22.6 | 22.6 | 22.3 | 22.4 | 22.4 | 22.7 | 22.4 | 23.0 | 22.0 | 22.3 |
| | 5 | 22.6 | 22.3 | 22.4 | 22.1 | 22.3 | 22.3 | 22.5 | 22.8 | 22.2 | 22.6 | 22.6 | 22.3 | 22.3 | 22.3 | 22.6 | 22.4 | 22.8 | 21.9 | 22.1 |
| | 10 | 22.7 | 22.6 | 22.6 | 22.0 | 22.3 | 22.2 | 22.5 | 22.8 | 22.2 | 22.6 | 22.6 | 22.3 | 22.3 | 22.3 | 22.6 | | | | |
| | 20 | | | 22.6 | | 22.3 | 22.3 | 22.5 | 22.7 | 22.2 | 22.6 | 22.6 | 22.3 | 22.3 | 22.3 | 22.6 | | | | |
| | 30 | | | | | | | 22.5 | 22.7 | | 22.6 | 22.6 | | 22.3 | | 22.6 | | | | |
| | bottom | 22.7 | 22.7 | 22.6 | 22.0 | 22.3 | 22.2 | 22.5 | 22.7 | 22.2 | 22.6 | 22.6 | 22.3 | 22.3 | 22.3 | 22.6 | 22.4 | 22.8 | 23.0 | 22.2 |
| 塩分 | 0m | 31.70 | 31.32 | 31.43 | 31.60 | 31.71 | 31.84 | 31.80 | 31.98 | 31.82 | 32.01 | 32.08 | 31.90 | 31.80 | 31.95 | 32.06 | 31.67 | 31.19 | 30.91 | 30.89 |
| | 5 | 31.66 | 31.50 | 31.58 | 31.58 | 31.70 | 31.84 | 31.79 | 31.97 | 31.82 | 32.03 | 32.09 | 31.90 | 31.80 | 31.94 | 32.07 | 31.67 | 31.54 | 30.99 | 31.16 |
| | 10 | 31.72 | 31.67 | 31.74 | 31.54 | 31.71 | 31.85 | 31.80 | 31.97 | 31.83 | 32.04 | 32.09 | 31.90 | 31.80 | 31.94 | 32.07 | | | | |
| | 20 | | | 31.75 | | 31.73 | 31.85 | 31.82 | 31.98 | 31.88 | 32.05 | 32.10 | 31.90 | 31.80 | 31.95 | 32.07 | | | | |
| | 30 | | | | | | | 31.86 | 31.98 | | 32.05 | 32.10 | | 31.81 | | 32.07 | | | | |
| | bottom | 31.79 | 31.72 | 31.77 | 31.54 | 31.78 | 31.85 | 31.86 | 31.98 | 31.89 | 32.04 | 32.10 | 31.91 | 31.81 | 31.95 | 32.13 | 31.67 | 31.54 | 31.78 | 31.24 |
| 海象 | 海深(m) | 22 | 21 | 25 | 18 | 31 | 26 | 38 | 34 | 26 | 41 | 40 | 26 | 39 | 30 | 40 | 8 | 10 | 13 | 12 |
| | 水色 | 9G2.5 /4.5 | 9G2.5 /4.5 | 9G2.5 /4.5 | 3G3.0 /4.5 | 3G3.0 /4.5 | 9G2.5 /4.5 | 5BG2. 5/4.5 | 5BG2. 5/4.5 | 9G2.5 /4.5 | 5BG2. 5/4.5 | 9G2.5 /4.5 | 3G3.0 /4.5 | 9G2.5 /4.5 | 9G2.5 /4.5 | 9G2.5 /4.5 | 3G3.0 /4.5 | 3G3.0 /4.5 | 3G3.0 /4.5 | 3G3.0 /4.5 |
| | 透明度(m) | 6.6 | 6.1 | 6.9 | 3.4 | 6.5 | 6.0 | 10.2 | 9.5 | 8.2 | 9.9 | 8.3 | 5.5 | 7.5 | 7.2 | 8.9 | 6.0 | 3.5 | 5.5 | 4.2 |
| | 波浪・うねり | 0・0 | 1・0 | 1・0 | 0・0 | 1・0 | 1・0 | 1・0 | 0・0 | 1・0 | 1・0 | 1・0 | 1・0 | 1・0 | 1・0 | 1・0 | 1・0 | 1・0 | 1・0 | 1・0 |
| 気象 | 天気 | bc | bc | bc | bc | b | bc | bc | bc | c | bc | bc | b | bc | bc | bc | b | bc | bc | bc |
| | 気温(℃) | 20.3 | 20.4 | 22.3 | 21.3 | 23.3 | 18.6 | 18.6 | 20.7 | 21.8 | 19.4 | 21.0 | 23.9 | 20.9 | 23.3 | 21.3 | 22.9 | 19.4 | 20.4 | 22.6 |
| | 風向・風力 | ・0 | W・2 | NW・1 | ・0 | WSW・2 | NW・1 | NE・1 | ・0 | N・1 | N・1 | NNE・2 | SW・2 | NNW・1 | NNW・2 | NW・1 | WSW・2 | S・1 | W・1 | SW・1 |
| | 雲量 | 7 | 4 | 4 | 3 | 2 | 6 | 6 | 4 | 8 | 7 | 7 | 2 | 3 | 7 | 7 | 2 | 6 | 4 | 4 |
| | 気圧(hPa) | 1017.3 | 1017.5 | 1018.0 | 1019.0 | 1018.0 | 1019.0 | 1019.0 | 1019.0 | 1020.6 | 1020.4 | 1019.9 | 1018.0 | 1018.9 | 1019.3 | 1019.3 | 1017.9 | 1017.4 | 1017.8 | 1017.9 |
| 採取条件 | 曳網深度(m) | 22 | 21 | 25 | 18 | 30 | 26 | 30 | 30 | 26 | 30 | 30 | 26 | 30 | 30 | 30 | 8 | 10 | 13 | 12 |
| | 濾水計回転数 | 131 | 170 | 189 | 151 | 280 | 259 | 220 | 221 | 172 | 277 | 260 | 208 | 263 | 262 | 261 | 69 | 88 | 115 | 115 |
| | 同無網回転数 | 297 | 297 | 297 | 297 | 297 | 297 | 297 | 297 | 297 | 297 | 297 | 297 | 297 | 297 | 297 | 297 | 297 | 297 | 297 |
| | 同深度(m) | 30 | 30 | 30 | 30 | 30 | 30 | 30 | 30 | 30 | 30 | 30 | 30 | 30 | 30 | 30 | 30 | 30 | 30 | 30 |
| | 濾水率(%) | 60.1 | 81.8 | 76.4 | 84.7 | 94.3 | 100.6 | 74.1 | 74.4 | 66.8 | 93.3 | 87.5 | 80.8 | 88.6 | 88.2 | 87.9 | 87.1 | 88.9 | 89.4 | 96.8 |
| ネット採集物 | カタクチ卵 | 0 | 0 | 0 | 0 | 0 | 0 | 0 | 0 | 0 | 0 | 0 | 0 | 0 | 0 | 0 | 0 | 0 | 1 | 0 |
| | カタクチ稚仔 | 1 | 0 | 1 | 2 | 0 | 0 | 0 | 0 | 0 | 0 | 0 | 0 | 0 | 0 | 0 | 0 | 1 | 0 | 0 |
| | 沈殿量 (ml/m³) | 5.6 | 5.3 | 3.7 | 4.5 | 2.4 | 3.1 | 5.1 | 4.4 | 5.8 | 3.6 | 3.5 | 2.9 | 3.3 | 3.1 | 2.8 | 4.3 | 4.8 | 4.9 | 1.6 |

| 観測船名（トン・kw） | 観測員 | 観測表担当者 | 卵稚仔担当者 | 船　長 |
|---|---|---|---|---|
| ちどり（9.1・120） | 中筋・原田・宮原 | 高倉 | 西川・魚住 | 辻 |

＜備考＞　Lat.NおよびLongE欄の表示、例えば34408、134457は34° 40.8'、134° 45.7'を表す。
緯度経度は、平成14年4月から世界測地系で表記。
平成23年3月から水温、塩分は、JFEアドバンテック社製RINKO-Profiler（ASTD102)で計測した値。

## 第１表-9　浅海定線調査および播磨灘漁場環境定期調査一般項目結果表（12 月）

| 海域・年月 | | 播　磨　灘 | | | | | | | 令和元年12月2,3日 | | | | | | | | | | | |
|---|---|---|---|---|---|---|---|---|---|---|---|---|---|---|---|---|---|---|---|---|
| 観測点 | St. No | H01 | H02 | H03 | H04 | H05 | H06 | H07 | H08 | H09 | H10 | H11 | H12 | H13 | H14 | H15 | H27 | H28 | H29 | H30 |
| | Lat. N | 34410 | 34430 | 34424 | 34417 | 34370 | 34366 | 34362 | 34359 | 34329 | 34310 | 34256 | 34343 | 34285 | 34230 | 34205 | 34389 | 34436 | 34451 | 34452 |
| | Long. E | 134455 | 134398 | 134335 | 134272 | 134500 | 134432 | 134358 | 134298 | 134398 | 134321 | 134344 | 134536 | 134467 | 134398 | 134366 | 134538 | 134474 | 134408 | 134342 |
| 日時 | 日 | 2 | 2 | 2 | 2 | 3 | 2 | 2 | 2 | 3 | 3 | 3 | 3 | 3 | 3 | 3 | 3 | 2 | 2 | 2 |
| | 時：分 | 13:05 | 12:38 | 11:39 | 10:49 | 9:28 | 9:29 | 9:51 | 10:11 | 12:43 | 12:03 | 11:38 | 9:54 | 10:23 | 10:53 | 11:13 | 9:12 | 13:19 | 12:26 | 12:05 |
| 水温℃ | 0m | 17.5 | 18.1 | 18.2 | 17.1 | 17.9 | 18.4 | 18.3 | 18.5 | 18.1 | 17.9 | 17.9 | 17.8 | 17.8 | 17.7 | 17.7 | 16.6 | 16.3 | 16.6 | 15.9 |
| | 5 | 17.5 | 18.1 | 18.3 | 17.1 | 18.0 | 18.4 | 18.3 | 18.5 | 18.1 | 17.9 | 17.9 | 17.8 | 17.8 | 17.7 | 17.7 | 16.6 | 16.3 | 16.6 | 15.8 |
| | 10 | 17.5 | 18.1 | 18.4 | 17.1 | 18.0 | 18.4 | 18.3 | 18.5 | 18.1 | 17.9 | 17.9 | 17.8 | 17.8 | 17.7 | 17.7 | | | | |
| | 20 | | | 18.4 | | 18.0 | 18.4 | 18.3 | 18.5 | 18.1 | 17.9 | 17.9 | 17.8 | 17.8 | 17.7 | 17.7 | | | | |
| | 30 | | | | | | | 18.3 | 18.5 | | 17.9 | 17.9 | | 17.8 | | 17.7 | | | | |
| | bottom | 17.5 | 18.1 | 18.4 | 16.9 | 18.0 | 18.4 | 18.3 | 18.5 | 18.1 | 17.9 | 17.9 | 17.8 | 17.9 | 17.7 | 18.1 | 16.6 | 16.3 | 17.0 | 15.8 |
| 塩分 | 0m | 31.82 | 31.99 | 32.01 | 31.67 | 32.11 | 32.14 | 32.10 | 32.05 | 32.13 | 32.20 | 32.21 | 32.20 | 32.21 | 32.20 | 32.12 | 31.69 | 31.19 | 31.32 | 30.79 |
| | 5 | 31.82 | 31.99 | 32.05 | 31.68 | 32.11 | 32.15 | 32.12 | 32.05 | 32.12 | 32.20 | 32.23 | 32.21 | 32.21 | 32.21 | 32.12 | 31.70 | 31.22 | 31.37 | 30.96 |
| | 10 | 31.82 | 32.00 | 32.07 | 31.68 | 32.11 | 32.15 | 32.12 | 32.05 | 32.13 | 32.21 | 32.22 | 32.21 | 32.22 | 32.21 | 32.12 | | | | |
| | 20 | | | 32.07 | | 32.12 | 32.15 | 32.12 | 32.06 | 32.14 | 32.21 | 32.23 | 32.22 | 32.22 | 32.21 | 32.12 | | | | |
| | 30 | | | | | | | 32.12 | 32.06 | | 32.20 | 32.23 | | 32.24 | | 32.12 | | | | |
| | bottom | 31.81 | 32.00 | 32.06 | 31.59 | 32.13 | 32.15 | 32.12 | 32.06 | 32.13 | 32.20 | 32.23 | 32.26 | 32.25 | 32.21 | 32.38 | 31.69 | 31.25 | 31.61 | 31.08 |
| 海象 | 海深(m) | 23 | 22 | 26 | 19 | 31 | 27 | 38 | 34 | 28 | 42 | 41 | 29 | 39 | 31 | 40 | 9 | 11 | 14 | 12 |
| | 水色 | 3G3.0 /4.5 | 3G3.0 /4.5 | 3G3.0 /4.5 | 3G3.0 /4.5 | 3G3.0 /4.5 | 3G3.0 /4.5 | 3G3.0 /4.5 | 9G2.5 /4.5 | 3G3.0 /4.5 | 3G3.0 /4.5 | 9G2.5 /4.5 | 9G2.5 /4.5 | 3G3.0 /4.5 | 9G2.5 /4.5 | 3G3.0 /4.5 | 3G3.0 /4.5 | 3GY3. 5/5.0 | 3G2.0 /1.5 | 3GY3. 5/5.0 |
| | 透明度(m) | 5.8 | 4.0 | 4.4 | 2.9 | 6.5 | 4.8 | 5.0 | 6.4 | 6.8 | 6.5 | 6.0 | 6.8 | 6.3 | 6.2 | 5.5 | 6.5 | 3.4 | 6.5 | 3.6 |
| | 波浪・うねり | 2・0 | 2・0 | 1・0 | 1・0 | 2・0 | 1・0 | 2・0 | 2・0 | 2・0 | 2・0 | 2・0 | 2・0 | 2・0 | 2・0 | 2・0 | 2・0 | 2・0 | 1・0 | 1・0 |
| 気象 | 天気 | c | c | c | c | bc | c | r | c | c | c | c | bc | bc | bc | bc | bc | c | bc | c |
| | 気温(℃) | 17.7 | 18.0 | 17.3 | 16.1 | 12.2 | 17.4 | 17.7 | 17.5 | 12.7 | 11.4 | 11.4 | 11.6 | 12.0 | 11.9 | 12.0 | 11.9 | 17.2 | 17.9 | 17.6 |
| | 風向・風力 | W・4 | W・5 | WSW・4 | WNW・3 | W・4 | S・3 | SSW・3 | WNW・4 | W・5 | W・4 | WNW・5 | WNW・5 | WNW・4 | WNW・4 | NW・5 | WNW・4 | W・4 | W・4 | W・2 |
| | 雲量 | 9 | 8 | 8 | 10 | 4 | 10 | 10 | 10 | 9 | 8 | 8 | 5 | 5 | 5 | 7 | 3 | 10 | 7 | 8 |
| | 気圧(hPa) | 1010.3 | 1009.7 | 1010.1 | 1010.6 | 1021.6 | 1010.3 | 1010.4 | 1010.7 | 1020.9 | 1021.3 | 1021.5 | 1021.6 | 1021.7 | 1021.6 | 1021.6 | 1021.4 | 1010.3 | 1009.9 | 1010.0 |
| 採取条件 | 曳網深度(m) | 23 | 22 | 26 | 19 | 30 | 27 | 30 | 30 | 28 | 30 | 30 | 29 | 30 | 30 | 30 | 9 | 11 | 14 | 12 |
| | 濾水計回転数 | 205 | 184 | 232 | 169 | 293 | 210 | 255 | 271 | 253 | 275 | 251 | 254 | 271 | 300 | 286 | 82 | 90 | 106 | 78 |
| | 同無網回転数 | 297 | 297 | 297 | 297 | 297 | 297 | 297 | 297 | 297 | 297 | 297 | 297 | 297 | 297 | 297 | 297 | 297 | 297 | 297 |
| | 同深度(m) | 30 | 30 | 30 | 30 | 30 | 30 | 30 | 30 | 30 | 30 | 30 | 30 | 30 | 30 | 30 | 30 | 30 | 30 | 30 |
| | 濾水率(%) | 90.0 | 84.5 | 90.1 | 89.8 | 98.7 | 78.6 | 85.9 | 91.2 | 91.3 | 92.6 | 84.5 | 88.5 | 91.2 | 101.0 | 96.3 | 92.0 | 82.6 | 76.5 | 65.7 |
| ネット採集物 | カタクチ卵 | 0 | 0 | 0 | 0 | 0 | 0 | 0 | 0 | 0 | 0 | 0 | 0 | 0 | 0 | 0 | 0 | 0 | 1 | 0 |
| | カタクチ稚仔 | 3 | 0 | 0 | 0 | 0 | 0 | 0 | 0 | 0 | 0 | 0 | 1 | 1 | 4 | 0 | 5 | 2 | 9 | 3 |
| | 沈殿量 (ml/m³) | 4.4 | 4.4 | 1.7 | 2.6 | 1.5 | 3.1 | 3.2 | 2.0 | 3.3 | 3.2 | 3.4 | 2.7 | 4.4 | 4.1 | 3.0 | 5.5 | 6.7 | 7.7 | 3.7 |
| 観測船名（トン・kw） | | | | 観測員 | | | | | 観測表担当者 | | | | 卵稚仔担当者 | | | | 船　長 | | | |
| 新ひょうご（48・1832） | | | | 中筋・原田・宮原 | | | | | 高倉 | | | | 西川・魚住 | | | | 辻 | | | |

＜備考＞　Lat.NおよびLongE欄の表示、例えば34408、134457は34° 40.8'、134° 45.7'を表す。
緯度経度は、平成14年4月から世界測地系で表記。
平成23年3月から水温、塩分は、JFEアドバンテック社製RINKO-Profiler（ASTD102)で計測した値。

## 第１表-10　浅海定線調査および播磨灘漁場環境定期調査一般項目結果表（1 月）

| 海域・年月 | | 播　磨　灘 | | | | | | | 令和2年1月6,7日 | | | | | | | | | | | |
|---|---|---|---|---|---|---|---|---|---|---|---|---|---|---|---|---|---|---|---|---|
| 観測点 | St. No | H01 | H02 | H03 | H04 | H05 | H06 | H07 | H08 | H09 | H10 | H11 | H12 | H13 | H14 | H15 | H27 | H28 | H29 | H30 |
| | Lat. N | 34410 | 34430 | 34424 | 34417 | 34370 | 34366 | 34362 | 34359 | 34329 | 34310 | 34256 | 34343 | 34285 | 34230 | 34205 | 34389 | 34436 | 34451 | 34452 |
| | Long. E | 134455 | 134398 | 134335 | 134272 | 134500 | 134432 | 134358 | 134298 | 134398 | 134321 | 134344 | 134536 | 134467 | 134398 | 134366 | 134538 | 134474 | 134408 | 134342 |
| 日時 | 日 | 6 | 6 | 6 | 6 | 7 | 6 | 6 | 6 | 7 | 7 | 7 | 7 | 7 | 7 | 7 | 7 | 6 | 6 | 6 |
| | 時：分 | 9:40 | 10:10 | 11:02 | 11:53 | 9:23 | 13:23 | 13:00 | 12:31 | 12:21 | 11:43 | 11:21 | 9:48 | 10:16 | 10:44 | 11:00 | 9:07 | 9:20 | 10:29 | 10:49 |
| 水温℃ | 0m | 12.9 | 12.6 | 13.5 | 12.1 | 13.2 | 14.0 | 14.0 | 13.8 | 13.8 | 13.9 | 13.7 | 13.9 | 13.5 | 13.5 | 13.8 | 13.5 | 12.8 | 12.3 | 11.4 |
| | 5 | 12.9 | 12.6 | 13.5 | 11.9 | 13.3 | 14.0 | 13.9 | 13.7 | 13.8 | 13.8 | 13.7 | 13.9 | 13.5 | 13.5 | 13.8 | 13.5 | 12.8 | 12.3 | 11.4 |
| | 10 | 12.9 | 12.6 | 13.5 | 12.0 | 13.3 | 13.9 | 13.9 | 13.6 | 13.8 | 13.8 | 13.7 | 13.9 | 13.6 | 13.5 | 13.8 | | | | |
| | 20 | | | 13.5 | | 13.3 | 13.9 | 13.9 | 13.6 | 13.8 | 13.8 | 13.7 | 13.9 | 13.6 | 13.5 | 13.8 | | | | |
| | 30 | | | | | | | 13.9 | 13.6 | | 13.8 | 13.7 | | 13.6 | | 13.8 | | | | |
| | bottom | 12.8 | 12.6 | 13.5 | 12.0 | 13.3 | 13.9 | 13.9 | 13.6 | 13.8 | 13.9 | 13.8 | 13.9 | 13.6 | 13.5 | 14.1 | 13.5 | 12.8 | 12.7 | 11.5 |
| 塩分 | 0m | 31.97 | 31.99 | 32.22 | 31.75 | 32.14 | 32.34 | 32.38 | 32.24 | 32.37 | 32.43 | 32.44 | 32.39 | 32.26 | 32.30 | 32.43 | 32.23 | 31.80 | 31.70 | 31.73 |
| | 5 | 31.99 | 31.99 | 32.22 | 31.74 | 32.14 | 32.34 | 32.40 | 32.24 | 32.37 | 32.44 | 32.43 | 32.40 | 32.34 | 32.31 | 32.45 | 32.26 | 31.81 | 31.78 | 31.74 |
| | 10 | 31.99 | 31.99 | 32.23 | 31.76 | 32.14 | 32.34 | 32.40 | 32.25 | 32.37 | 32.45 | 32.44 | 32.41 | 32.34 | 32.31 | 32.45 | | | | |
| | 20 | | | 32.23 | | 32.18 | 32.34 | 32.39 | 32.25 | 32.37 | 32.46 | 32.44 | 32.41 | 32.34 | 32.30 | 32.45 | | | | |
| | 30 | | | | | | | 32.39 | 32.25 | | 32.46 | 32.44 | | 32.35 | | 32.45 | | | | |
| | bottom | 31.98 | 32.00 | 32.23 | 31.76 | 32.21 | 32.34 | 32.40 | 32.25 | 32.37 | 32.47 | 32.46 | 32.38 | 32.35 | 32.31 | 32.63 | 32.27 | 31.81 | 31.98 | 31.74 |
| 海象 | 海深(m) | 23 | 22 | 27 | 19 | 31 | 27 | 39 | 35 | 28 | 43 | 42 | 30 | 40 | 32 | 41 | 10 | 11 | 14 | 13 |
| | 水色 | 9G2.5 /4.5 | 9G2.5 /4.5 | 9G2.5 /4.5 | 3G3.0 /4.5 | 9G2.5 /4.5 | 5BG2. 5/4.5 | 5BG2. 5/4.5 | 5BG2. 5/4.5 | 9G2.5 /4.5 | 9G2.5 /4.5 | 9G2.5 /4.5 | 9G2.5 /4.5 | 9G2.5 /4.5 | 9G2.5 /4.5 | 5BG2. 5/4.5 | 9G2.5 /4.5 | 3G3.0 /4.5 | 3G3.0 /4.5 | 3G3.0 /4.5 |
| | 透明度(m) | 9.1 | 9.4 | 9.0 | 7.5 | 7.9 | 9.4 | 9.8 | 10.2 | 8.4 | 6.8 | 9.2 | 8.5 | 7.1 | 8.8 | 10.0 | 8.9 | 4.8 | 7.8 | 7.5 |
| | 波浪・うねり | 1・0 | 1・0 | 0・0 | 1・0 | 1・0 | 1・0 | 0・0 | 0・0 | 2・0 | 1・0 | 1・0 | 1・0 | 1・0 | 1・0 | 1・0 | 1・0 | 0・0 | 0・0 | 0・0 |
| 気象 | 天気 | bc | b | b | bc | r | c | c | c | c | r | r | r | r | c | r | r | bc | b | bc |
| | 気温(℃) | 9.7 | 10.3 | 10.8 | 11.3 | 9.9 | 10.9 | 10.9 | 11.1 | 10.8 | 11.3 | 11.4 | 9.8 | 10.1 | 10.7 | 11.0 | 9.1 | 8.9 | 11.1 | 11.1 |
| | 風向・風力 | NW・1 | NW・2 | ・0 | SSW・1 | E・3 | WNW・2 | ・0 | ・0 | ENE・3 | ESE・4 | E・3 | ESE・4 | E・3 | SE・2 | ESE・2 | E・3 | ・0 | ・0 | ・0 |
| | 雲量 | 3 | 2 | 2 | 5 | 10 | 9 | 9 | 9 | 10 | 10 | 10 | 10 | 10 | 10 | 10 | 10 | 3 | 2 | 3 |
| | 気圧(hPa) | 1031.0 | 1030.7 | 1030.1 | 1029.0 | 1024.3 | 1027.4 | 1027.9 | 1028.0 | 1021.5 | 1022.2 | 1022.4 | 1024.0 | 1023.8 | 1023.2 | 1023.0 | 1024.3 | 1030.7 | 1030.2 | 1030.4 |
| 採取条件 | 曳網深度(m) | 23 | 22 | 27 | 19 | 30 | 27 | 30 | 30 | 28 | 30 | 30 | 30 | 30 | 30 | 30 | 10 | 11 | 14 | 13 |
| | 濾水計回転数 | 125 | 146 | 193 | 131 | 242 | 200 | 257 | 235 | 252 | 238 | 274 | 258 | 290 | 208 | 257 | 77 | 93 | 106 | 93 |
| | 同無網回転数 | 299 | 299 | 299 | 299 | 299 | 299 | 299 | 299 | 299 | 299 | 299 | 299 | 299 | 299 | 299 | 299 | 299 | 299 | 299 |
| | 同深度(m) | 30 | 30 | 30 | 30 | 30 | 30 | 30 | 30 | 30 | 30 | 30 | 30 | 30 | 30 | 30 | 30 | 30 | 30 | 30 |
| | 濾水率(%) | 54.5 | 66.6 | 71.7 | 69.2 | 80.9 | 74.3 | 86.0 | 78.6 | 90.3 | 79.6 | 91.6 | 86.3 | 97.0 | 69.6 | 86.0 | 77.3 | 84.8 | 76.0 | 71.8 |
| ネット採集物 | カタクチ卵 | 0 | 0 | 0 | 0 | 0 | 0 | 0 | 0 | 0 | 0 | 0 | 0 | 0 | 0 | 0 | 0 | 0 | 0 | 0 |
| | カタクチ稚仔 | 0 | 0 | 0 | 0 | 0 | 0 | 0 | 0 | 0 | 0 | 0 | 0 | 0 | 0 | 0 | 0 | 0 | 0 | 0 |
| | 沈殿量 (ml/m³) | 3.9 | 2.9 | 1.9 | 4.4 | 2.2 | 3.1 | 3.1 | 3.2 | 2.3 | 4.5 | 2.2 | 1.5 | 1.8 | 3.3 | 7.1 | 7.1 | 1.6 | 2.0 | 2.4 |
| 観測船名（トン・kw） | | | | 観測員 | | | | | 観測表担当者 | | | | 卵稚仔担当者 | | | | 船　長 | | | |
| 新ひょうご（48・1832） | | | | 中筋・魚住 | | | | | 高倉 | | | | 西川・魚住 | | | | 辻 | | | |

＜備考＞　Lat.NおよびLongE欄の表示、例えば34408、134457は34° 40.8'、134° 45.7'を表す。
緯度経度は、平成14年4月から世界測地系で表記。
平成23年3月から水温、塩分は、JFEアドバンテック社製RINKO-Profiler（ASTD102)で計測した値。

## 第１表-11　浅海定線調査および播磨灘漁場環境定期調査一般項目結果表（２月）

| 海域・年月 | 播　磨　灘 | | | | | | | | | | | | | | | | | | | |
|---|---|---|---|---|---|---|---|---|---|---|---|---|---|---|---|---|---|---|---|---|
| | | 令和2年2月3,4日 | | | | | | | | | | | | | | | | | | |
| 観測点 | St. No | H01 | H02 | H03 | H04 | H05 | H06 | H07 | H08 | H09 | H10 | H11 | H12 | H13 | H14 | H15 | H27 | H28 | H29 | H30 |
| | Lat. N | 34410 | 34430 | 34424 | 34417 | 34370 | 34366 | 34362 | 34359 | 34329 | 34310 | 34256 | 34343 | 34285 | 34230 | 34205 | 34389 | 34436 | 34451 | 34452 |
| | Long. E | 134455 | 134398 | 134335 | 134272 | 134500 | 134432 | 134358 | 134298 | 134398 | 134321 | 134344 | 134536 | 134467 | 134398 | 134366 | 134538 | 134474 | 134408 | 134342 |
| 日時 | 日 | 3 | 3 | 3 | 3 | 4 | 3 | 3 | 3 | 4 | 4 | 4 | 4 | 4 | 4 | 4 | 4 | 3 | 3 | 3 |
| | 時：分 | 13:27 | 12:46 | 11:44 | 10:53 | 9:40 | 9:32 | 9:56 | 10:17 | 12:49 | 12:05 | 11:43 | 10:05 | 10:35 | 11:02 | 11:22 | 9:24 | 13:41 | 12:34 | 11:58 |
| 水温℃ | 0m | 11.4 | 11.2 | 11.2 | 10.5 | 11.7 | 11.5 | 11.7 | 11.5 | 11.7 | 11.9 | 11.9 | 11.8 | 11.7 | 11.6 | 11.6 | 11.7 | 11.5 | 12.9 | 10.9 |
| | 5 | 11.2 | 11.2 | 11.2 | 10.5 | 11.7 | 11.5 | 11.6 | 11.5 | 11.6 | 11.6 | 11.7 | 11.8 | 11.6 | 11.5 | 11.5 | 11.7 | 11.4 | 11.3 | 10.9 |
| | 10 | 11.2 | 11.2 | 11.3 | 10.4 | 11.7 | 11.5 | 11.6 | 11.5 | 11.6 | 11.6 | 11.7 | 11.8 | 11.6 | 11.5 | 11.5 | | | | |
| | 20 | | | 11.3 | | 11.7 | 11.5 | 11.6 | 11.5 | 11.5 | 11.7 | 11.7 | 11.8 | 11.6 | 11.6 | 11.5 | | | | |
| | 30 | | | | | | | 11.6 | 11.5 | | 11.7 | 11.7 | | 11.6 | | 11.6 | | | | |
| | bottom | 11.2 | 11.5 | 11.5 | 10.5 | 11.6 | 11.5 | 11.6 | 11.5 | 11.5 | 11.7 | 12.1 | 11.8 | 11.6 | 11.8 | 11.8 | 11.7 | 11.4 | 11.3 | 10.6 |
| 塩分 | 0m | 32.19 | 32.20 | 32.24 | 32.09 | 32.31 | 32.35 | 32.39 | 32.35 | 32.35 | 32.39 | 32.44 | 32.35 | 32.34 | 32.35 | 32.46 | 32.35 | 31.99 | 32.05 | 31.75 |
| | 5 | 32.20 | 32.20 | 32.25 | 32.09 | 32.33 | 32.35 | 32.39 | 32.36 | 32.38 | 32.41 | 32.44 | 32.36 | 32.35 | 32.34 | 32.46 | 32.35 | 32.07 | 32.13 | 31.89 |
| | 10 | 32.19 | 32.21 | 32.28 | 32.09 | 32.33 | 32.35 | 32.40 | 32.36 | 32.38 | 32.42 | 32.44 | 32.36 | 32.34 | 32.34 | 32.46 | | | | |
| | 20 | | | 32.30 | | 32.33 | 32.35 | 32.40 | 32.36 | 32.38 | 32.43 | 32.44 | 32.36 | 32.35 | 32.37 | 32.47 | | | | |
| | 30 | | | | | | | 32.41 | 32.36 | | 32.44 | 32.45 | | 32.35 | | 32.48 | | | | |
| | bottom | 32.20 | 32.29 | 32.35 | 32.11 | 32.32 | 32.35 | 32.40 | 32.36 | 32.38 | 32.44 | 32.60 | 32.36 | 32.35 | 32.46 | 32.54 | 32.36 | 32.07 | 32.17 | 32.05 |
| 海象 | 海深(m) | 23 | 22 | 27 | 19 | 33 | 28 | 39 | 35 | 28 | 43 | 41 | 29 | 40 | 32 | 41 | 10 | 10 | 14 | 12 |
| | 水色 | 9G2.5 /4.5 | 9G2.5 /4.5 | 5BG2. 5/4.5 | 9G2.5 /4.5 | 9G2.5 /4.5 | 9G2.5 /4.5 | 5BG2. 5/4.5 | 5BG2. 5/4.5 | 5BG2. 5/4.5 | 9G2.5 /4.5 | 9G2.5 /4.5 | 9G2.5 /4.5 | 9G2.5 /4.5 | 9G2.5 /4.5 | 5BG2. 5/4.5 | 9G2.5 /4.5 | 3G3.0 /4.5 | 9G2.5 /4.5 | 9G2.5 /4.5 |
| | 透明度(m) | 7.4 | 6.5 | 9.9 | 7.5 | 9.0 | 9.2 | 12.4 | 12.5 | 11.4 | 9.3 | 6.6 | 9.6 | 8.5 | 10.0 | 13.0 | 8.9 | 4.4 | 5.9 | 6.0 |
| | 波浪・うねり | 1・0 | 1・0 | 1・0 | 1・0 | 1・0 | 1・0 | 1・0 | 1・0 | 0・0 | 1・0 | 1・0 | 0・0 | 1・0 | 1・0 | 1・0 | 1・0 | 1・0 | 1・0 | 1・0 |
| 気象 | 天気 | c | c | c | c | bc | c | c | c | b | b | b | bc | bc | b | b | b | c | c | c |
| | 気温(℃) | 12.2 | 12.0 | 11.7 | 11.0 | 9.8 | 10.3 | 10.8 | 10.6 | 11.9 | 10.3 | 10.4 | 9.5 | 9.9 | 10.2 | 10.6 | 8.8 | 12.0 | 12.4 | 11.8 |
| | 風向・風力 | WSW・4 | WSW・4 | W・3 | WNW・2 | NW・1 | N・2 | NE・1 | NW・2 | ・0 | NW・1 | NW・1 | ・0 | N・1 | NE・1 | NW・1 | NNW・1 | WSW・3 | WSW・3 | WSW・3 |
| | 雲量 | 10 | 10 | 10 | 10 | 3 | 8 | 10 | 10 | 2 | 2 | 2 | 3 | 3 | 2 | 2 | 2 | 10 | 10 | 10 |
| | 気圧(hPa) | 1020.0 | 1020.6 | 1021.5 | 1022.3 | 1025.9 | 1022.3 | 1022.4 | 1022.5 | 1023.7 | 1024.6 | 1025.0 | 1026.0 | 1025.7 | 1025.5 | 1025.2 | 1026.1 | 1019.8 | 1020.8 | 1021.2 |
| 採取条件 | 曳網深度(m) | 23 | 22 | 27 | 19 | 30 | 28 | 30 | 30 | 28 | 30 | 30 | 29 | 30 | 30 | 30 | 10 | 10 | 14 | 12 |
| | 濾水計回転数 | 179 | 171 | 210 | 161 | 265 | 238 | 235 | 251 | 216 | 253 | 245 | 257 | 269 | 225 | 255 | 75 | 94 | 127 | 113 |
| | 同無網回転数 | 299 | 299 | 299 | 299 | 299 | 299 | 299 | 299 | 299 | 299 | 299 | 299 | 299 | 299 | 299 | 299 | 299 | 299 | 299 |
| | 同深度(m) | 30 | 30 | 30 | 30 | 30 | 30 | 30 | 30 | 30 | 30 | 30 | 30 | 30 | 30 | 30 | 30 | 30 | 30 | 30 |
| | 濾水率(%) | 78.1 | 78.0 | 78.0 | 85.0 | 88.6 | 85.3 | 78.6 | 83.9 | 77.4 | 84.6 | 81.9 | 88.9 | 90.0 | 75.3 | 85.3 | 75.3 | 94.3 | 91.0 | 94.5 |
| ネット採集物 | カタクチ卵 | 0 | 0 | 0 | 0 | 0 | 0 | 0 | 0 | 0 | 0 | 0 | 0 | 0 | 0 | 0 | 0 | 0 | 0 | 0 |
| | カタクチ稚仔 | 0 | 0 | 0 | 0 | 0 | 0 | 0 | 0 | 0 | 0 | 0 | 0 | 0 | 0 | 0 | 0 | 0 | 0 | 0 |
| | 沈殿量 (ml/m³) | 4.8 | 3.1 | 3.5 | 5.8 | 3.2 | 4.9 | 7.5 | 4.4 | 8.0 | 5.6 | 4.6 | 4.4 | 4.4 | 3.8 | 4.2 | 3.0 | 1.4 | 1.6 | 2.3 |

| 観測船名（トン・kw） | 観測員 | 観測表担当者 | 卵稚仔担当者 | 船　長 |
|---|---|---|---|---|
| 新ひょうご（48・1832） | 中筋・西川・高倉 | 高倉 | 西川・魚住 | 辻 |

＜備考＞　Lat.NおよびLongＥ欄の表示、例えば34408、134457は34° 40.8'、134° 45.7'を表す。
緯度経度は、平成14年4月から世界測地系で表記。
平成23年3月から水温、塩分は、JFEアドバンテック社製RINKO-Profiler（ASTD102)で計測した値。

## 第１表-12　浅海定線調査および播磨灘漁場環境定期調査一般項目結果表（３月）

| 海域・年月 | 播　磨　灘 | | | | | | | | | | | | | | | | | | | |
|---|---|---|---|---|---|---|---|---|---|---|---|---|---|---|---|---|---|---|---|---|
| | | 令和2年3月2,3日 | | | | | | | | | | | | | | | | | | |
| 観測点 | St. No | H01 | H02 | H03 | H04 | H05 | H06 | H07 | H08 | H09 | H10 | H11 | H12 | H13 | H14 | H15 | H27 | H28 | H29 | H30 |
| | Lat. N | 34410 | 34430 | 34424 | 34417 | 34370 | 34366 | 34362 | 34359 | 34329 | 34310 | 34256 | 34343 | 34285 | 34230 | 34205 | 34389 | 34436 | 34451 | 34452 |
| | Long. E | 134455 | 134398 | 134335 | 134272 | 134500 | 134432 | 134358 | 134298 | 134398 | 134321 | 134344 | 134536 | 134467 | 134398 | 134366 | 134538 | 134474 | 134408 | 134342 |
| 日時 | 日 | 2 | 2 | 2 | 2 | 3 | 2 | 2 | 2 | 3 | 3 | 3 | 3 | 3 | 3 | 3 | 3 | 2 | 2 | 2 |
| | 時：分 | 12:58 | 12:30 | 11:35 | 10:45 | 12:36 | 9:28 | 9:51 | 10:10 | 9:29 | 9:54 | 10:24 | 11:59 | 11:30 | 11:02 | 10:45 | 13:00 | 13:11 | 12:19 | 11:49 |
| 水温℃ | 0m | 11.1 | 11.3 | 10.5 | 10.5 | 11.5 | 10.9 | 10.9 | 10.8 | 10.9 | 11.2 | 11.2 | 11.2 | 11.2 | 11.1 | 11.3 | 11.4 | 11.1 | 12.3 | 10.7 |
| | 5 | 10.7 | 10.3 | 10.4 | 10.4 | 11.3 | 10.8 | 10.8 | 10.7 | 10.9 | 11.1 | 11.2 | 11.0 | 11.0 | 11.0 | 11.2 | 11.4 | 10.6 | 10.8 | 10.7 |
| | 10 | 10.7 | 10.3 | 10.4 | 10.3 | 11.0 | 10.8 | 10.8 | 10.7 | 10.9 | 11.1 | 11.1 | 11.0 | 11.0 | 10.9 | 11.3 | | | | |
| | 20 | | | 10.5 | | 10.8 | 11.0 | 11.0 | 10.7 | 10.9 | 11.1 | 11.1 | 10.9 | 11.0 | 11.0 | 11.3 | | | | |
| | 30 | | | | | | | 11.1 | 10.7 | | 11.1 | 11.1 | | 11.0 | | 11.3 | | | | |
| | bottom | 10.8 | 10.6 | 10.5 | 10.5 | 10.8 | 11.0 | 11.1 | 10.9 | 10.9 | 11.1 | 11.2 | 10.9 | 11.0 | 11.1 | 11.3 | 11.4 | 10.5 | 10.5 | 10.5 |
| 塩分 | 0m | 32.19 | 31.91 | 32.01 | 32.13 | 32.31 | 32.32 | 32.40 | 32.40 | 32.31 | 32.64 | 32.64 | 32.30 | 32.30 | 32.49 | 32.64 | 32.35 | 31.78 | 32.02 | 31.61 |
| | 5 | 32.23 | 31.92 | 32.10 | 32.12 | 32.27 | 32.33 | 32.40 | 32.40 | 32.32 | 32.64 | 32.64 | 32.30 | 32.32 | 32.49 | 32.66 | 32.34 | 32.02 | 31.88 | 31.65 |
| | 10 | 32.29 | 32.03 | 32.11 | 32.13 | 32.33 | 32.35 | 32.40 | 32.41 | 32.32 | 32.64 | 32.65 | 32.30 | 32.32 | 32.49 | 32.67 | | | | |
| | 20 | | | 32.23 | | 32.36 | 32.54 | 32.59 | 32.41 | 32.32 | 32.64 | 32.65 | 32.30 | 32.32 | 32.55 | 32.67 | | | | |
| | 30 | | | | | | | 32.65 | 32.41 | | 32.64 | 32.65 | | 32.35 | | 32.67 | | | | |
| | bottom | 32.38 | 32.26 | 32.23 | 32.22 | 32.36 | 32.55 | 32.66 | 32.55 | 32.32 | 32.65 | 32.67 | 32.31 | 32.43 | 32.61 | 32.67 | 32.32 | 32.08 | 32.18 | 32.07 |
| 海象 | 海深(m) | 23 | 22 | 27 | 19 | 31 | 28 | 39 | 36 | 28 | 43 | 41 | 27 | 39 | 32 | 41 | 9 | 11 | 14 | 12 |
| | 水色 | 9G2.5 /4.5 | 5BG2. 5/4.5 | 5BG2. 5/4.5 | 9G2.5 /4.5 | 5BG2. 5/4.5 | 9G2.5 /4.5 | 5BG2. 5/4.5 | 5BG2. 5/4.5 | 9G2.5 /4.5 | 5BG2. 5/4.5 | 5BG2. 5/4.5 | 5BG2. 5/4.5 | 5BG2. 5/4.5 | 5BG2. 5/4.5 | 5BG2. 5/4.5 | 9G2.5 /4.5 | 3G3.0 /4.5 | 3G3.0 /4.5 | 3G3.0 /4.5 |
| | 透明度(m) | 8.5 | 13.0 | 14.6 | 7.6 | 10.8 | 8.2 | 14.5 | 14.5 | 10.5 | 14.2 | 11.0 | 10.2 | 10.4 | 9.9 | 12.8 | 9.0 | 6.0 | 7.5 | 7.1 |
| | 波浪・うねり | 1・0 | 1・0 | 1・0 | 1・0 | 1・0 | 1・0 | 1・0 | 1・0 | 1・0 | 1・0 | 1・0 | 0・0 | 1・0 | 1・0 | 1・0 | 1・0 | 0・0 | 1・0 | 1・0 |
| 気象 | 天気 | c | bc | bc | b | bc | bc | bc | b | bc | b | b | bc | bc | b | b | b | bc | bc | bc |
| | 気温(℃) | 14.5 | 14.5 | 14.3 | 13.6 | 13.6 | 12.2 | 12.4 | 12.9 | 12.5 | 12.5 | 11.6 | 13.4 | 12.8 | 12.2 | 11.6 | 13.8 | 14.3 | 14.9 | 14.1 |
| | 風向・風力 | SSW・2 | SSW・2 | SW・3 | W・1 | W・2 | W・3 | WNW・2 | WNW・2 | NNW・2 | NW・2 | N・2 | ・0 | NNW・2 | N・1 | NNE・2 | SW・2 | ・0 | SSW・2 | WSW・3 |
| | 雲量 | 9 | 6 | 5 | 2 | 4 | 3 | 4 | 2 | 3 | 2 | 2 | 3 | 3 | 2 | 2 | 2 | 7 | 3 | 3 |
| | 気圧(hPa) | 1015.6 | 1016.0 | 1016.5 | 1016.7 | 1024.1 | 1017.1 | 1017.0 | 1017.0 | 1026.4 | 1026.5 | 1026.5 | 1024.8 | 1025.6 | 1026.1 | 1026.2 | 1023.4 | 1015.4 | 1016.0 | 1016.2 |
| 採取条件 | 曳網深度(m) | 23 | 22 | 27 | 19 | 30 | 28 | 30 | 30 | 28 | 30 | 30 | 27 | 30 | 30 | 30 | 9 | 11 | 14 | 12 |
| | 濾水計回転数 | 132 | 150 | 173 | 152 | 208 | 210 | 212 | 218 | 235 | 202 | 260 | 246 | 267 | 213 | 251 | 83 | 88 | 109 | 76 |
| | 同無網回転数 | 299 | 299 | 299 | 299 | 299 | 299 | 299 | 299 | 299 | 299 | 299 | 299 | 299 | 299 | 299 | 299 | 299 | 299 | 299 |
| | 同深度(m) | 30 | 30 | 30 | 30 | 30 | 30 | 30 | 30 | 30 | 30 | 30 | 30 | 30 | 30 | 30 | 30 | 30 | 30 | 30 |
| | 濾水率(%) | 57.6 | 68.4 | 64.3 | 80.3 | 69.6 | 75.3 | 70.9 | 72.9 | 84.2 | 67.6 | 87.0 | 91.4 | 89.3 | 71.2 | 83.9 | 92.5 | 80.3 | 78.1 | 63.5 |
| ネット採集物 | カタクチ卵 | 0 | 0 | 0 | 0 | 0 | 0 | 0 | 0 | 0 | 0 | 0 | 0 | 0 | 0 | 0 | 0 | 0 | 0 | 0 |
| | カタクチ稚仔 | 0 | 0 | 0 | 0 | 0 | 0 | 0 | 0 | 0 | 0 | 0 | 0 | 0 | 0 | 0 | 0 | 0 | 0 | 0 |
| | 沈殿量 (ml/m³) | 10.8 | 11.9 | 7.2 | 6.2 | 7.0 | 5.2 | 21.3 | 10.0 | 5.0 | 9.6 | 5.3 | 8.6 | 6.9 | 10.1 | 9.6 | 7.6 | 3.1 | 4.8 | 3.3 |

| 観測船名（トン・kw） | 観測員 | 観測表担当者 | 卵稚仔担当者 | 船　長 |
|---|---|---|---|---|
| 新ひょうご（48・1832） | 中筋・原田・高倉 | 高倉 | 西川・魚住 | 辻 |

＜備考＞　Lat.NおよびLongＥ欄の表示、例えば34408、134457は34° 40.8'、134° 45.7'を表す。
緯度経度は、平成14年4月から世界測地系で表記。
平成23年3月から水温、塩分は、JFEアドバンテック社製RINKO-Profiler（ASTD102)で計測した値。

## 第２表-1　浅海定線調査および播磨灘漁場環境定期調査特殊項目結果表（４月）

| 海域・年月日 | | 播　磨　灘 | | | | | | | | | | | | | | | | | | |
|---|---|---|---|---|---|---|---|---|---|---|---|---|---|---|---|---|---|---|---|---|
| | | 平成31年4月2,3日 | | | | | | | | | | | | | | | | | | |
| 観測点 | St. No | H01 | H02 | H03 | H04 | H05 | H06 | H07 | H08 | H09 | H10 | H11 | H12 | H13 | H14 | H15 | H27 | H28 | H29 | H30 |
| | Lat.N | 34410 | 34430 | 34424 | 34417 | 34370 | 34366 | 34362 | 34359 | 34329 | 34310 | 34256 | 34343 | 34285 | 34230 | 34205 | 34389 | 34436 | 34451 | 34452 |
| | Long.E | 134455 | 134398 | 134335 | 134272 | 134500 | 134432 | 134358 | 134298 | 134398 | 134321 | 134344 | 134536 | 134467 | 134398 | 134366 | 134538 | 134474 | 134408 | 134342 |
| 日時 | 日 | 2 | 2 | 2 | 2 | 3 | 3 | 2 | 2 | 3 | 3 | 3 | 3 | 3 | 3 | 3 | 3 | 2 | 2 | 2 |
| | 時:分 | 9:50 | 10:13 | 11:16 | 13:12 | 9:37 | 13:20 | 14:11 | 13:49 | 13:01 | 12:31 | 11:49 | 10:00 | 10:29 | 10:59 | 11:26 | 9:21 | 9:34 | 10:33 | 11:01 |
| DO (mg/l) | S | 9.1 | 9.0 | 9.2 | 9.1 | 8.9 | 9.2 | 9.2 | 9.0 | 9.0 | 9.0 | 9.0 | 8.7 | 9.0 | 9.1 | 9.0 | 8.9 | 8.9 | 8.8 | 9.2 |
| | M | 9.1 | 9.0 | 9.2 | 9.1 | 8.9 | 9.0 | 9.3 | 9.1 | 9.1 | 9.0 | 9.1 | 8.7 | 9.0 | 9.1 | 9.1 | 9.0 | 8.9 | 8.8 | 9.1 |
| | B | 9.0 | 8.6 | 8.9 | 8.9 | 8.9 | 9.0 | 8.8 | 8.6 | 9.0 | 8.9 | 8.8 | 8.7 | 9.0 | 8.9 | 8.9 | 9.0 | 8.9 | 8.7 | 8.9 |
| 濁度 (FTU) | S | 1.1 | 0.8 | 0.4 | 0.9 | 0.8 | 1.0 | 0.4 | 0.5 | 2.0 | 0.4 | 1.3 | 0.5 | 0.4 | 0.5 | 0.6 | 0.5 | 1.6 | 1.6 | 1.1 |
| | M | 1.0 | 0.6 | 0.5 | 0.9 | 0.9 | 1.1 | 0.4 | 0.5 | 0.7 | 0.4 | 0.4 | 0.5 | 0.4 | 0.4 | 0.5 | 0.6 | 1.8 | 1.6 | 1.3 |
| | B | 0.8 | 1.0 | 0.7 | 1.0 | 1.0 | 2.2 | 0.8 | 1.9 | 1.4 | 1.3 | 1.4 | 0.5 | 0.7 | 3.9 | 0.9 | 0.6 | 2.5 | 1.5 | 2.7 |
| pH | S | 8.05 | 8.05 | 8.06 | 8.07 | 8.04 | 8.05 | 8.07 | 8.07 | 8.05 | 8.05 | 8.06 | 8.05 | 8.05 | 8.05 | 8.05 | 8.05 | 8.06 | 8.04 | 8.05 |
| | M | 8.06 | 8.06 | 8.06 | 8.06 | 8.08 | 8.09 | 8.06 | 8.07 | 8.10 | 8.11 | 8.11 | 8.11 | 8.11 | 8.10 | 8.10 | 8.09 | 8.07 | 8.05 | 8.07 |
| | B | 8.06 | 8.03 | 8.03 | 8.04 | 8.11 | 8.12 | 8.03 | 8.02 | 8.12 | 8.12 | 8.11 | 8.11 | 8.10 | 8.10 | 8.09 | 8.08 | 8.02 | 8.05 | 8.04 |
| NH4-N (μmol/l) | S | 0.2 | 0.1 | 0.0 | 0.1 | 0.8 | 0.2 | 0.2 | 0.3 | 0.3 | 0.4 | 0.2 | 1.0 | 0.3 | 0.1 | 0.4 | 0.7 | 1.0 | 0.2 | 0.1 |
| | M | 0.1 | 0.1 | 0.1 | 0.1 | 0.4 | 0.2 | 0.1 | 0.3 | 0.2 | 0.4 | 0.2 | 0.9 | 0.3 | 0.2 | 0.3 | 0.7 | 0.2 | 0.2 | 0.1 |
| | B | 0.1 | 0.6 | 0.4 | 0.6 | 0.4 | 0.3 | 0.8 | 1.2 | 0.4 | 0.5 | 0.7 | 0.9 | 0.2 | 0.4 | 0.5 | 0.5 | 0.1 | 0.3 | 0.2 |
| NO2-N (μmol/l) | S | 0.01 | 0.03 | 0.01 | 0.01 | 0.10 | 0.01 | 0.00 | 0.02 | 0.06 | 0.06 | 0.05 | 0.17 | 0.06 | 0.05 | 0.07 | 0.12 | 0.12 | 0.04 | 0.25 |
| | M | 0.01 | 0.02 | 0.00 | 0.01 | 0.07 | 0.01 | 0.00 | 0.02 | 0.04 | 0.05 | 0.04 | 0.13 | 0.06 | 0.02 | 0.04 | 0.08 | 0.06 | 0.06 | 0.02 |
| | B | 0.01 | 0.04 | 0.02 | 0.02 | 0.06 | 0.02 | 0.03 | 0.06 | 0.05 | 0.07 | 0.09 | 0.14 | 0.05 | 0.05 | 0.06 | 0.09 | 0.05 | 0.04 | 0.02 |
| NO3-N (μmol/l) | S | 0.1 | 0.2 | 0.1 | 0.1 | 0.5 | 0.1 | 0.1 | 0.1 | 0.4 | 0.3 | 0.2 | 0.7 | 0.4 | 0.2 | 0.3 | 1.0 | 0.5 | 0.3 | 0.2 |
| | M | 0.0 | 0.1 | 0.0 | 0.1 | 0.4 | 0.1 | 0.0 | 0.1 | 0.3 | 0.3 | 0.1 | 0.7 | 0.3 | 0.2 | 0.2 | 0.6 | 0.2 | 0.3 | 0.1 |
| | B | 0.0 | 0.3 | 0.1 | 0.1 | 0.4 | 0.2 | 0.2 | 0.4 | 0.4 | 0.3 | 0.4 | 0.7 | 0.4 | 0.2 | 0.3 | 0.5 | 0.1 | 0.2 | 0.0 |
| aDIN (μmol/l) | S | 0.3 | 0.4 | 0.1 | 0.2 | 1.4 | 0.3 | 0.2 | 0.5 | 0.7 | 0.8 | 0.5 | 1.9 | 0.8 | 0.4 | 0.8 | 1.8 | 1.6 | 0.5 | 0.6 |
| | M | 0.2 | 0.3 | 0.2 | 0.1 | 0.8 | 0.4 | 0.1 | 0.4 | 0.6 | 0.7 | 0.4 | 1.7 | 0.7 | 0.3 | 0.6 | 1.3 | 0.5 | 0.5 | 0.1 |
| | B | 0.1 | 0.9 | 0.6 | 0.7 | 0.9 | 0.5 | 1.0 | 1.6 | 0.9 | 0.9 | 1.1 | 1.7 | 0.7 | 0.6 | 0.9 | 1.1 | 0.2 | 0.5 | 0.2 |
| PO4-P (μmol/l) | S | 0.14 | 0.18 | 0.14 | 0.18 | 0.19 | 0.13 | 0.13 | 0.19 | 0.16 | 0.17 | 0.15 | 0.22 | 0.16 | 0.17 | 0.19 | 0.20 | 0.16 | 0.20 | 0.20 |
| | M | 0.16 | 0.19 | 0.15 | 0.18 | 0.19 | 0.14 | 0.13 | 0.18 | 0.16 | 0.18 | 0.16 | 0.22 | 0.17 | 0.16 | 0.18 | 0.20 | 0.15 | 0.21 | 0.21 |
| | B | 0.15 | 0.23 | 0.19 | 0.20 | 0.18 | 0.16 | 0.22 | 0.27 | 0.18 | 0.20 | 0.21 | 0.22 | 0.17 | 0.19 | 0.19 | 0.19 | 0.13 | 0.21 | 0.21 |
| SiO2-Si (μmol/l) | S | 6.7 | 8.9 | 9.3 | 11.4 | 7.2 | 8.0 | 6.4 | 10.3 | 9.3 | 9.6 | 8.8 | 8.4 | 8.1 | 9.7 | 9.3 | 9.3 | 7.0 | 9.8 | 9.9 |
| | M | 6.9 | 8.4 | 10.0 | 11.8 | 6.3 | 8.0 | 7.0 | 9.1 | 8.9 | 8.6 | 8.2 | 7.4 | 7.4 | 9.2 | 8.8 | 6.9 | 4.2 | 7.7 | 9.2 |
| | B | 6.1 | 10.8 | 8.4 | 9.8 | 6.0 | 8.4 | 11.3 | 12.2 | 9.1 | 9.2 | 9.0 | 7.2 | 8.0 | 9.1 | 8.8 | 6.8 | 4.8 | 9.3 | 8.7 |
| クロロフィルa (μg/l) | S | 2.6 | 2.4 | 1.3 | 2.2 | 1.8 | 1.8 | 0.7 | 1.3 | 1.0 | 0.8 | 1.0 | 1.5 | 1.7 | 1.1 | 0.8 | 1.6 | 6.0 | 5.0 | 4.4 |
| | M | 2.4 | 2.2 | 1.3 | 2.4 | 1.9 | 1.8 | 0.7 | 1.3 | 2.0 | 1.4 | 1.7 | 1.4 | 2.0 | 1.5 | 1.5 | 1.6 | 6.3 | 4.8 | 4.6 |
| | B | 2.3 | 1.1 | 1.2 | 2.6 | 1.8 | 1.6 | 0.7 | 0.8 | 1.7 | 1.1 | 0.9 | 1.5 | 1.9 | 1.3 | 1.2 | 1.7 | 6.4 | 4.2 | 5.1 |

＜備考＞　各分析項目のS行は0.5m層、M行は10m層、B行は海底上1m層を示す。ただし、St.H27、H28、H29、H30のM行は5m層を示す。
平成21年度の分析からビーエルテック社製QUAATRO2-HR5CH導入に伴い、栄養塩分析試薬変更（メーカー指定方法に準ずる）。
DO（平成23年3月以降）及び濁度（平成24年4月以降）は、JFEアドバンテック社製RINKO-Profiler（ASTD102)で計測した値。

## 第２表-2　浅海定線調査および播磨灘漁場環境定期調査特殊項目結果表（５月）

| 海域・年月日 | | 播　磨　灘 | | | | | | | | | | | | | | | | | | |
|---|---|---|---|---|---|---|---|---|---|---|---|---|---|---|---|---|---|---|---|---|
| | | 令和元年5月7,8日 | | | | | | | | | | | | | | | | | | |
| 観測点 | St. No | H01 | H02 | H03 | H04 | H05 | H06 | H07 | H08 | H09 | H10 | H11 | H12 | H13 | H14 | H15 | H27 | H28 | H29 | H30 |
| | Lat.N | 34410 | 34430 | 34424 | 34417 | 34370 | 34366 | 34362 | 34359 | 34329 | 34310 | 34256 | 34343 | 34285 | 34230 | 34205 | 34389 | 34436 | 34451 | 34452 |
| | Long.E | 134455 | 134398 | 134335 | 134272 | 134500 | 134432 | 134358 | 134298 | 134398 | 134321 | 134344 | 134536 | 134467 | 134398 | 134366 | 134538 | 134474 | 134408 | 134342 |
| 日時 | 日 | 7 | 7 | 7 | 7 | 8 | 7 | 7 | 7 | 8 | 8 | 8 | 8 | 8 | 8 | 8 | 8 | 7 | 7 | 7 |
| | 時:分 | 9:42 | 10:01 | 10:58 | 11:52 | 9:35 | 13:24 | 13:02 | 12:43 | 12:42 | 11:51 | 11:30 | 10:00 | 10:26 | 10:53 | 11:08 | 9:16 | 9:29 | 10:24 | 10:45 |
| DO (mg/l) | S | 9.2 | 9.0 | 9.4 | 9.3 | 8.5 | 8.6 | 8.7 | 8.6 | 8.6 | 8.6 | 8.6 | 8.3 | 8.4 | 8.6 | 8.5 | 8.2 | 8.7 | 9.6 | 10.4 |
| | M | 8.5 | 9.3 | 8.8 | 8.8 | 8.6 | 8.8 | 8.8 | 8.7 | 8.7 | 8.7 | 8.7 | 8.3 | 8.5 | 8.8 | 8.6 | 8.3 | 8.7 | 9.7 | 9.9 |
| | B | 8.4 | 8.5 | 8.3 | 8.6 | 8.4 | 8.3 | 8.0 | 8.0 | 8.3 | 7.7 | 7.9 | 8.3 | 8.2 | 8.0 | 8.0 | 8.2 | 8.7 | 8.4 | 8.4 |
| 濁度 (FTU) | S | 0.8 | 0.4 | 0.7 | 1.2 | 0.8 | 1.7 | 0.5 | 0.0 | 0.7 | 0.0 | 1.4 | 0.8 | 1.1 | 0.0 | 0.9 | 1.9 | 2.1 | 1.1 | 1.4 |
| | M | 0.9 | 0.4 | 0.4 | 0.8 | 0.8 | 0.7 | 0.4 | 0.2 | 0.9 | 0.3 | 0.3 | 0.7 | 0.8 | 0.4 | 0.3 | 0.8 | 2.1 | 0.8 | 1.2 |
| | B | 1.1 | 1.5 | 0.9 | 1.0 | 1.2 | 2.2 | 1.1 | 1.5 | 1.4 | 1.9 | 2.2 | 1.0 | 0.9 | 2.8 | 1.9 | 1.1 | 1.6 | 2.3 | 6.1 |
| pH | S | 8.13 | 8.13 | 8.15 | 8.16 | 8.05 | 8.14 | 8.13 | 8.11 | 8.07 | 8.07 | 8.08 | 8.08 | 8.08 | 8.08 | 8.08 | 8.08 | 8.12 | 8.12 | 8.17 |
| | M | 8.13 | 8.14 | 8.13 | 8.12 | 8.10 | 8.12 | 8.11 | 8.10 | 8.11 | 8.10 | 8.10 | 8.10 | 8.11 | 8.11 | 8.10 | 8.10 | 8.09 | 8.08 | 8.08 |
| | B | 8.09 | 8.09 | 8.09 | 8.09 | 8.11 | 8.08 | 8.07 | 8.06 | 8.11 | 8.10 | 8.09 | 8.09 | 8.08 | 8.08 | 8.07 | 8.08 | 8.06 | 8.06 | 8.07 |
| NH4-N (μmol/l) | S | 0.4 | 0.1 | 0.0 | 0.1 | 0.4 | 0.0 | 0.1 | 0.1 | 0.0 | 0.1 | 0.0 | 0.3 | 0.0 | 0.1 | 0.1 | 0.5 | 0.5 | 0.0 | 0.0 |
| | M | 0.0 | 0.0 | 0.0 | 0.1 | 0.0 | 0.0 | 0.0 | 0.0 | 0.2 | 0.0 | 0.0 | 0.1 | 0.1 | 0.0 | 0.0 | 0.6 | 0.2 | 0.0 | 0.0 |
| | B | 0.0 | 0.0 | 0.2 | 0.0 | 0.0 | 0.3 | 0.9 | 0.9 | 0.2 | 1.3 | 1.0 | 0.2 | 0.4 | 0.5 | 0.8 | 0.5 | 0.1 | 0.2 | 0.0 |
| NO2-N (μmol/l) | S | 0.04 | 0.07 | 0.03 | 0.01 | 0.08 | 0.01 | 0.01 | 0.02 | 0.02 | 0.02 | 0.02 | 0.11 | 0.07 | 0.06 | 0.05 | 0.16 | 0.08 | 0.01 | 0.01 |
| | M | 0.01 | 0.00 | 0.00 | 0.01 | 0.03 | 0.01 | 0.01 | 0.02 | 0.04 | 0.01 | 0.01 | 0.10 | 0.08 | 0.03 | 0.01 | 0.15 | 0.02 | 0.01 | 0.03 |
| | B | 0.01 | 0.00 | 0.01 | 0.01 | 0.05 | 0.06 | 0.06 | 0.08 | 0.07 | 0.10 | 0.09 | 0.11 | 0.12 | 0.11 | 0.09 | 0.15 | 0.02 | 0.02 | 0.02 |
| NO3-N (μmol/l) | S | 0.1 | 0.1 | 0.1 | 0.0 | 0.4 | 0.0 | 0.0 | 0.2 | 0.1 | 0.0 | 0.3 | 0.4 | 0.3 | 0.1 | 0.1 | 0.9 | 2.9 | 0.0 | 0.0 |
| | M | 0.0 | 0.1 | 0.0 | 0.0 | 0.1 | 0.0 | 0.0 | 0.0 | 2.2 | 0.0 | 0.1 | 0.3 | 0.2 | 0.0 | 0.0 | 0.6 | 0.1 | 0.0 | 0.0 |
| | B | 0.1 | 0.0 | 0.1 | 0.0 | 0.2 | 0.3 | 0.4 | 0.5 | 0.3 | 0.7 | 0.6 | 0.4 | 0.4 | 0.4 | 0.4 | 0.5 | 0.0 | 0.6 | 0.2 |
| aDIN (μmol/l) | S | 0.5 | 0.2 | 0.1 | 0.1 | 0.8 | 0.1 | 0.1 | 0.4 | 0.1 | 0.1 | 0.4 | 0.7 | 0.4 | 0.2 | 0.2 | 1.6 | 3.5 | 0.0 | 0.0 |
| | M | 0.0 | 0.1 | 0.0 | 0.1 | 0.1 | 0.0 | 0.1 | 0.1 | 2.4 | 0.0 | 0.1 | 0.6 | 0.4 | 0.1 | 0.0 | 1.3 | 0.3 | 0.0 | 0.1 |
| | B | 0.1 | 0.0 | 0.3 | 0.1 | 0.3 | 0.6 | 1.4 | 1.5 | 0.6 | 2.1 | 1.7 | 0.7 | 0.9 | 1.0 | 1.3 | 1.2 | 0.1 | 0.8 | 0.3 |
| PO4-P (μmol/l) | S | 0.03 | 0.04 | 0.02 | 0.02 | 0.13 | 0.11 | 0.11 | 0.09 | 0.10 | 0.10 | 0.11 | 0.17 | 0.15 | 0.12 | 0.12 | 0.21 | 0.20 | 0.03 | 0.03 |
| | M | 0.15 | 0.07 | 0.11 | 0.14 | 0.13 | 0.13 | 0.13 | 0.11 | 0.15 | 0.12 | 0.14 | 0.17 | 0.16 | 0.13 | 0.11 | 0.18 | 0.35 | 0.05 | 0.13 |
| | B | 0.15 | 0.15 | 0.19 | 0.13 | 0.14 | 0.18 | 0.26 | 0.26 | 0.17 | 0.29 | 0.23 | 0.16 | 0.18 | 0.20 | 0.23 | 0.17 | 0.11 | 0.14 | 0.14 |
| SiO2-Si (μmol/l) | S | 6.7 | 4.8 | 3.1 | 3.0 | 8.5 | 7.0 | 7.9 | 8.7 | 8.6 | 8.0 | 9.2 | 7.8 | 8.6 | 7.9 | 9.1 | 10.4 | 15.2 | 2.8 | 2.8 |
| | M | 9.3 | 5.4 | 8.4 | 10.4 | 7.6 | 8.4 | 8.1 | 7.9 | 9.2 | 9.1 | 9.8 | 8.4 | 7.9 | 8.2 | 9.3 | 8.5 | 10.9 | 4.3 | 4.6 |
| | B | 8.9 | 11.2 | 12.3 | 10.9 | 7.6 | 9.8 | 14.8 | 14.6 | 9.2 | 15.8 | 13.9 | 8.1 | 8.8 | 10.7 | 11.6 | 8.8 | 8.7 | 8.4 | 5.1 |
| クロロフィルa (μg/l) | S | 3.7 | 1.1 | 1.6 | 1.9 | 1.5 | 1.0 | 0.5 | 0.2 | 0.4 | 0.2 | 0.3 | 1.9 | 1.2 | 0.4 | 0.2 | 1.6 | 4.6 | 4.4 | 5.6 |
| | M | 2.0 | 1.0 | 0.9 | 0.8 | 2.0 | 2.1 | 0.9 | 0.4 | 1.8 | 0.4 | 0.7 | 2.0 | 2.1 | 1.2 | 0.5 | 1.6 | 5.2 | 3.9 | 8.3 |
| | B | 1.8 | 2.1 | 2.3 | 1.7 | 1.8 | 1.5 | 1.0 | 0.8 | 1.4 | 0.8 | 0.7 | 1.9 | 1.4 | 1.4 | 0.9 | 1.7 | 2.1 | 5.2 | 9.7 |

＜備考＞　各分析項目のS行は0.5m層、M行は10m層、B行は海底上1m層を示す。ただし、St.H27、H28、H29、H30のM行は5m層を示す。
平成21年度の分析からビーエルテック社製QUAATRO2-HR5CH導入に伴い、栄養塩分析試薬変更（メーカー指定方法に準ずる）。
DO（平成23年3月以降）及び濁度（平成24年4月以降）は、JFEアドバンテック社製RINKO-Profiler（ASTD102)で計測した値。

## 第２表-3　浅海定線調査および播磨灘漁場環境定期調査特殊項目結果表（６月）

| 海域・年月日 | | 播　磨　灘 | | | | | | | | | | | | | | | | | | |
|---|---|---|---|---|---|---|---|---|---|---|---|---|---|---|---|---|---|---|---|---|
| | | 令和元年6月3,4日 | | | | | | | | | | | | | | | | | | |
| 観測点 | St. No | H01 | H02 | H03 | H04 | H05 | H06 | H07 | H08 | H09 | H10 | H11 | H12 | H13 | H14 | H15 | H27 | H28 | H29 | H30 |
| | Lat. N | 34410 | 34430 | 34424 | 34417 | 34370 | 34366 | 34362 | 34359 | 34329 | 34310 | 34256 | 34343 | 34285 | 34230 | 34205 | 34389 | 34436 | 34451 | 34452 |
| | Long. E | 134455 | 134398 | 134335 | 134272 | 134500 | 134432 | 134358 | 134298 | 134398 | 134321 | 134344 | 134536 | 134467 | 134398 | 134366 | 134538 | 134474 | 134408 | 134342 |
| 日 | 日 | 3 | 3 | 3 | 3 | 4 | 4 | 3 | 3 | 4 | 4 | 4 | 4 | 4 | 4 | 4 | 4 | 3 | 3 | 3 |
| 時 | 時:分 | 13:32 | 9:51 | 10:15 | 11:52 | 9:26 | 12:51 | 13:02 | 12:41 | 12:32 | 11:45 | 11:23 | 9:48 | 10:15 | 10:45 | 11:01 | 9:12 | 9:19 | 9:39 | 10:28 |
| | S | 8.6 | 8.2 | 8.6 | 7.9 | 7.6 | 8.0 | 8.0 | 8.0 | 8.1 | 8.2 | 8.0 | 7.7 | 8.0 | 8.0 | 8.0 | 7.6 | 7.9 | 8.3 | 10.1 |
| DO | M | 8.2 | 8.3 | 8.0 | 8.1 | 7.6 | 8.1 | 8.1 | 8.0 | 8.2 | 8.1 | 8.1 | 7.6 | 7.7 | 8.2 | 8.1 | 7.7 | 7.6 | 7.5 | 8.2 |
| (mg/l) | B | 7.8 | 7.6 | 7.4 | 7.4 | 7.6 | 7.5 | 7.1 | 7.4 | 7.6 | 6.6 | 6.6 | 7.6 | 7.6 | 7.4 | 7.5 | 7.7 | 7.6 | 7.3 | 6.2 |
| | S | 0.3 | 0.3 | 0.4 | 0.6 | 0.8 | 0.3 | 1.2 | 1.9 | 0.2 | 0.7 | 0.1 | 0.7 | 0.5 | 0.1 | 0.1 | 1.0 | 1.2 | 1.1 | 0.9 |
| 濁度 | M | 0.4 | 0.3 | 0.2 | 0.2 | 0.8 | 0.6 | 0.2 | 0.4 | 0.2 | 0.2 | 0.2 | 0.7 | 0.8 | 0.3 | 0.2 | 0.8 | 2.3 | 1.9 | 1.8 |
| (FTU) | B | 1.5 | 1.3 | 1.7 | 1.6 | 0.9 | 2.3 | 2.0 | 2.5 | 9.4 | 1.9 | 2.2 | 0.8 | 1.4 | 2.2 | 2.2 | 0.9 | 2.0 | 2.1 | 4.3 |
| | S | 8.08 | 8.08 | 8.08 | 8.08 | 8.02 | 8.03 | 8.07 | 8.06 | 8.05 | 8.04 | 8.04 | 8.03 | 8.03 | 8.03 | 8.03 | 8.02 | 8.06 | 8.06 | 8.09 |
| pH | M | 8.07 | 8.07 | 8.06 | 8.06 | 8.03 | 8.04 | 8.06 | 8.06 | 8.05 | 8.04 | 8.04 | 8.03 | 8.03 | 8.03 | 8.04 | 8.03 | 8.06 | 8.05 | 8.06 |
| | B | 8.04 | 8.03 | 8.02 | 8.01 | 8.03 | 8.03 | 8.01 | 8.00 | 8.02 | 7.95 | 7.97 | 7.98 | 8.01 | 8.00 | 8.00 | 8.01 | 8.01 | 8.01 | 7.96 |
| | S | 0.3 | 0.1 | 0.0 | 0.1 | 0.6 | 0.1 | 0.2 | 0.1 | 0.2 | 0.1 | 0.1 | 0.4 | 0.1 | 0.1 | 0.2 | 0.5 | 0.4 | 0.1 | 0.1 |
| NH4-N | M | 0.1 | 0.1 | 0.1 | 0.2 | 0.4 | 0.1 | 0.1 | 0.2 | 0.1 | 0.1 | 0.1 | 0.6 | 0.3 | 0.1 | 0.1 | 0.5 | 0.6 | 0.1 | 0.1 |
| (μmol/l) | B | 0.2 | 0.2 | 0.5 | 0.5 | 0.5 | 0.6 | 1.1 | 0.8 | 0.5 | 1.5 | 1.9 | 0.5 | 0.6 | 0.3 | 0.3 | 0.4 | 0.3 | 0.5 | 0.6 |
| | S | 0.09 | 0.05 | 0.08 | 0.05 | 0.20 | 0.05 | 0.05 | 0.04 | 0.05 | 0.04 | 0.03 | 0.14 | 0.04 | 0.04 | 0.03 | 0.21 | 0.08 | 0.03 | 0.03 |
| NO2-N | M | 0.03 | 0.02 | 0.03 | 0.03 | 0.17 | 0.05 | 0.03 | 0.03 | 0.03 | 0.03 | 0.02 | 0.22 | 0.15 | 0.03 | 0.02 | 0.19 | 0.08 | 0.02 | 0.03 |
| (μmol/l) | B | 0.06 | 0.04 | 0.08 | 0.06 | 0.23 | 0.14 | 0.16 | 0.12 | 0.15 | 0.25 | 0.30 | 0.25 | 0.28 | 0.13 | 0.12 | 0.19 | 0.07 | 0.05 | 0.08 |
| | S | 0.1 | 0.0 | 0.0 | 0.0 | 0.5 | 0.1 | 0.1 | 0.1 | 0.1 | 0.1 | 0.0 | 0.4 | 0.0 | 0.0 | 0.0 | 1.0 | 0.5 | 0.0 | 0.0 |
| NO3-N | M | 0.0 | 0.0 | 0.1 | 0.0 | 0.4 | 0.1 | 0.0 | 0.1 | 0.0 | 0.0 | 0.0 | 0.5 | 0.3 | 0.0 | 0.0 | 0.5 | 0.3 | 0.0 | 0.0 |
| (μmol/l) | B | 0.1 | 0.1 | 0.2 | 0.1 | 0.5 | 0.3 | 0.5 | 0.4 | 0.3 | 1.0 | 1.0 | 0.5 | 0.5 | 0.3 | 0.2 | 0.5 | 0.2 | 0.1 | 0.0 |
| | S | 0.5 | 0.2 | 0.1 | 0.2 | 1.3 | 0.2 | 0.3 | 0.2 | 0.3 | 0.2 | 0.1 | 0.9 | 0.1 | 0.2 | 0.2 | 1.7 | 1.0 | 0.1 | 0.1 |
| aDIN | M | 0.1 | 0.1 | 0.2 | 0.2 | 0.9 | 0.2 | 0.2 | 0.3 | 0.1 | 0.1 | 0.1 | 1.3 | 0.8 | 0.2 | 0.1 | 1.2 | 0.9 | 0.1 | 0.1 |
| (μmol/l) | B | 0.4 | 0.3 | 0.7 | 0.7 | 1.3 | 1.0 | 1.7 | 1.3 | 0.9 | 2.8 | 3.1 | 1.3 | 1.4 | 0.7 | 0.7 | 1.0 | 0.5 | 0.7 | 0.7 |
| | S | 0.04 | 0.03 | 0.02 | 0.11 | 0.20 | 0.09 | 0.08 | 0.12 | 0.08 | 0.09 | 0.09 | 0.18 | 0.14 | 0.10 | 0.11 | 0.21 | 0.10 | 0.03 | 0.03 |
| PO4-P | M | 0.10 | 0.07 | 0.13 | 0.13 | 0.20 | 0.16 | 0.09 | 0.15 | 0.13 | 0.14 | 0.13 | 0.23 | 0.20 | 0.12 | 0.12 | 0.21 | 0.04 | 0.09 | 0.05 |
| (μmol/l) | B | 0.20 | 0.20 | 0.27 | 0.27 | 0.22 | 0.25 | 0.33 | 0.27 | 0.25 | 0.42 | 0.42 | 0.22 | 0.24 | 0.23 | 0.21 | 0.20 | 0.14 | 0.26 | 0.29 |
| | S | 9.7 | 12.3 | 13.3 | 16.8 | 14.1 | 12.9 | 15.1 | 13.9 | 12.6 | 12.4 | 12.5 | 14.8 | 14.8 | 14.6 | 14.0 | 16.6 | 18.7 | 15.9 | 13.7 |
| SiO2-Si | M | 13.9 | 12.0 | 17.7 | 15.1 | 14.7 | 14.4 | 11.6 | 14.0 | 13.2 | 13.0 | 14.6 | 16.1 | 14.9 | 16.1 | 13.4 | 13.7 | 21.1 | 20.3 | 19.7 |
| (μmol/l) | B | 18.7 | 21.4 | 19.7 | 21.5 | 17.2 | 17.4 | 24.2 | 21.2 | 19.2 | 28.4 | 26.3 | 14.8 | 13.9 | 18.2 | 17.9 | 14.4 | 20.7 | 20.4 | 26.8 |
| | S | 1.2 | 1.5 | 2.5 | 0.6 | 1.9 | 0.4 | 0.3 | 0.4 | 0.2 | 0.2 | 0.2 | 2.3 | 1.2 | 0.2 | 0.3 | 1.8 | 8.0 | 8.3 | 13.9 |
| ｸﾛﾛﾌｨﾙa | M | 0.6 | 0.8 | 0.8 | 0.5 | 1.9 | 1.5 | 0.4 | 0.9 | 0.6 | 0.3 | 0.5 | 1.5 | 1.7 | 0.9 | 0.5 | 1.8 | 7.5 | 8.5 | 14.5 |
| (μg/l) | B | 1.5 | 1.7 | 1.3 | 2.2 | 1.7 | 0.9 | 0.7 | 0.7 | 1.0 | 0.9 | 0.9 | 1.5 | 1.9 | 1.2 | 1.2 | 1.7 | 7.0 | 3.9 | 11.0 |

＜備考＞　各分析項目のS行は0.5m層、M行は10m層、B行は海底上1m層を示す。ただし、St.H27、H28、H29、H30のM行は5m層を示す。
平成21年度の分析からピーエルテック社製QUAATRO2-HR5CH導入に伴い、栄養塩分析試薬変更（メーカー指定方法に準ずる）。
DO（平成23年3月以降）及び濁度（平成24年4月以降）は、JFEアドバンテック社製RINKO-Profiler（ASTD102)で計測した値。

## 第２表-4　浅海定線調査および播磨灘漁場環境定期調査特殊項目結果表（７月）

| 海域・年月日 | | 播　磨　灘 | | | | | | | | | | | | | | | | | | |
|---|---|---|---|---|---|---|---|---|---|---|---|---|---|---|---|---|---|---|---|---|
| | | 令和元年7月1,2日 | | | | | | | | | | | | | | | | | | |
| 観測点 | St. No | H01 | H02 | H03 | H04 | H05 | H06 | H07 | H08 | H09 | H10 | H11 | H12 | H13 | H14 | H15 | H27 | H28 | H29 | H30 |
| | Lat. N | 34410 | 34430 | 34424 | 34417 | 34370 | 34366 | 34362 | 34359 | 34329 | 34310 | 34256 | 34343 | 34285 | 34230 | 34205 | 34389 | 34436 | 34451 | 34452 |
| | Long. E | 134455 | 134398 | 134335 | 134272 | 134500 | 134432 | 134358 | 134298 | 134398 | 134321 | 134344 | 134536 | 134467 | 134398 | 134366 | 134538 | 134474 | 134408 | 134342 |
| 日 | 日 | 1 | 1 | 1 | 1 | 2 | 2 | 1 | 1 | 2 | 2 | 2 | 2 | 2 | 2 | 2 | 2 | 1 | 1 | 1 |
| 時 | 時:分 | 14:21 | 9:50 | 10:14 | 12:18 | 9:22 | 12:52 | 13:49 | 13:28 | 12:32 | 11:47 | 11:23 | 9:43 | 10:13 | 10:43 | 11:00 | 9:06 | 9:18 | 9:38 | 10:27 |
| | S | 8.5 | 7.9 | 7.9 | 7.6 | 7.0 | 7.5 | 7.6 | 7.6 | 7.6 | 7.6 | 7.5 | 6.8 | 7.3 | 7.6 | 7.5 | 6.9 | 7.4 | 7.4 | 6.3 |
| DO | M | 6.2 | 7.6 | 7.3 | 7.6 | 6.9 | 7.4 | 7.7 | 7.5 | 7.8 | 7.6 | 7.6 | 6.9 | 7.2 | 7.6 | 7.5 | 6.9 | 6.7 | 7.1 | 5.0 |
| (mg/l) | B | 6.3 | 5.7 | 4.8 | 6.7 | 6.8 | 6.6 | 5.9 | 6.0 | 7.0 | 5.2 | 6.2 | 6.9 | 6.6 | 6.4 | 6.4 | 6.9 | 6.5 | 5.2 | 4.9 |
| | S | 0.7 | 1.1 | 0.9 | 0.7 | 0.7 | 0.4 | 0.4 | 0.3 | 0.4 | 0.4 | 0.3 | 0.7 | 0.6 | 0.3 | 0.3 | 0.9 | 1.4 | 1.6 | 2.2 |
| 濁度 | M | 0.9 | 0.3 | 0.4 | 0.6 | 0.6 | 0.5 | 0.3 | 0.5 | 0.3 | 0.3 | 0.3 | 0.5 | 0.5 | 0.4 | 0.3 | 0.6 | 1.3 | 1.1 | 2.9 |
| (FTU) | B | 1.8 | 4.7 | 3.9 | 4.1 | 0.7 | 4.4 | 3.6 | 2.5 | 8.7 | 2.7 | 4.7 | 0.6 | 2.6 | 2.7 | 3.1 | 0.8 | 2.8 | 4.5 | 7.2 |
| | S | 8.21 | 8.20 | 8.18 | 8.13 | 8.04 | 8.06 | 8.09 | 8.08 | 8.08 | 8.07 | 8.08 | 8.04 | 8.06 | 8.07 | 8.08 | 8.04 | 8.27 | 8.30 | 8.18 |
| pH | M | 7.99 | 8.07 | 8.06 | 8.07 | 8.04 | 8.07 | 8.08 | 8.09 | 8.07 | 8.08 | 8.08 | 8.05 | 8.04 | 8.06 | 8.07 | 8.05 | 8.03 | 8.06 | 7.97 |
| | B | 7.98 | 7.94 | 7.91 | 8.00 | 8.04 | 8.00 | 7.96 | 7.95 | 8.00 | 7.90 | 7.96 | 8.03 | 8.01 | 7.99 | 7.98 | 8.04 | 8.00 | 7.92 | 7.93 |
| | S | 0.2 | 0.0 | 0.0 | 0.0 | 0.5 | 0.3 | 0.1 | 0.1 | 0.1 | 0.5 | 0.2 | 1.2 | 0.4 | 0.2 | 0.1 | 0.9 | 0.0 | 0.0 | 0.0 |
| NH4-N | M | 0.4 | 0.1 | 0.1 | 0.1 | 0.7 | 0.1 | 0.2 | 0.0 | 0.1 | 0.0 | 0.1 | 0.7 | 0.4 | 0.1 | 0.1 | 0.6 | 0.7 | 0.0 | 1.7 |
| (μmol/l) | B | 0.4 | 0.7 | 0.4 | 1.0 | 1.2 | 0.7 | 0.0 | 0.0 | 0.2 | 0.0 | 0.2 | 0.7 | 1.4 | 1.3 | 0.9 | 0.6 | 0.8 | 1.3 | 1.8 |
| | S | 0.04 | 0.03 | 0.02 | 0.03 | 0.34 | 0.03 | 0.03 | 0.07 | 0.05 | 0.03 | 0.02 | 0.33 | 0.20 | 0.02 | 0.01 | 0.58 | 0.21 | 0.08 | 0.04 |
| NO2-N | M | 0.27 | 0.02 | 0.08 | 0.03 | 0.45 | 0.10 | 0.03 | 0.02 | 0.05 | 0.01 | 0.01 | 0.48 | 0.29 | 0.01 | 0.01 | 0.57 | 0.19 | 0.04 | 0.18 |
| (μmol/l) | B | 0.44 | 0.48 | 0.48 | 0.50 | 0.58 | 0.86 | 2.17 | 2.25 | 0.61 | 3.62 | 2.15 | 0.64 | 0.55 | 0.56 | 1.23 | 0.57 | 0.21 | 0.25 | 0.23 |
| | S | 0.1 | 0.1 | 0.1 | 0.1 | 0.6 | 0.1 | 0.1 | 0.1 | 0.2 | 0.1 | 0.1 | 0.9 | 0.4 | 0.1 | 0.1 | 1.4 | 1.6 | 0.1 | 0.1 |
| NO3-N | M | 0.3 | 0.1 | 0.1 | 0.1 | 0.8 | 0.2 | 0.1 | 0.1 | 0.0 | 0.1 | 0.1 | 0.8 | 0.5 | 0.1 | 0.1 | 1.1 | 0.5 | 0.2 | 0.2 |
| (μmol/l) | B | 0.5 | 0.4 | 0.3 | 0.5 | 1.0 | 0.7 | 1.4 | 1.7 | 0.4 | 2.8 | 1.6 | 0.9 | 1.2 | 0.8 | 1.1 | 1.0 | 0.3 | 0.3 | 0.2 |
| | S | 0.3 | 0.1 | 0.1 | 0.1 | 1.5 | 0.5 | 0.3 | 0.2 | 0.3 | 0.6 | 0.3 | 2.4 | 1.0 | 0.2 | 0.2 | 2.9 | 1.9 | 0.2 | 0.1 |
| aDIN | M | 1.0 | 0.2 | 0.3 | 0.2 | 2.0 | 0.4 | 0.2 | 0.1 | 0.1 | 0.1 | 0.1 | 2.0 | 1.2 | 0.1 | 0.2 | 2.2 | 1.4 | 0.2 | 2.1 |
| (μmol/l) | B | 1.3 | 1.5 | 1.2 | 2.0 | 2.8 | 2.3 | 3.6 | 4.0 | 1.3 | 6.4 | 3.9 | 2.3 | 3.1 | 2.6 | 3.1 | 2.2 | 1.3 | 1.8 | 2.2 |
| | S | 0.02 | 0.01 | 0.01 | 0.04 | 0.22 | 0.12 | 0.12 | 0.11 | 0.11 | 0.16 | 0.12 | 0.27 | 0.23 | 0.12 | 0.11 | 0.29 | 0.04 | 0.02 | 0.02 |
| PO4-P | M | 0.30 | 0.11 | 0.15 | 0.13 | 0.26 | 0.17 | 0.13 | 0.12 | 0.11 | 0.13 | 0.12 | 0.27 | 0.24 | 0.14 | 0.11 | 0.28 | 0.23 | 0.10 | 0.33 |
| (μmol/l) | B | 0.35 | 0.34 | 0.42 | 0.36 | 0.29 | 0.35 | 0.46 | 0.44 | 0.26 | 0.59 | 0.40 | 0.30 | 0.38 | 0.37 | 0.38 | 0.28 | 0.28 | 0.15 | 0.40 |
| | S | 4.6 | 4.1 | 8.2 | 6.0 | 11.7 | 8.9 | 9.6 | 8.6 | 9.1 | 9.9 | 9.3 | 13.6 | 11.4 | 9.5 | 9.2 | 12.3 | 25.6 | 15.2 | 24.0 |
| SiO2-Si | M | 17.6 | 9.5 | 11.0 | 9.9 | 11.8 | 10.7 | 9.7 | 8.8 | 9.3 | 9.9 | 9.2 | 12.0 | 11.6 | 9.7 | 9.3 | 12.0 | 15.3 | 11.7 | 27.6 |
| (μmol/l) | B | 18.9 | 21.9 | 26.9 | 18.9 | 12.0 | 18.2 | 22.4 | 21.6 | 14.3 | 28.6 | 17.8 | 11.8 | 16.2 | 17.1 | 16.7 | 12.0 | 16.6 | 25.7 | 28.7 |
| | S | 3.3 | 4.5 | 4.6 | 2.0 | 2.5 | 0.8 | 0.6 | 0.8 | 0.7 | 1.1 | 0.6 | 3.7 | 2.3 | 0.9 | 0.7 | 1.8 | 34.6 | 31.8 | 27.7 |
| ｸﾛﾛﾌｨﾙa | M | 1.8 | 1.3 | 2.3 | 1.8 | 2.0 | 1.6 | 1.1 | 1.1 | 1.0 | 1.2 | 1.0 | 1.9 | 2.2 | 1.6 | 1.0 | 1.8 | 3.4 | 5.1 | 11.6 |
| (μg/l) | B | 1.3 | 4.9 | 9.5 | 0.9 | 1.8 | 0.9 | 0.9 | 0.7 | 0.9 | 1.0 | 0.5 | 1.5 | 0.9 | 0.9 | 0.7 | 1.7 | 2.1 | 6.2 | 11.3 |

＜備考＞　各分析項目のS行は0.5m層、M行は10m層、B行は海底上1m層を示す。ただし、St.H27、H28、H29、H30のM行は5m層を示す。
平成21年度の分析からピーエルテック社製QUAATRO2-HR5CH導入に伴い、栄養塩分析試薬変更（メーカー指定方法に準ずる）。
DO（平成23年3月以降）及び濁度（平成24年4月以降）は、JFEアドバンテック社製RINKO-Profiler（ASTD102)で計測した値。

## 第２表-5　浅海定線調査および播磨灘漁場環境定期調査特殊項目結果表（８月）

| 海域・年月日 | | 播　磨　灘 | | | | | | | | | | | | | | | | | | |
|---|---|---|---|---|---|---|---|---|---|---|---|---|---|---|---|---|---|---|---|---|
| | | 令和元年7月30,31日 | | | | | | | | | | | | | | | | | | |
| 観測点 St. No | | H01 | H02 | H03 | H04 | H05 | H06 | H07 | H08 | H09 | H10 | H11 | H12 | H13 | H14 | H15 | H27 | H28 | H29 | H30 |
| 観測点 Lat. N | | 34410 | 34430 | 34424 | 34417 | 34370 | 34366 | 34362 | 34359 | 34329 | 34310 | 34256 | 34343 | 34285 | 34230 | 34205 | 34389 | 34436 | 34451 | 34452 |
| 観測点 Long. E | | 134455 | 134398 | 134335 | 134272 | 134500 | 134432 | 134358 | 134298 | 134398 | 134321 | 134344 | 134536 | 134467 | 134398 | 134366 | 134538 | 134474 | 134408 | 134342 |
| 日 | 日 | 30 | 30 | 30 | 30 | 31 | 30 | 30 | 30 | 31 | 31 | 31 | 31 | 31 | 31 | 31 | 31 | 30 | 30 | 30 |
| 時 | 時:分 | 9:33 | 9:55 | 10:48 | 11:42 | 9:29 | 13:53 | 13:29 | 13:09 | 12:37 | 11:51 | 11:29 | 9:51 | 10:21 | 10:50 | 11:07 | 9:13 | 9:19 | 10:13 | 10:34 |
| DO (mg/l) | S | 8.1 | 7.4 | 7.2 | 7.1 | 6.6 | 7.1 | 7.2 | 7.3 | 7.3 | 7.3 | 7.3 | 6.7 | 7.2 | 7.2 | 7.5 | 6.3 | 9.3 | 8.4 | 8.1 |
| | M | 6.1 | 5.9 | 7.3 | 7.7 | 6.4 | 7.7 | 8.0 | 7.6 | 7.6 | 7.7 | 7.6 | 6.4 | 7.5 | 7.6 | 7.6 | 6.3 | 6.3 | 6.3 | 5.5 |
| | B | 4.2 | 1.4 | 5.3 | 5.5 | 6.2 | 5.7 | 3.8 | 4.6 | 6.3 | 4.6 | 3.7 | 6.1 | 5.1 | 5.3 | 4.0 | 6.3 | 5.8 | 4.2 | 3.2 |
| 濁度 (FTU) | S | 0.6 | 0.5 | 0.9 | 1.1 | 0.5 | 0.3 | 0.3 | 0.4 | 0.4 | 1.5 | 0.3 | 0.5 | 0.3 | 0.2 | 0.2 | 0.5 | 1.4 | 1.1 | 1.8 |
| | M | 0.7 | 0.7 | 0.5 | 0.5 | 0.6 | 0.4 | 0.3 | 0.4 | 0.3 | 0.3 | 0.3 | 0.5 | 0.5 | 0.4 | 0.3 | 0.5 | 1.5 | 1.4 | 1.8 |
| | B | 1.8 | 8.0 | 1.8 | 1.8 | 5.0 | 1.3 | 1.4 | 2.4 | 5.8 | 2.3 | 18.4 | 0.6 | 2.4 | 1.2 | 1.7 | 0.7 | 3.8 | 3.4 | 5.3 |
| pH | S | 8.21 | 8.18 | 8.16 | 8.15 | 8.05 | 8.12 | 8.10 | 8.11 | 8.10 | 8.10 | 8.10 | 8.06 | 8.11 | 8.13 | 8.11 | 8.05 | 8.35 | 8.33 | 8.25 |
| | M | 8.02 | 7.97 | 8.06 | 8.07 | 8.06 | 8.10 | 8.09 | 8.09 | 8.11 | 8.10 | 8.11 | 8.06 | 8.09 | 8.12 | 8.13 | 8.04 | 8.03 | 8.06 | 7.99 |
| | B | 7.87 | 7.73 | 7.92 | 7.94 | 8.05 | 7.96 | 7.84 | 7.89 | 8.01 | 7.90 | 7.82 | 8.03 | 7.91 | 7.95 | 7.87 | 8.05 | 7.98 | 7.85 | 7.82 |
| NH4-N (μmol/l) | S | 0.6 | 0.3 | 0.1 | 0.2 | 0.3 | 0.2 | 0.1 | 0.1 | 0.2 | 0.1 | 0.2 | 0.2 | 0.1 | 0.2 | 0.2 | 0.2 | 0.3 | 0.1 | 0.1 |
| | M | 0.2 | 0.1 | 0.1 | 0.2 | 0.2 | 0.1 | 0.1 | 0.1 | 0.1 | 0.1 | 0.1 | 0.1 | 0.1 | 0.1 | 0.1 | 0.3 | 0.5 | 0.1 | 0.3 |
| | B | 0.3 | 2.9 | 0.2 | 0.1 | 0.2 | 0.1 | 0.1 | 0.2 | 0.2 | 0.1 | 0.1 | 0.1 | 0.4 | 0.3 | 0.2 | 0.2 | 0.3 | 0.8 | 2.0 |
| NO2-N (μmol/l) | S | 0.05 | 0.06 | 0.03 | 0.10 | 0.41 | 0.05 | 0.06 | 0.04 | 0.05 | 0.05 | 0.03 | 0.21 | 0.03 | 0.04 | 0.03 | 0.76 | 0.10 | 0.04 | 0.05 |
| | M | 0.11 | 0.07 | 0.03 | 0.04 | 0.58 | 0.03 | 0.03 | 0.04 | 0.04 | 0.04 | 0.03 | 0.67 | 0.04 | 0.03 | 0.03 | 0.78 | 0.20 | 0.04 | 0.12 |
| | B | 0.51 | 1.29 | 1.03 | 0.56 | 0.99 | 0.79 | 0.50 | 0.72 | 0.88 | 0.64 | 0.76 | 1.27 | 2.03 | 1.25 | 1.09 | 1.11 | 0.70 | 0.87 | 1.86 |
| NO3-N (μmol/l) | S | 0.1 | 0.2 | 0.1 | 0.2 | 0.6 | 0.2 | 0.3 | 0.1 | 0.2 | 0.2 | 0.1 | 0.2 | 0.1 | 0.2 | 0.1 | 1.5 | 1.7 | 0.1 | 0.1 |
| | M | 0.4 | 0.1 | 0.0 | 0.1 | 0.8 | 0.1 | 0.1 | 0.1 | 0.1 | 0.1 | 0.1 | 0.9 | 0.0 | 0.1 | 0.1 | 1.5 | 0.4 | 0.1 | 0.1 |
| | B | 3.6 | 8.0 | 1.8 | 0.6 | 1.1 | 1.3 | 8.1 | 5.3 | 0.4 | 5.4 | 6.4 | 1.4 | 1.2 | 0.5 | 4.7 | 0.8 | 0.2 | 0.6 | 1.3 |
| aDIN (μmol/l) | S | 0.7 | 0.5 | 0.3 | 0.5 | 1.3 | 0.5 | 0.5 | 0.3 | 0.5 | 0.4 | 0.3 | 0.5 | 0.3 | 0.4 | 0.3 | 2.4 | 2.1 | 0.2 | 0.2 |
| | M | 0.7 | 0.3 | 0.2 | 0.3 | 1.6 | 0.2 | 0.3 | 0.2 | 0.3 | 0.3 | 0.2 | 1.7 | 0.2 | 0.2 | 0.2 | 2.5 | 1.1 | 0.2 | 0.5 |
| | B | 4.4 | 12.2 | 3.0 | 1.3 | 2.3 | 2.2 | 8.6 | 6.2 | 1.5 | 6.1 | 7.3 | 2.8 | 3.6 | 2.1 | 6.0 | 2.1 | 1.2 | 2.3 | 5.2 |
| PO4-P (μmol/l) | S | 0.02 | 0.04 | 0.05 | 0.09 | 0.22 | 0.08 | 0.10 | 0.09 | 0.10 | 0.08 | 0.09 | 0.19 | 0.10 | 0.12 | 0.09 | 0.32 | 0.02 | 0.02 | 0.02 |
| | M | 0.23 | 0.23 | 0.12 | 0.14 | 0.27 | 0.07 | 0.10 | 0.10 | 0.09 | 0.07 | 0.14 | 0.28 | 0.12 | 0.12 | 0.08 | 0.32 | 0.19 | 0.03 | 0.15 |
| | B | 0.73 | 1.36 | 0.52 | 0.58 | 0.31 | 0.44 | 1.02 | 0.77 | 0.30 | 0.75 | 0.91 | 0.35 | 0.49 | 0.38 | 0.80 | 0.31 | 0.33 | 0.62 | 0.85 |
| SiO2-Si (μmol/l) | S | 9.6 | 6.8 | 4.0 | 5.3 | 11.5 | 11.7 | 7.3 | 10.1 | 7.2 | 7.7 | 8.8 | 10.0 | 7.5 | 5.9 | 10.3 | 12.2 | 17.6 | 8.8 | 9.1 |
| | M | 16.0 | 15.8 | 7.8 | 11.9 | 10.2 | 7.7 | 9.6 | 8.4 | 9.2 | 8.6 | 5.4 | 9.7 | 6.9 | 6.8 | 4.9 | 11.3 | 14.2 | 13.3 | 19.3 |
| | B | 34.8 | 50.3 | 22.9 | 24.1 | 10.5 | 18.4 | 39.3 | 28.3 | 13.0 | 28.7 | 40.2 | 10.7 | 20.0 | 16.5 | 34.6 | 10.1 | 17.7 | 33.3 | 35.2 |
| ｸﾛﾛﾌｨﾙa (μg/l) | S | 1.8 | 2.3 | 0.7 | 0.5 | 3.9 | 0.3 | 0.3 | 0.5 | 0.2 | 0.4 | 0.3 | 6.6 | 0.9 | 1.7 | 0.7 | 3.9 | 16.4 | 11.4 | 16.5 |
| | M | 3.6 | 1.8 | 1.0 | 0.5 | 3.5 | 0.4 | 0.5 | 1.2 | 0.6 | 0.6 | 0.9 | 3.5 | 2.1 | 1.0 | 0.6 | 3.6 | 10.1 | 7.0 | 16.1 |
| | B | 2.3 | 3.3 | 6.0 | 10.1 | 3.9 | 6.7 | 6.7 | 4.0 | 5.6 | 6.3 | 7.6 | 3.1 | 8.1 | 8.5 | 6.0 | 3.8 | 6.0 | 3.7 | 7.9 |

＜備考＞　各分析項目のS行は0.5m層、M行は10m層、B行は海底上1m層を示す。ただし、St.H27、H28、H29、H30のM行は5m層を示す。
平成21年度の分析からピーエルテック社製QUAATRO2-HR5CH導入に伴い、栄養塩分析試薬変更（メーカー指定方法に準ずる）。
DO（平成23年3月以降）及び濁度（平成24年4月以降）は、JFEアドバンテック社製RINKO-Profiler（ASTD102)で計測した値。

## 第２表-6　浅海定線調査および播磨灘漁場環境定期調査特殊項目結果表（９月）

| 海域・年月日 | | 播　磨　灘 | | | | | | | | | | | | | | | | | | |
|---|---|---|---|---|---|---|---|---|---|---|---|---|---|---|---|---|---|---|---|---|
| | | 令和元年9月2,3日 | | | | | | | | | | | | | | | | | | |
| 観測点 St. No | | H01 | H02 | H03 | H04 | H05 | H06 | H07 | H08 | H09 | H10 | H11 | H12 | H13 | H14 | H15 | H27 | H28 | H29 | H30 |
| 観測点 Lat. N | | 34410 | 34430 | 34424 | 34417 | 34370 | 34366 | 34362 | 34359 | 34329 | 34310 | 34256 | 34343 | 34285 | 34230 | 34205 | 34389 | 34436 | 34451 | 34452 |
| 観測点 Long. E | | 134455 | 134398 | 134335 | 134272 | 134500 | 134432 | 134358 | 134298 | 134398 | 134321 | 134344 | 134536 | 134467 | 134398 | 134366 | 134538 | 134474 | 134408 | 134342 |
| 日 | 日 | 2 | 2 | 2 | 2 | 3 | 2 | 2 | 2 | 3 | 3 | 3 | 3 | 3 | 3 | 3 | 3 | 2 | 2 | 2 |
| 時 | 時:分 | 9:32 | 9:52 | 10:42 | 12:37 | 12:34 | 13:54 | 13:31 | 13:10 | 9:32 | 9:56 | 10:23 | 12:00 | 11:30 | 11:02 | 10:45 | 12:57 | 9:18 | 10:08 | 10:29 |
| DO (mg/l) | S | 7.9 | 8.2 | 8.4 | 7.7 | 5.9 | 6.6 | 7.3 | 7.4 | 7.4 | 6.9 | 6.9 | 5.9 | 6.7 | 6.8 | 7.1 | 6.2 | 5.5 | 8.5 | 8.3 |
| | M | 5.1 | 5.1 | 6.3 | 4.7 | 5.9 | 5.9 | 6.9 | 7.1 | 6.9 | 6.7 | 6.9 | 5.9 | 5.7 | 7.3 | 6.3 | 6.2 | 5.1 | 5.1 | 4.8 |
| | B | 4.5 | 3.4 | 3.9 | 4.3 | 6.0 | 5.7 | 4.5 | 3.5 | 5.5 | 3.0 | 4.0 | 5.9 | 5.5 | 5.3 | 5.8 | 6.1 | 5.1 | 2.9 | 3.5 |
| 濁度 (FTU) | S | 0.9 | 0.6 | 1.1 | 0.6 | 0.7 | 0.6 | 0.5 | 0.2 | 0.4 | 0.4 | 0.4 | 0.8 | 0.8 | 0.5 | 0.9 | 0.8 | 2.2 | 1.0 | 1.6 |
| | M | 1.1 | 0.5 | 0.5 | 0.9 | 1.1 | 0.8 | 0.5 | 0.8 | 0.5 | 0.6 | 0.5 | 2.0 | 0.6 | 0.8 | 0.5 | 0.5 | 3.1 | 1.4 | 1.4 |
| | B | 1.3 | 0.8 | 1.1 | 1.0 | 1.4 | 5.3 | 10.1 | 1.7 | 9.6 | 3.5 | 3.4 | 4.0 | 1.8 | 1.9 | 1.8 | 0.5 | 5.6 | 2.6 | 2.8 |
| pH | S | 8.22 | 8.24 | 8.26 | 8.21 | 8.06 | 8.15 | 8.15 | 8.16 | 8.14 | 8.12 | 8.12 | 8.08 | 8.10 | 8.10 | 8.13 | 8.07 | 8.07 | 8.26 | 8.30 |
| | M | 8.04 | 8.04 | 8.10 | 7.98 | 8.06 | 8.05 | 8.13 | 8.14 | 8.11 | 8.11 | 8.12 | 8.10 | 8.08 | 8.12 | 8.11 | 8.08 | 8.10 | 8.12 | 8.12 |
| | B | 8.00 | 7.94 | 7.94 | 7.96 | 8.07 | 8.03 | 7.98 | 7.90 | 8.05 | 7.88 | 7.93 | 8.06 | 8.05 | 8.04 | 8.05 | 8.08 | 8.03 | 7.93 | 7.93 |
| NH4-N (μmol/l) | S | 0.4 | 0.1 | 0.0 | 0.1 | 0.5 | 0.2 | 0.1 | 0.2 | 0.1 | 0.2 | 0.2 | 0.3 | 0.1 | 0.2 | 0.1 | 0.2 | 0.5 | 0.0 | 0.0 |
| | M | 0.3 | 0.3 | 0.1 | 0.1 | 0.2 | 0.4 | 0.2 | 0.1 | 0.1 | 0.1 | 0.1 | 0.2 | 0.2 | 0.1 | 0.1 | 0.2 | 0.5 | 0.0 | 0.0 |
| | B | 0.3 | 0.5 | 0.6 | 0.3 | 0.1 | 0.5 | 0.1 | 0.4 | 0.4 | 0.2 | 0.2 | 0.2 | 0.3 | 0.2 | 0.5 | 0.3 | 0.4 | 1.1 | 2.6 |
| NO2-N (μmol/l) | S | 0.03 | 0.04 | 0.03 | 0.04 | 1.33 | 0.53 | 0.05 | 0.04 | 0.05 | 0.04 | 0.06 | 1.42 | 0.64 | 0.06 | 0.03 | 1.19 | 0.47 | 0.02 | 0.04 |
| | M | 0.65 | 0.35 | 0.05 | 0.23 | 1.29 | 1.37 | 0.11 | 0.02 | 0.22 | 0.03 | 0.02 | 1.35 | 1.76 | 0.03 | 0.82 | 1.18 | 0.44 | 0.05 | 0.14 |
| | B | 0.89 | 1.02 | 0.85 | 0.45 | 1.23 | 1.54 | 0.57 | 0.18 | 2.15 | 0.25 | 0.41 | 1.28 | 2.08 | 2.38 | 1.05 | 1.19 | 0.40 | 1.37 | 1.03 |
| NO3-N (μmol/l) | S | 0.1 | 0.1 | 0.1 | 0.1 | 3.2 | 0.6 | 0.1 | 0.2 | 0.7 | 0.2 | 0.2 | 3.0 | 1.2 | 0.1 | 0.1 | 3.0 | 4.6 | 0.0 | 0.0 |
| | M | 2.0 | 0.7 | 0.1 | 0.2 | 3.1 | 2.4 | 0.2 | 0.1 | 0.4 | 0.0 | 0.1 | 3.0 | 2.7 | 0.1 | 0.8 | 3.2 | 1.0 | 0.1 | 0.1 |
| | B | 3.3 | 3.0 | 2.3 | 0.4 | 3.3 | 2.6 | 5.1 | 7.5 | 3.0 | 8.4 | 6.6 | 3.3 | 3.3 | 3.4 | 2.5 | 3.4 | 0.9 | 3.4 | 1.0 |
| aDIN (μmol/l) | S | 0.5 | 0.2 | 0.1 | 0.2 | 5.0 | 1.4 | 0.3 | 0.4 | 0.9 | 0.4 | 0.4 | 4.7 | 1.9 | 0.3 | 0.3 | 4.4 | 5.6 | 0.1 | 0.1 |
| | M | 2.9 | 1.3 | 0.2 | 0.5 | 4.7 | 4.2 | 0.5 | 0.2 | 0.7 | 0.1 | 0.2 | 4.6 | 4.6 | 0.1 | 1.8 | 4.6 | 1.9 | 0.1 | 0.3 |
| | B | 4.5 | 4.5 | 3.7 | 1.2 | 4.7 | 4.7 | 5.8 | 8.1 | 5.5 | 8.8 | 7.2 | 4.7 | 5.6 | 6.0 | 4.0 | 4.9 | 1.6 | 5.8 | 4.6 |
| PO4-P (μmol/l) | S | 0.07 | 0.06 | 0.02 | 0.11 | 0.50 | 0.32 | 0.19 | 0.19 | 0.20 | 0.19 | 0.22 | 0.48 | 0.36 | 0.20 | 0.23 | 0.45 | 0.51 | 0.04 | 0.03 |
| | M | 0.60 | 0.45 | 0.27 | 0.37 | 0.49 | 0.51 | 0.26 | 0.21 | 0.26 | 0.26 | 0.24 | 0.49 | 0.53 | 0.24 | 0.39 | 0.46 | 0.48 | 0.30 | 0.40 |
| | B | 0.75 | 1.02 | 0.84 | 0.49 | 0.46 | 0.54 | 0.85 | 1.17 | 0.61 | 1.31 | 1.10 | 0.48 | 0.60 | 0.66 | 0.53 | 0.47 | 0.48 | 1.25 | 1.09 |
| SiO2-Si (μmol/l) | S | 8.6 | 1.7 | 7.1 | 10.9 | 12.7 | 14.5 | 6.6 | 6.2 | 9.2 | 6.8 | 8.6 | 12.8 | 12.6 | 7.6 | 6.8 | 12.2 | 30.4 | 2.5 | 9.2 |
| | M | 21.8 | 11.4 | 10.7 | 11.7 | 10.8 | 14.7 | 13.1 | 7.5 | 8.7 | 9.6 | 9.6 | 12.6 | 13.5 | 9.8 | 9.2 | 12.3 | 20.1 | 9.9 | 16.2 |
| | B | 23.3 | 27.8 | 26.9 | 18.8 | 10.4 | 17.4 | 20.6 | 35.3 | 16.3 | 39.8 | 30.3 | 11.5 | 15.8 | 16.4 | 14.6 | 12.4 | 19.6 | 35.2 | 26.7 |
| ｸﾛﾛﾌｨﾙa (μg/l) | S | 5.4 | 3.7 | 5.0 | 3.4 | 3.1 | 5.5 | 1.5 | 1.5 | 1.5 | 0.7 | 0.6 | 3.0 | 3.2 | 0.5 | 0.7 | 4.1 | 17.4 | 5.9 | 28.5 |
| | M | 5.8 | 3.8 | 4.4 | 3.8 | 3.2 | 4.3 | 9.0 | 1.6 | 4.2 | 1.5 | 0.8 | 2.9 | 3.2 | 2.2 | 3.3 | 3.8 | 13.3 | 12.7 | 24.5 |
| | B | 3.0 | 4.1 | 5.2 | 19.2 | 1.4 | 3.0 | 0.6 | 0.5 | 3.2 | 0.5 | 0.5 | 3.7 | 1.6 | 1.6 | 3.6 | 2.9 | 14.0 | 3.9 | 11.6 |

＜備考＞　各分析項目のS行は0.5m層、M行は10m層、B行は海底上1m層を示す。ただし、St.H27、H28、H29、H30のM行は5m層を示す。
平成21年度の分析からピーエルテック社製QUAATRO2-HR5CH導入に伴い、栄養塩分析試薬変更（メーカー指定方法に準ずる）。
DO（平成23年3月以降）及び濁度（平成24年4月以降）は、JFEアドバンテック社製RINKO-Profiler（ASTD102)で計測した値。

## 第２表-7　浅海定線調査および播磨灘漁場環境定期調査特殊項目結果表（10 月）

| 海域・年月日 | | 播　磨　灘 | | | | | | | | | | | | | | | | | | 令和元年10月1,2日 |
|---|---|---|---|---|---|---|---|---|---|---|---|---|---|---|---|---|---|---|---|---|
| 観測点 St. No | | H01 | H02 | H03 | H04 | H05 | H06 | H07 | H08 | H09 | H10 | H11 | H12 | H13 | H14 | H15 | H27 | H28 | H29 | H30 |
| 観測点 Lat. N | | 34410 | 34430 | 34424 | 34417 | 34370 | 34366 | 34362 | 34359 | 34329 | 34310 | 34256 | 34343 | 34285 | 34230 | 34205 | 34389 | 34436 | 34451 | 34452 |
| 観測点 Long. E | | 134455 | 134398 | 134335 | 134272 | 134500 | 134432 | 134358 | 134298 | 134398 | 134321 | 134344 | 134536 | 134467 | 134398 | 134366 | 134538 | 134474 | 134408 | 134342 |
| 日時 日 | | 1 | 2 | 2 | 2 | 1 | 1 | 2 | 2 | 1 | 1 | 1 | 1 | 1 | 1 | 1 | 1 | 1 | 2 | 2 |
| 日時 時:分 | | 9:44 | 13:21 | 12:59 | 11:38 | 13:14 | 10:03 | 9:46 | 11:01 | 10:21 | 10:45 | 11:15 | 12:55 | 12:26 | 11:54 | 11:36 | 13:36 | 9:29 | 13:55 | 12:46 |
| | S | 6.8 | 7.2 | 6.9 | 7.1 | 6.4 | 7.1 | 7.0 | 6.8 | 7.2 | 7.3 | 7.3 | 6.2 | 7.1 | 7.3 | 7.5 | 6.3 | 5.9 | 7.7 | 8.4 |
| DO | M | 6.1 | 6.6 | 6.7 | 6.1 | 6.3 | 6.4 | 6.8 | 6.7 | 6.1 | 7.3 | 6.8 | 6.2 | 6.5 | 7.4 | 7.3 | 6.3 | 5.9 | 7.9 | 7.7 |
| (mg/l) | B | 5.9 | 5.8 | 6.2 | 5.8 | 6.3 | 6.3 | 5.6 | 5.4 | 6.0 | 6.0 | 5.7 | 6.2 | 6.1 | 6.0 | 5.7 | 6.3 | 5.7 | 5.5 | 5.3 |
| | S | 0.9 | 0.3 | 0.2 | 0.3 | 0.5 | 0.4 | 0.2 | 0.3 | 0.3 | 0.4 | 0.2 | 0.7 | 0.4 | 0.2 | 0.8 | 1.0 | 2.2 | 1.0 | 0.9 |
| 濁度 | M | 1.2 | 0.3 | 0.2 | 0.5 | 0.6 | 0.6 | 0.2 | 0.2 | 0.7 | 0.3 | 0.2 | 0.8 | 0.4 | 0.2 | 0.3 | 1.8 | 2.1 | 0.8 | 0.9 |
| (FTU) | B | 0.9 | 19.3 | 0.3 | 1.2 | 1.7 | 1.0 | 22.1 | 1.0 | 4.5 | 1.3 | 1.5 | 0.8 | 0.8 | 0.9 | 2.3 | 1.9 | 3.4 | 2.1 | 2.6 |
| | S | 8.14 | 8.10 | 8.09 | 8.09 | 8.10 | 8.11 | 8.08 | 8.08 | 8.11 | 8.12 | 8.12 | 8.10 | 8.10 | 8.12 | 8.13 | 8.09 | 8.08 | 8.10 | 8.14 |
| pH | M | 8.06 | 8.08 | 8.08 | 8.06 | 8.06 | 8.07 | 8.06 | 8.07 | 8.06 | 8.10 | 8.11 | 8.09 | 8.09 | 8.10 | 8.11 | 8.09 | 8.08 | 8.11 | 8.12 |
| | B | 8.04 | 8.03 | 8.03 | 8.02 | 8.05 | 8.06 | 8.00 | 7.98 | 8.05 | 8.05 | 8.04 | 8.05 | 8.06 | 8.05 | 8.03 | 8.05 | 8.06 | 7.98 | 7.98 |
| | S | 0.2 | 0.2 | 0.2 | 0.2 | 0.3 | 0.1 | 0.2 | 0.1 | 0.2 | 0.3 | 0.3 | 0.1 | 0.2 | 0.1 | 0.4 | 0.9 | 0.9 | 0.2 | 0.0 |
| NH4-N | M | 0.3 | 0.1 | 0.2 | 0.1 | 0.3 | 0.2 | 0.0 | 0.0 | 0.2 | 0.1 | 0.1 | 0.2 | 0.1 | 0.1 | 0.1 | 0.9 | 0.5 | 0.0 | 0.1 |
| (μmol/l) | B | 0.4 | 0.4 | 0.4 | 0.2 | 0.2 | 0.1 | 0.1 | 0.1 | 0.2 | 0.1 | 0.2 | 0.1 | 0.3 | 0.2 | 0.2 | 1.0 | 0.5 | 0.6 | 1.3 |
| | S | 0.35 | 0.05 | 0.25 | 0.05 | 1.44 | 0.34 | 0.21 | 0.75 | 0.11 | 0.04 | 0.05 | 1.94 | 0.49 | 0.03 | 0.04 | 1.28 | 1.11 | 0.47 | 0.05 |
| NO2-N | M | 1.45 | 0.35 | 0.49 | 0.77 | 1.56 | 1.29 | 0.48 | 0.84 | 1.95 | 0.02 | 0.22 | 1.96 | 1.52 | 0.03 | 0.07 | 1.31 | 1.13 | 0.09 | 0.14 |
| (μmol/l) | B | 2.06 | 1.87 | 1.59 | 1.97 | 1.73 | 1.57 | 2.73 | 2.79 | 2.16 | 1.96 | 2.61 | 1.97 | 2.09 | 2.18 | 2.73 | 1.33 | 1.26 | 1.79 | 1.36 |
| | S | 0.2 | 0.1 | 0.2 | 0.1 | 1.4 | 0.1 | 0.7 | 0.6 | 0.2 | 0.1 | 0.1 | 1.5 | 0.5 | 0.1 | 0.1 | 1.5 | 1.5 | 0.4 | 0.0 |
| NO3-N | M | 0.9 | 0.1 | 0.2 | 0.2 | 1.3 | 1.0 | 0.5 | 0.5 | 1.2 | 0.0 | 0.2 | 1.5 | 1.0 | 0.0 | 0.1 | 1.4 | 0.7 | 0.0 | 0.1 |
| (μmol/l) | B | 1.3 | 0.9 | 0.8 | 1.1 | 1.4 | 1.2 | 1.7 | 1.7 | 1.3 | 1.0 | 1.6 | 1.5 | 1.3 | 1.4 | 1.7 | 1.4 | 0.7 | 0.7 | 0.6 |
| | S | 0.7 | 0.4 | 0.7 | 0.4 | 3.1 | 0.6 | 1.1 | 1.5 | 0.5 | 0.5 | 0.4 | 3.5 | 1.2 | 0.3 | 0.4 | 3.6 | 3.5 | 1.0 | 0.1 |
| aDIN | M | 2.6 | 0.6 | 0.9 | 1.0 | 3.1 | 2.5 | 1.0 | 1.4 | 3.4 | 0.1 | 0.5 | 3.6 | 2.6 | 0.2 | 0.3 | 3.6 | 2.3 | 0.1 | 0.2 |
| (μmol/l) | B | 3.8 | 3.2 | 2.8 | 3.2 | 3.3 | 2.9 | 4.6 | 4.6 | 3.7 | 3.0 | 4.4 | 3.5 | 3.7 | 3.8 | 4.6 | 3.7 | 2.4 | 3.2 | 3.3 |
| | S | 0.32 | 0.39 | 0.46 | 0.45 | 0.53 | 0.35 | 0.41 | 0.47 | 0.39 | 0.38 | 0.38 | 0.51 | 0.45 | 0.35 | 0.43 | 0.60 | 0.53 | 0.42 | 0.19 |
| PO4-P | M | 0.62 | 0.47 | 0.50 | 0.55 | 0.55 | 0.51 | 0.42 | 0.47 | 0.58 | 0.35 | 0.39 | 0.52 | 0.51 | 0.35 | 0.36 | 0.61 | 0.53 | 0.31 | 0.27 |
| (μmol/l) | B | 0.71 | 0.68 | 0.62 | 0.69 | 0.52 | 0.53 | 0.78 | 0.79 | 0.61 | 0.57 | 0.71 | 0.52 | 0.59 | 0.62 | 0.71 | 0.61 | 0.56 | 0.72 | 0.69 |
| | S | 9.1 | 6.9 | 8.1 | 9.1 | 10.3 | 6.5 | 8.4 | 9.0 | 8.8 | 8.5 | 7.9 | 9.2 | 8.0 | 6.8 | 10.3 | 13.9 | 11.6 | 7.6 | 5.2 |
| SiO2-Si | M | 12.0 | 8.9 | 8.6 | 10.7 | 9.1 | 8.2 | 7.9 | 8.0 | 9.9 | 7.5 | 8.3 | 10.0 | 8.8 | 7.1 | 7.5 | 9.4 | 13.1 | 5.4 | 5.6 |
| (μmol/l) | B | 12.5 | 12.3 | 11.3 | 14.0 | 8.9 | 10.1 | 13.2 | 14.5 | 11.7 | 9.3 | 13.6 | 8.3 | 9.8 | 10.1 | 11.8 | 9.9 | 12.6 | 12.8 | 12.3 |
| | S | 10.8 | 1.6 | 1.2 | 1.8 | 2.2 | 5.5 | 2.5 | 2.2 | 2.1 | 1.0 | 0.7 | 2.2 | 1.2 | 0.3 | 2.2 | 2.4 | 11.8 | 8.9 | 15.0 |
| ｸﾛﾛﾌｨﾙa | M | 3.0 | 1.7 | 1.3 | 2.5 | 2.6 | 3.0 | 2.0 | 2.0 | 4.2 | 1.2 | 1.8 | 1.8 | 2.3 | 0.6 | 1.2 | 2.2 | 12.2 | 13.2 | 18.0 |
| (μg/l) | B | 3.1 | 1.0 | 1.4 | 1.6 | 2.0 | 2.5 | 3.6 | 3.3 | 2.9 | 1.6 | 2.0 | 2.0 | 1.9 | 3.0 | 4.8 | 1.9 | 11.0 | 7.5 | 10.5 |

＜備考＞　各分析項目のS行は0.5m層、M行は10m層、B行は海底上1m層を示す。ただし、St.H27、H28、H29、H30のM行は5m層を示す。
平成21年度の分析からピーエルテック社製QUAATRO2-HR5CH導入に伴い、栄養塩分析試薬変更（メーカー指定方法に準ずる）。
DO（平成23年3月以降）及び濁度（平成24年4月以降）は、JFEアドバンテック社製RINKO-Profiler（ASTD102)で計測した値。

## 第２表-8　浅海定線調査および播磨灘漁場環境定期調査特殊項目結果表（11 月）

| 海域・年月日 | | 播　磨　灘 | | | | | | | | | | | | | | | | | | 令和元年10月30,31日 |
|---|---|---|---|---|---|---|---|---|---|---|---|---|---|---|---|---|---|---|---|---|
| 観測点 St. No | | H01 | H02 | H03 | H04 | H05 | H06 | H07 | H08 | H09 | H10 | H11 | H12 | H13 | H14 | H15 | H27 | H28 | H29 | H30 |
| 観測点 Lat. N | | 34410 | 34430 | 34424 | 34417 | 34370 | 34366 | 34362 | 34359 | 34329 | 34310 | 34256 | 34343 | 34285 | 34230 | 34205 | 34389 | 34436 | 34451 | 34452 |
| 観測点 Long. E | | 134455 | 134398 | 134335 | 134272 | 134500 | 134432 | 134358 | 134298 | 134398 | 134321 | 134344 | 134536 | 134467 | 134398 | 134366 | 134538 | 134474 | 134408 | 134342 |
| 日時 日 | | 30 | 30 | 30 | 30 | 31 | 30 | 30 | 30 | 31 | 31 | 31 | 31 | 31 | 31 | 31 | 31 | 30 | 30 | 30 |
| 日時 時:分 | | 14:00 | 13:29 | 12:30 | 11:17 | 13:32 | 9:39 | 10:09 | 10:34 | 9:45 | 10:16 | 10:54 | 13:10 | 12:29 | 11:43 | 11:21 | 13:58 | 14:19 | 13:14 | 12:48 |
| | S | 7.1 | 8.1 | 7.8 | 7.0 | 7.1 | 7.0 | 7.2 | 7.1 | 7.3 | 7.3 | 7.3 | 6.8 | 7.1 | 7.5 | 7.3 | 7.1 | 7.4 | 8.2 | 7.5 |
| DO | M | 7.1 | 7.7 | 7.3 | 7.0 | 6.9 | 7.0 | 7.2 | 7.0 | 7.3 | 7.6 | 7.3 | 6.9 | 6.9 | 7.2 | 7.2 | 7.1 | 7.0 | 8.3 | 6.8 |
| (mg/l) | B | 6.7 | 7.2 | 7.0 | 6.9 | 6.9 | 6.9 | 7.1 | 7.0 | 7.1 | 7.2 | 7.1 | 6.8 | 6.8 | 7.2 | 7.0 | 7.1 | 6.9 | 6.6 | 6.6 |
| | S | 0.9 | 0.5 | 1.2 | 1.3 | 0.4 | 0.6 | 0.4 | 0.6 | 0.5 | 0.5 | 0.4 | 0.9 | 1.4 | 0.6 | 1.5 | 0.9 | 1.2 | 0.6 | 0.8 |
| 濁度 | M | 0.7 | 0.8 | 0.9 | 1.6 | 0.6 | 0.8 | 0.4 | 0.4 | 0.6 | 0.4 | 0.4 | 0.8 | 0.6 | 0.6 | 0.4 | 0.9 | 1.6 | 0.5 | 1.4 |
| (FTU) | B | 2.1 | 5.7 | 2.0 | 1.9 | 3.5 | 1.7 | 4.8 | 0.8 | 3.2 | 1.5 | 0.8 | 1.0 | 2.2 | 2.4 | 1.3 | 1.1 | 2.8 | 2.1 | 2.9 |
| | S | 8.11 | 8.12 | 8.16 | 8.14 | 8.12 | 8.11 | 8.13 | 8.12 | 8.11 | 8.12 | 8.13 | 8.13 | 8.12 | 8.13 | 8.14 | 8.14 | 8.12 | 8.15 | 8.15 |
| pH | M | 8.12 | 8.12 | 8.13 | 8.13 | 8.12 | 8.12 | 8.13 | 8.13 | 8.13 | 8.13 | 8.14 | 8.14 | 8.12 | 8.13 | 8.14 | 8.14 | 8.13 | 8.17 | 8.14 |
| | B | 8.09 | 8.10 | 8.10 | 8.10 | 8.12 | 8.10 | 8.10 | 8.10 | 8.12 | 8.12 | 8.13 | 8.13 | 8.12 | 8.12 | 8.13 | 8.13 | 8.10 | 8.09 | 8.09 |
| | S | 0.2 | 0.2 | 0.1 | 0.3 | 0.2 | 0.5 | 0.1 | 0.1 | 0.3 | 0.1 | 0.1 | 0.1 | 0.1 | 0.0 | 0.1 | 0.4 | 1.9 | 0.1 | 1.0 |
| NH4-N | M | 0.1 | 0.1 | 0.1 | 0.4 | 0.2 | 0.2 | 0.2 | 0.1 | 0.1 | 0.2 | 0.1 | 0.1 | 0.1 | 0.0 | 0.1 | 0.4 | 1.2 | 0.1 | 1.2 |
| (μmol/l) | B | 0.1 | 0.2 | 0.1 | 0.4 | 0.1 | 0.2 | 0.1 | 0.1 | 0.2 | 0.1 | 0.1 | 0.1 | 0.1 | 0.1 | 0.2 | 0.5 | 1.2 | 0.6 | 1.4 |
| | S | 1.05 | 0.17 | 0.27 | 0.65 | 1.32 | 1.43 | 0.85 | 0.91 | 1.00 | 1.16 | 0.92 | 1.41 | 1.40 | 1.14 | 1.01 | 1.22 | 0.85 | 0.28 | 0.83 |
| NO2-N | M | 1.01 | 0.61 | 0.66 | 0.59 | 1.34 | 1.36 | 0.84 | 0.94 | 1.01 | 1.16 | 0.92 | 1.42 | 1.45 | 1.19 | 1.02 | 1.22 | 0.89 | 0.24 | 0.60 |
| (μmol/l) | B | 1.29 | 0.85 | 0.87 | 0.56 | 1.30 | 1.35 | 1.06 | 1.14 | 1.24 | 1.22 | 1.00 | 1.41 | 1.49 | 1.23 | 1.05 | 1.24 | 0.94 | 0.93 | 0.67 |
| | S | 2.1 | 0.5 | 0.7 | 0.8 | 4.3 | 3.9 | 1.5 | 1.6 | 2.2 | 1.7 | 1.4 | 5.1 | 4.1 | 2.5 | 1.6 | 3.9 | 2.1 | 1.2 | 3.4 |
| NO3-N | M | 2.0 | 1.2 | 1.1 | 0.7 | 4.3 | 3.2 | 1.5 | 1.6 | 1.9 | 1.6 | 1.5 | 5.1 | 4.1 | 2.6 | 1.6 | 3.9 | 1.4 | 0.8 | 1.7 |
| (μmol/l) | B | 2.5 | 1.4 | 1.4 | 0.7 | 3.2 | 3.1 | 1.7 | 1.8 | 2.5 | 1.7 | 1.6 | 5.1 | 4.2 | 2.5 | 1.6 | 3.9 | 1.4 | 1.1 | 1.5 |
| | S | 3.4 | 0.9 | 1.0 | 1.8 | 5.8 | 5.9 | 2.5 | 2.6 | 3.6 | 2.9 | 2.4 | 6.6 | 5.6 | 3.6 | 2.7 | 5.6 | 4.9 | 1.6 | 5.2 |
| aDIN | M | 3.1 | 1.8 | 1.8 | 1.7 | 5.8 | 4.7 | 2.5 | 2.7 | 3.0 | 3.0 | 2.5 | 6.5 | 5.7 | 3.8 | 2.7 | 5.6 | 3.4 | 1.2 | 3.5 |
| (μmol/l) | B | 3.9 | 2.5 | 2.4 | 1.6 | 4.5 | 4.6 | 2.9 | 3.0 | 3.9 | 3.0 | 2.7 | 6.5 | 5.8 | 3.8 | 2.9 | 5.6 | 3.5 | 2.6 | 3.6 |
| | S | 0.79 | 0.28 | 0.48 | 0.65 | 0.62 | 0.62 | 0.54 | 0.72 | 0.50 | 0.56 | 0.49 | 0.63 | 0.60 | 0.49 | 0.56 | 0.67 | 0.57 | 0.33 | 0.63 |
| PO4-P | M | 0.82 | 0.41 | 0.55 | 0.53 | 0.64 | 0.58 | 0.56 | 0.59 | 0.51 | 0.58 | 0.48 | 0.68 | 0.61 | 0.51 | 0.54 | 0.68 | 0.53 | 0.34 | 0.69 |
| (μmol/l) | B | 0.94 | 0.52 | 0.59 | 0.52 | 0.63 | 0.58 | 0.60 | 0.62 | 0.57 | 0.58 | 0.51 | 0.65 | 0.63 | 0.55 | 0.55 | 0.69 | 0.58 | 0.65 | 0.63 |
| | S | 9.0 | 7.2 | 10.6 | 13.1 | 9.0 | 7.8 | 7.2 | 18.1 | 9.3 | 5.9 | 5.2 | 10.4 | 9.0 | 6.3 | 8.8 | 9.2 | 11.2 | 7.7 | 11.2 |
| SiO2-Si | M | 9.1 | 11.4 | 7.0 | 12.4 | 9.0 | 8.4 | 7.2 | 6.8 | 12.5 | 5.8 | 5.1 | 10.5 | 9.3 | 8.2 | 5.5 | 9.1 | 9.6 | 7.6 | 9.1 |
| (μmol/l) | B | 10.3 | 13.9 | 7.5 | 6.2 | 7.9 | 8.0 | 7.5 | 7.7 | 8.1 | 6.2 | 5.7 | 10.5 | 9.3 | 6.6 | 6.0 | 9.5 | 9.0 | 7.7 | 9.0 |
| | S | 1.5 | 3.4 | 2.0 | 2.8 | 3.6 | 4.5 | 3.3 | 2.7 | 3.2 | 2.9 | 3.9 | 4.7 | 2.5 | 3.6 | 3.6 | 4.9 | 4.7 | 4.3 | 7.0 |
| ｸﾛﾛﾌｨﾙa | M | 5.6 | 5.7 | 5.2 | 4.3 | 5.2 | 5.5 | 4.2 | 4.2 | 4.7 | 4.1 | 3.8 | 4.9 | 4.8 | 6.0 | 4.8 | 4.1 | 8.2 | 5.9 | 7.8 |
| (μg/l) | B | 5.7 | 8.0 | 5.0 | 4.5 | 5.1 | 5.4 | 4.3 | 4.1 | 7.1 | 4.4 | 4.6 | 4.6 | 4.1 | 6.9 | 7.1 | 4.5 | 7.2 | 7.5 | 7.9 |

＜備考＞　各分析項目のS行は0.5m層、M行は10m層、B行は海底上1m層を示す。ただし、St.H27、H28、H29、H30のM行は5m層を示す。
平成21年度の分析からピーエルテック社製QUAATRO2-HR5CH導入に伴い、栄養塩分析試薬変更（メーカー指定方法に準ずる）。
DO（平成23年3月以降）及び濁度（平成24年4月以降）は、JFEアドバンテック社製RINKO-Profiler（ASTD102)で計測した値。

## 第２表-9　浅海定線調査および播磨灘漁場環境定期調査特殊項目結果表（12 月）

| 海域・年月日 | | 播　磨　灘 | | | | | | | | | | | | | | | | | | |
|---|---|---|---|---|---|---|---|---|---|---|---|---|---|---|---|---|---|---|---|---|
| | | 令和元年12月2,3日 | | | | | | | | | | | | | | | | | | |
| 観測点 St. No | | H01 | H02 | H03 | H04 | H05 | H06 | H07 | H08 | H09 | H10 | H11 | H12 | H13 | H14 | H15 | H27 | H28 | H29 | H30 |
| Lat. N | | 34410 | 34430 | 34424 | 34417 | 34370 | 34366 | 34362 | 34359 | 34329 | 34310 | 34256 | 34343 | 34285 | 34230 | 34205 | 34389 | 34436 | 34451 | 34452 |
| Long. E | | 134455 | 134398 | 134335 | 134272 | 134500 | 134432 | 134358 | 134298 | 134398 | 134321 | 134344 | 134536 | 134467 | 134398 | 134366 | 134538 | 134474 | 134408 | 134342 |
| 日時 日 | | 2 | 2 | 2 | 2 | 3 | 2 | 2 | 2 | 3 | 3 | 3 | 3 | 3 | 3 | 3 | 3 | 2 | 2 | 2 |
| 日時 時:分 | | 13:05 | 12:38 | 11:39 | 10:49 | 9:28 | 9:29 | 9:51 | 10:11 | 12:43 | 12:03 | 11:38 | 9:54 | 10:23 | 10:53 | 11:13 | 9:12 | 13:19 | 12:26 | 12:05 |
| DO (mg/l) | S | 7.7 | 7.3 | 7.3 | 7.7 | 7.3 | 7.2 | 7.2 | 7.1 | 7.2 | 7.3 | 7.4 | 7.3 | 7.3 | 7.3 | 7.4 | 7.8 | 9.0 | 9.1 | 9.2 |
| | M | 7.7 | 7.3 | 7.2 | 7.7 | 7.3 | 7.2 | 7.2 | 7.2 | 7.3 | 7.3 | 7.4 | 7.3 | 7.3 | 7.3 | 7.4 | 7.9 | 8.8 | 9.0 | 9.2 |
| | B | 7.7 | 7.2 | 7.2 | 7.8 | 7.3 | 7.2 | 7.2 | 7.2 | 7.3 | 7.3 | 7.4 | 7.3 | 7.2 | 7.3 | 7.1 | 7.8 | 8.7 | 8.4 | 9.1 |
| 濁度 (FTU) | S | 0.7 | 1.8 | 1.2 | 1.7 | 0.9 | 1.2 | 0.8 | 0.7 | 0.9 | 1.0 | 2.8 | 0.8 | 0.9 | 0.8 | 1.2 | 1.2 | 1.4 | 0.6 | 1.2 |
| | M | 0.6 | 1.7 | 0.7 | 1.6 | 1.0 | 0.9 | 0.8 | 0.8 | 0.9 | 0.9 | 0.6 | 0.7 | 0.7 | 0.7 | 0.9 | 1.0 | 1.4 | 0.5 | 0.9 |
| | B | 0.6 | 1.8 | 1.0 | 6.2 | 1.2 | 1.5 | 0.9 | 1.0 | 1.0 | 1.2 | 1.4 | 0.6 | 0.7 | 1.4 | 1.5 | 1.3 | 1.2 | 1.3 | 1.4 |
| pH | S | 7.76 | 7.76 | 7.81 | 7.80 | 7.93 | 7.82 | 7.83 | 7.84 | 7.97 | 7.99 | 8.00 | 8.01 | 8.02 | 8.02 | 8.02 | 8.04 | 7.95 | 7.96 | 7.98 |
| | M | 8.03 | 8.03 | 8.04 | 8.04 | 8.05 | 8.04 | 8.03 | 8.02 | 8.07 | 8.08 | 8.10 | 8.11 | 8.10 | 8.10 | 8.10 | 8.10 | 8.10 | 8.13 | 8.14 |
| | B | 8.00 | 7.97 | 7.96 | 7.93 | 8.10 | 7.94 | 7.96 | 7.91 | 8.09 | 8.10 | 8.08 | 8.10 | 8.11 | 8.11 | 8.11 | 8.13 | 8.01 | 8.03 | 8.05 |
| NH4-N (μmol/l) | S | 0.6 | 0.2 | 0.1 | 0.1 | 0.2 | 0.3 | 0.1 | 0.2 | 0.2 | 0.1 | 0.1 | 0.2 | 0.2 | 0.3 | 0.1 | 0.6 | 1.5 | 0.3 | 3.1 |
| | M | 0.2 | 0.1 | 0.1 | 0.1 | 0.1 | 0.1 | 0.1 | 0.0 | 0.1 | 0.1 | 0.1 | 0.2 | 0.2 | 0.3 | 0.1 | 0.4 | 0.8 | 0.2 | 1.4 |
| | B | 0.2 | 0.0 | 0.1 | 0.2 | 0.1 | 0.0 | 0.0 | 0.1 | 0.1 | 0.1 | 0.0 | 0.2 | 0.2 | 0.3 | 0.0 | 0.4 | 0.7 | 0.3 | 0.2 |
| NO2-N (μmol/l) | S | 1.16 | 1.38 | 1.58 | 1.78 | 1.44 | 1.45 | 1.53 | 1.61 | 1.68 | 2.25 | 2.07 | 1.63 | 1.74 | 1.69 | 1.76 | 0.64 | 0.13 | 0.12 | 0.14 |
| | M | 1.14 | 1.38 | 1.58 | 1.76 | 1.43 | 1.43 | 1.49 | 1.57 | 1.67 | 2.23 | 2.06 | 1.65 | 1.72 | 1.70 | 1.76 | 0.64 | 0.10 | 0.10 | 0.10 |
| | B | 1.14 | 1.38 | 1.59 | 1.75 | 1.38 | 1.43 | 1.49 | 1.57 | 1.67 | 2.23 | 2.09 | 1.75 | 1.79 | 1.69 | 1.82 | 0.63 | 0.09 | 0.15 | 0.06 |
| NO3-N (μmol/l) | S | 1.7 | 3.3 | 3.1 | 2.4 | 3.1 | 3.4 | 3.3 | 3.4 | 3.3 | 3.0 | 2.8 | 3.3 | 3.1 | 2.9 | 2.9 | 1.3 | 0.3 | 0.2 | 0.7 |
| | M | 1.7 | 3.3 | 3.2 | 2.4 | 3.0 | 3.2 | 3.2 | 3.4 | 3.3 | 2.9 | 2.9 | 3.2 | 3.1 | 2.9 | 2.9 | 1.2 | 0.3 | 0.1 | 0.4 |
| | B | 1.7 | 3.2 | 3.1 | 2.0 | 3.1 | 3.1 | 3.2 | 3.4 | 3.2 | 2.9 | 2.8 | 3.2 | 3.2 | 2.9 | 2.9 | 1.2 | 0.2 | 0.2 | 0.1 |
| aDIN (μmol/l) | S | 3.4 | 4.9 | 4.8 | 4.4 | 4.7 | 5.2 | 4.9 | 5.2 | 5.1 | 5.4 | 5.0 | 5.1 | 5.0 | 4.9 | 4.7 | 2.5 | 1.9 | 0.6 | 3.9 |
| | M | 3.0 | 4.7 | 4.8 | 4.2 | 4.6 | 4.6 | 4.8 | 5.0 | 5.1 | 5.2 | 5.0 | 5.0 | 5.0 | 4.9 | 4.7 | 2.3 | 1.2 | 0.5 | 1.8 |
| | B | 3.0 | 4.7 | 4.8 | 4.0 | 4.5 | 4.5 | 4.7 | 5.0 | 5.0 | 5.2 | 5.0 | 5.1 | 5.2 | 4.9 | 4.8 | 2.3 | 1.0 | 0.6 | 0.4 |
| PO4-P (μmol/l) | S | 0.63 | 0.75 | 0.76 | 0.73 | 0.75 | 0.74 | 0.78 | 0.82 | 0.79 | 0.72 | 0.72 | 0.66 | 0.66 | 0.65 | 0.73 | 0.58 | 0.30 | 0.31 | 0.30 |
| | M | 0.62 | 0.75 | 0.76 | 0.72 | 0.73 | 0.74 | 0.77 | 0.77 | 0.78 | 0.72 | 0.73 | 0.65 | 0.65 | 0.64 | 0.72 | 0.54 | 0.32 | 0.31 | 0.29 |
| | B | 0.62 | 0.75 | 0.76 | 0.73 | 0.74 | 0.74 | 0.78 | 0.81 | 0.80 | 0.72 | 0.71 | 0.65 | 0.65 | 0.66 | 0.72 | 0.55 | 0.31 | 0.40 | 0.28 |
| SiO2-Si (μmol/l) | S | 10.6 | 11.2 | 11.4 | 11.1 | 8.9 | 9.1 | 9.2 | 10.8 | 9.4 | 8.5 | 8.5 | 8.9 | 7.1 | 6.9 | 8.0 | 6.2 | 2.4 | 3.5 | 4.9 |
| | M | 7.6 | 10.8 | 10.6 | 12.7 | 8.9 | 9.9 | 10.5 | 10.7 | 9.5 | 8.6 | 8.5 | 7.3 | 7.0 | 7.3 | 8.1 | 6.0 | 4.4 | 4.6 | 2.8 |
| | B | 7.6 | 10.4 | 9.9 | 11.9 | 8.7 | 8.7 | 9.5 | 10.6 | 9.5 | 8.6 | 8.5 | 7.0 | 7.5 | 7.0 | 8.0 | 6.0 | 2.7 | 3.5 | 2.0 |
| ｸﾛﾛﾌｨﾙa (μg/l) | S | 3.4 | 1.2 | 1.2 | 4.8 | 1.1 | 0.8 | 0.6 | 0.5 | 0.6 | 0.7 | 0.9 | 1.1 | 1.1 | 1.1 | 0.7 | 3.9 | 12.2 | 9.6 | 12.2 |
| | M | 3.7 | 1.1 | 1.0 | 5.1 | 0.8 | 0.8 | 0.7 | 0.6 | 0.6 | 0.6 | 0.8 | 1.2 | 1.3 | 1.1 | 0.8 | 3.8 | 12.0 | 10.4 | 13.4 |
| | B | 3.8 | 1.2 | 1.2 | 7.3 | 0.8 | 0.8 | 0.7 | 0.7 | 0.6 | 0.7 | 1.0 | 1.1 | 1.2 | 1.2 | 0.9 | 4.4 | 12.5 | 15.4 | 16.6 |

＜備考＞　各分析項目のS行は0.5m層、M行は10m層、B行は海底上1m層を示す。ただし、St.H27、H28、H29、H30のM行は5m層を示す。
平成21年度の分析からビーエルテック社製QUAATRO2-HR5CH導入に伴い、栄養塩分析試薬変更（メーカー指定方法に準ずる）。
DO（平成23年3月以降）及び濁度（平成24年4月以降）は、JFEアドバンテック社製RINKO-Profiler（ASTD102)で計測した値。

## 第２表-10　浅海定線調査および播磨灘漁場環境定期調査特殊項目結果表（1 月）

| 海域・年月日 | | 播　磨　灘 | | | | | | | | | | | | | | | | | | |
|---|---|---|---|---|---|---|---|---|---|---|---|---|---|---|---|---|---|---|---|---|
| | | 令和2年1月6,7日 | | | | | | | | | | | | | | | | | | |
| 観測点 St. No | | H01 | H02 | H03 | H04 | H05 | H06 | H07 | H08 | H09 | H10 | H11 | H12 | H13 | H14 | H15 | H27 | H28 | H29 | H30 |
| Lat. N | | 34410 | 34430 | 34424 | 34417 | 34370 | 34366 | 34362 | 34359 | 34329 | 34310 | 34256 | 34343 | 34285 | 34230 | 34205 | 34389 | 34436 | 34451 | 34452 |
| Long. E | | 134455 | 134398 | 134335 | 134272 | 134500 | 134432 | 134358 | 134298 | 134398 | 134321 | 134344 | 134536 | 134467 | 134398 | 134366 | 134538 | 134474 | 134408 | 134342 |
| 日時 日 | | 6 | 6 | 6 | 6 | 7 | 6 | 6 | 6 | 7 | 7 | 7 | 7 | 7 | 7 | 7 | 7 | 6 | 6 | 6 |
| 日時 時:分 | | 9:40 | 10:10 | 11:02 | 11:53 | 9:23 | 13:23 | 13:00 | 12:31 | 12:21 | 11:43 | 11:21 | 9:48 | 10:16 | 10:44 | 11:00 | 9:07 | 9:20 | 10:29 | 10:49 |
| DO (mg/l) | S | 9.2 | 9.2 | 8.8 | 9.6 | 8.8 | 8.9 | 8.8 | 8.7 | 8.8 | 8.7 | 8.7 | 8.3 | 8.7 | 9.0 | 8.6 | 8.5 | 9.4 | 9.5 | 9.6 |
| | M | 9.2 | 9.2 | 8.8 | 9.5 | 8.8 | 8.8 | 8.8 | 8.8 | 8.8 | 8.7 | 8.7 | 8.4 | 8.7 | 9.1 | 8.6 | 8.5 | 9.4 | 9.4 | 9.7 |
| | B | 9.2 | 9.2 | 8.8 | 9.4 | 8.8 | 8.7 | 8.7 | 8.7 | 8.8 | 8.6 | 8.6 | 8.4 | 8.6 | 9.0 | 8.3 | 8.5 | 9.4 | 9.1 | 9.6 |
| 濁度 (FTU) | S | 0.4 | 0.5 | 0.5 | 0.6 | 0.6 | 0.4 | 0.4 | 0.4 | 0.6 | 0.6 | 0.5 | 0.5 | 0.5 | 0.4 | 0.4 | 0.6 | 0.9 | 0.6 | 0.6 |
| | M | 0.5 | 0.4 | 0.7 | 0.5 | 1.1 | 0.4 | 0.3 | 0.6 | 1.4 | 0.5 | 0.4 | 0.5 | 0.8 | 0.3 | 0.4 | 0.4 | 0.9 | 0.4 | 0.4 |
| | B | 0.3 | 2.1 | 4.3 | 3.0 | 1.1 | 0.9 | 0.8 | 0.7 | 1.1 | 1.0 | 0.9 | 0.5 | 0.5 | 0.4 | 1.1 | 0.5 | 0.9 | 0.9 | 0.7 |
| pH | S | 7.98 | 7.96 | 7.94 | 7.96 | 7.90 | 7.94 | 7.92 | 7.91 | 7.91 | 7.93 | 7.94 | 7.93 | 7.94 | 7.95 | 7.94 | 7.94 | 7.95 | 7.96 | 7.97 |
| | M | 8.08 | 8.08 | 8.07 | 8.08 | 7.99 | 8.06 | 8.06 | 8.05 | 8.02 | 8.03 | 8.06 | 8.06 | 8.06 | 8.07 | 8.06 | 8.06 | 8.08 | 8.10 | 8.10 |
| | B | 8.06 | 8.04 | 8.03 | 8.02 | 8.06 | 7.98 | 7.97 | 7.98 | 8.06 | 8.05 | 8.06 | 8.06 | 8.06 | 8.06 | 8.06 | 8.04 | 8.03 | 8.04 | 8.04 |
| NH4-N (μmol/l) | S | 0.5 | 0.3 | 0.3 | 0.2 | 0.6 | 0.2 | 0.2 | 0.3 | 0.3 | 0.4 | 0.4 | 0.6 | 0.4 | 0.4 | 0.3 | 1.0 | 1.2 | 0.0 | 0.1 |
| | M | 0.3 | 0.2 | 0.4 | 0.2 | 0.5 | 0.2 | 0.2 | 0.3 | 0.3 | 0.3 | 0.4 | 0.6 | 0.5 | 0.3 | 0.3 | 0.8 | 1.2 | 0.1 | 0.0 |
| | B | 0.3 | 0.2 | 0.4 | 0.3 | 0.5 | 0.1 | 0.4 | 0.3 | 0.2 | 0.4 | 0.4 | 0.5 | 0.4 | 0.4 | 0.6 | 0.8 | 0.9 | 0.0 | 0.1 |
| NO2-N (μmol/l) | S | 0.28 | 0.30 | 0.86 | 0.22 | 0.72 | 1.18 | 1.11 | 1.14 | 1.13 | 1.00 | 0.97 | 1.13 | 0.87 | 0.59 | 1.29 | 0.91 | 0.17 | 0.10 | 0.06 |
| | M | 0.25 | 0.26 | 0.82 | 0.19 | 0.65 | 1.18 | 1.03 | 1.12 | 1.13 | 0.98 | 0.94 | 1.07 | 0.88 | 0.60 | 1.30 | 0.92 | 0.16 | 0.09 | 0.06 |
| | B | 0.23 | 0.29 | 0.85 | 0.16 | 0.78 | 1.24 | 1.00 | 1.18 | 1.17 | 1.10 | 1.03 | 1.08 | 0.94 | 0.64 | 1.14 | 0.94 | 0.17 | 0.13 | 0.07 |
| NO3-N (μmol/l) | S | 0.4 | 0.3 | 1.3 | 0.3 | 1.6 | 1.7 | 1.8 | 1.8 | 1.7 | 1.8 | 2.0 | 3.0 | 2.0 | 1.2 | 2.1 | 2.8 | 0.9 | 0.1 | 0.0 |
| | M | 0.3 | 0.3 | 1.3 | 0.2 | 1.5 | 1.7 | 1.6 | 1.7 | 1.7 | 1.7 | 1.9 | 2.9 | 2.0 | 1.2 | 2.0 | 2.6 | 0.4 | 0.1 | 0.0 |
| | B | 0.3 | 0.3 | 1.3 | 0.2 | 1.8 | 1.8 | 1.7 | 1.8 | 1.7 | 2.0 | 2.0 | 2.9 | 2.2 | 1.3 | 2.4 | 2.6 | 0.3 | 0.1 | 0.0 |
| aDIN (μmol/l) | S | 1.2 | 0.9 | 2.5 | 0.7 | 2.8 | 3.0 | 3.1 | 3.3 | 3.1 | 3.2 | 3.4 | 4.7 | 3.2 | 2.1 | 3.7 | 4.8 | 2.3 | 0.1 | 0.2 |
| | M | 0.9 | 0.8 | 2.5 | 0.6 | 2.7 | 3.0 | 2.8 | 3.2 | 3.1 | 3.1 | 3.3 | 4.6 | 3.4 | 2.1 | 3.7 | 4.3 | 1.7 | 0.2 | 0.1 |
| | B | 0.8 | 0.8 | 2.5 | 0.6 | 3.1 | 3.1 | 3.0 | 3.3 | 3.1 | 3.5 | 3.5 | 4.5 | 3.6 | 2.4 | 4.1 | 4.3 | 1.4 | 0.2 | 0.2 |
| PO4-P (μmol/l) | S | 0.38 | 0.35 | 0.54 | 0.40 | 0.54 | 0.55 | 0.54 | 0.59 | 0.56 | 0.55 | 0.53 | 0.59 | 0.55 | 0.50 | 0.58 | 0.60 | 0.23 | 0.27 | 0.29 |
| | M | 0.37 | 0.37 | 0.54 | 0.39 | 0.54 | 0.57 | 0.53 | 0.59 | 0.60 | 0.54 | 0.53 | 0.57 | 0.55 | 0.49 | 0.58 | 0.61 | 0.20 | 0.29 | 0.27 |
| | B | 0.35 | 0.39 | 0.57 | 0.43 | 0.55 | 0.58 | 0.55 | 0.60 | 0.57 | 0.58 | 0.55 | 0.58 | 0.56 | 0.53 | 0.57 | 0.60 | 0.29 | 0.29 | 0.31 |
| SiO2-Si (μmol/l) | S | 3.0 | 2.8 | 5.5 | 4.1 | 4.8 | 5.5 | 5.2 | 6.2 | 5.5 | 5.4 | 5.1 | 5.1 | 5.5 | 4.7 | 6.0 | 6.4 | 2.2 | 1.6 | 1.4 |
| | M | 2.9 | 2.8 | 5.4 | 3.6 | 4.7 | 5.5 | 4.8 | 6.1 | 5.6 | 5.2 | 5.3 | 5.0 | 5.4 | 4.7 | 5.9 | 5.3 | 2.2 | 1.6 | 1.3 |
| | B | 2.7 | 3.5 | 5.5 | 3.4 | 5.2 | 5.6 | 5.2 | 6.3 | 5.7 | 5.6 | 5.3 | 5.0 | 5.4 | 4.8 | 6.1 | 5.3 | 2.2 | 2.7 | 1.3 |
| ｸﾛﾛﾌｨﾙa (μg/l) | S | 4.6 | 4.9 | 3.5 | 3.9 | 2.6 | 3.5 | 2.4 | 2.1 | 4.4 | 3.3 | 3.1 | 1.7 | 3.6 | 5.3 | 3.5 | 1.2 | 10.7 | 5.3 | 3.7 |
| | M | 4.7 | 5.6 | 4.6 | 6.0 | 3.0 | 5.4 | 4.8 | 3.2 | 4.4 | 3.0 | 3.5 | 1.3 | 2.9 | 5.9 | 3.0 | 1.1 | 12.0 | 5.6 | 3.7 |
| | B | 5.6 | 6.3 | 5.8 | 8.3 | 2.5 | 5.4 | 6.5 | 3.5 | 5.1 | 4.2 | 4.3 | 1.4 | 3.5 | 6.7 | 3.9 | 1.0 | 12.2 | 11.3 | 5.0 |

＜備考＞　各分析項目のS行は0.5m層、M行は10m層、B行は海底上1m層を示す。ただし、St.H27、H28、H29、H30のM行は5m層を示す。
平成21年度の分析からビーエルテック社製QUAATRO2-HR5CH導入に伴い、栄養塩分析試薬変更（メーカー指定方法に準ずる）。
DO（平成23年3月以降）及び濁度（平成24年4月以降）は、JFEアドバンテック社製RINKO-Profiler（ASTD102)で計測した値。

## 第２表-11　浅海定線調査および播磨灘漁場環境定期調査特殊項目結果表（２月）

| 海域・年月日 | | 播　磨　灘 | | | | | | | | | | | | | | | | | | 令和2年2月3,4日 |
|---|---|---|---|---|---|---|---|---|---|---|---|---|---|---|---|---|---|---|---|---|
| 観測点 St. No | | H01 | H02 | H03 | H04 | H05 | H06 | H07 | H08 | H09 | H10 | H11 | H12 | H13 | H14 | H15 | H27 | H28 | H29 | H30 |
| 観測点 Lat. N | | 34410 | 34430 | 34424 | 34417 | 34370 | 34366 | 34362 | 34359 | 34329 | 34310 | 34256 | 34343 | 34285 | 34230 | 34205 | 34389 | 34436 | 34451 | 34452 |
| 観測点 Long. E | | 134455 | 134398 | 134335 | 134272 | 134500 | 134432 | 134358 | 134298 | 134398 | 134321 | 134344 | 134536 | 134467 | 134398 | 134366 | 134538 | 134474 | 134408 | 134342 |
| 日時 日 | | 3 | 3 | 3 | 3 | 4 | 3 | 3 | 3 | 4 | 4 | 4 | 4 | 4 | 4 | 4 | 4 | 3 | 3 | 3 |
| 日時 時:分 | | 13:27 | 12:46 | 11:44 | 10:53 | 9:40 | 9:32 | 9:56 | 10:17 | 12:49 | 12:05 | 11:43 | 10:05 | 10:35 | 11:02 | 11:22 | 9:24 | 13:41 | 12:34 | 11:58 |
| | S | 9.6 | 9.7 | 9.4 | 9.6 | 8.8 | 8.9 | 8.9 | 9.0 | 9.0 | 9.0 | 9.0 | 8.8 | 8.9 | 9.0 | 9.1 | 8.7 | 10.0 | 9.5 | 10.0 |
| DO | M | 9.6 | 9.6 | 9.3 | 9.5 | 8.9 | 9.0 | 8.9 | 9.3 | 9.1 | 9.1 | 9.0 | 8.9 | 8.9 | 9.0 | 9.1 | 8.7 | 9.8 | 9.8 | 10.1 |
| (mg/l) | B | 9.5 | 9.0 | 9.1 | 9.6 | 8.9 | 8.9 | 8.9 | 9.1 | 9.0 | 8.9 | 8.6 | 8.8 | 8.9 | 8.8 | 8.9 | 8.7 | 9.5 | 9.8 | 9.9 |
| | S | 0.6 | 0.7 | 0.5 | 0.5 | 0.5 | 0.5 | 0.3 | 0.3 | 0.4 | 0.5 | 0.9 | 0.5 | 0.7 | 0.4 | 0.2 | 0.6 | 0.8 | 0.7 | 0.6 |
| 濁度 | M | 0.4 | 0.6 | 0.3 | 0.5 | 0.9 | 0.4 | 0.3 | 0.3 | 0.4 | 0.4 | 0.7 | 0.5 | 0.5 | 0.4 | 0.3 | 0.6 | 1.1 | 0.5 | 0.5 |
| (FTU) | B | 0.4 | 1.3 | 1.7 | 0.4 | 1.0 | 0.4 | 0.8 | 0.4 | 0.3 | 0.7 | 2.8 | 0.6 | 0.8 | 0.8 | 0.5 | 0.6 | 1.5 | 0.5 | 1.0 |
| | S | 7.75 | 7.95 | 7.89 | 7.95 | 7.84 | 7.96 | 7.96 | 7.95 | 7.88 | 7.88 | 7.90 | 7.90 | 7.89 | 7.89 | 7.88 | 7.88 | 7.99 | 8.01 | 8.03 |
| pH | M | 8.03 | 8.04 | 8.05 | 8.06 | 8.01 | 8.05 | 8.02 | 8.02 | 8.01 | 8.03 | 8.03 | 8.03 | 8.03 | 8.03 | 8.03 | 8.02 | 8.06 | 8.07 | 8.07 |
| | B | 8.05 | 8.02 | 8.00 | 8.02 | 8.02 | 8.01 | 8.00 | 7.99 | 8.04 | 8.03 | 8.03 | 8.03 | 8.02 | 8.02 | 8.03 | 8.03 | 8.00 | 8.02 | 8.03 |
| | S | 0.2 | 0.3 | 0.3 | 0.1 | 1.3 | 0.5 | 0.7 | 0.6 | 0.6 | 0.7 | 0.7 | 1.1 | 0.8 | 0.8 | 0.5 | 1.8 | 0.2 | 0.3 | 1.5 |
| NH4-N | M | 0.2 | 0.2 | 0.3 | 0.1 | 1.1 | 0.7 | 0.7 | 0.7 | 0.6 | 0.7 | 0.7 | 1.0 | 0.8 | 0.8 | 0.5 | 1.8 | 0.1 | 0.1 | 1.2 |
| (μmol/l) | B | 0.1 | 0.5 | 0.4 | 0.1 | 1.1 | 0.5 | 0.7 | 0.6 | 0.6 | 0.8 | 1.0 | 1.0 | 0.9 | 0.9 | 0.6 | 1.7 | 0.3 | 0.1 | 0.0 |
| | S | 0.39 | 0.28 | 0.44 | 0.20 | 0.57 | 0.69 | 0.72 | 0.56 | 0.57 | 0.54 | 0.57 | 0.61 | 0.56 | 0.54 | 0.46 | 0.60 | 0.26 | 0.20 | 0.25 |
| NO2-N | M | 0.16 | 0.19 | 0.29 | 0.06 | 0.52 | 0.49 | 0.55 | 0.41 | 0.57 | 0.55 | 0.59 | 0.57 | 0.54 | 0.53 | 0.44 | 0.60 | 0.18 | 0.12 | 0.18 |
| (μmol/l) | B | 0.15 | 0.30 | 0.36 | 0.06 | 0.52 | 0.49 | 0.54 | 0.43 | 0.57 | 0.62 | 0.75 | 0.58 | 0.55 | 0.58 | 0.55 | 0.60 | 0.20 | 0.12 | 0.07 |
| | S | 0.2 | 0.2 | 0.5 | 0.1 | 2.1 | 1.6 | 1.2 | 1.0 | 1.8 | 1.2 | 1.5 | 2.1 | 1.8 | 1.7 | 1.1 | 2.6 | 0.3 | 0.2 | 1.0 |
| NO3-N | M | 0.0 | 0.1 | 0.4 | 0.0 | 2.0 | 1.5 | 1.1 | 0.9 | 1.8 | 1.2 | 1.4 | 2.1 | 1.8 | 1.7 | 1.1 | 2.3 | 0.2 | 0.1 | 0.5 |
| (μmol/l) | B | 0.0 | 0.4 | 0.6 | 0.0 | 2.0 | 1.5 | 1.1 | 0.9 | 1.8 | 1.4 | 1.8 | 2.1 | 1.8 | 1.6 | 1.4 | 2.3 | 0.2 | 0.0 | 0.0 |
| | S | 0.8 | 0.7 | 1.2 | 0.5 | 3.9 | 2.8 | 2.6 | 2.2 | 3.0 | 2.5 | 2.8 | 3.8 | 3.1 | 3.1 | 2.1 | 5.0 | 0.8 | 0.7 | 2.8 |
| aDIN | M | 0.4 | 0.6 | 1.0 | 0.2 | 3.6 | 2.7 | 2.3 | 2.0 | 2.9 | 2.4 | 2.7 | 3.7 | 3.1 | 3.0 | 2.0 | 4.8 | 0.5 | 0.3 | 1.9 |
| (μmol/l) | B | 0.3 | 1.3 | 1.4 | 0.2 | 3.6 | 2.5 | 2.3 | 1.9 | 2.9 | 2.8 | 3.6 | 3.7 | 3.2 | 3.0 | 2.6 | 4.6 | 0.7 | 0.2 | 0.2 |
| | S | 0.35 | 0.37 | 0.42 | 0.34 | 0.52 | 0.51 | 0.54 | 0.53 | 0.49 | 0.52 | 0.50 | 0.51 | 0.50 | 0.51 | 0.49 | 0.53 | 0.32 | 0.40 | 0.35 |
| PO4-P | M | 0.35 | 0.37 | 0.42 | 0.33 | 0.51 | 0.50 | 0.52 | 0.51 | 0.49 | 0.54 | 0.51 | 0.49 | 0.49 | 0.52 | 0.48 | 0.53 | 0.33 | 0.34 | 0.33 |
| (μmol/l) | B | 0.35 | 0.44 | 0.45 | 0.35 | 0.50 | 0.49 | 0.53 | 0.52 | 0.48 | 0.51 | 0.57 | 0.51 | 0.51 | 0.53 | 0.50 | 0.52 | 0.40 | 0.34 | 0.33 |
| | S | 2.1 | 2.1 | 5.2 | 1.9 | 4.4 | 5.0 | 5.9 | 5.8 | 5.5 | 5.5 | 5.4 | 4.5 | 4.7 | 5.5 | 5.1 | 5.7 | 3.2 | 3.0 | 4.9 |
| SiO2-Si | M | 2.3 | 2.3 | 3.6 | 2.0 | 4.5 | 5.7 | 5.8 | 5.9 | 5.7 | 5.5 | 5.4 | 4.4 | 4.7 | 5.5 | 5.1 | 4.8 | 2.9 | 3.2 | 3.2 |
| (μmol/l) | B | 2.2 | 4.0 | 6.3 | 2.1 | 4.2 | 5.3 | 5.7 | 6.2 | 5.6 | 5.5 | 7.1 | 4.3 | 4.9 | 7.3 | 5.6 | 4.6 | 3.8 | 2.2 | 1.7 |
| | S | 2.1 | 3.0 | 1.5 | 1.0 | 0.8 | 0.9 | 0.7 | 0.8 | 0.9 | 0.3 | 0.6 | 0.8 | 0.8 | 1.1 | 0.6 | 0.6 | 5.6 | 4.7 | 5.5 |
| ｸﾛﾛﾌｨﾙa | M | 3.4 | 2.9 | 2.0 | 1.6 | 0.8 | 1.1 | 0.7 | 1.3 | 1.2 | 1.1 | 1.6 | 0.8 | 0.9 | 1.8 | 1.5 | 0.7 | 6.0 | 4.3 | 5.8 |
| (μg/l) | B | 3.5 | 4.4 | 2.0 | 1.9 | 0.8 | 1.1 | 0.8 | 1.4 | 1.0 | 1.3 | 1.6 | 0.7 | 0.8 | 2.7 | 1.7 | 0.7 | 10.7 | 4.5 | 5.2 |

＜備考＞　各分析項目のS行は0.5m層、M行は10m層、B行は海底上1m層を示す。ただし、St.H27、H28、H29、H30のM行は5m層を示す。
平成21年度の分析からビーエルテック社製QUAATRO2-HR5CH導入に伴い、栄養塩分析試薬変更（メーカー指定方法に準ずる）。
DO（平成23年3月以降）及び濁度（平成24年4月以降）は、JFEアドバンテック社製RINKO-Profiler（ASTD102)で計測した値。

## 第２表-12　浅海定線調査および播磨灘漁場環境定期調査特殊項目結果表（３月）

| 海域・年月日 | | 播　磨　灘 | | | | | | | | | | | | | | | | | | 令和2年3月2,3日 |
|---|---|---|---|---|---|---|---|---|---|---|---|---|---|---|---|---|---|---|---|---|
| 観測点 St. No | | H01 | H02 | H03 | H04 | H05 | H06 | H07 | H08 | H09 | H10 | H11 | H12 | H13 | H14 | H15 | H27 | H28 | H29 | H30 |
| 観測点 Lat. N | | 34410 | 34430 | 34424 | 34417 | 34370 | 34366 | 34362 | 34359 | 34329 | 34310 | 34256 | 34343 | 34285 | 34230 | 34205 | 34389 | 34436 | 34451 | 34452 |
| 観測点 Long. E | | 134455 | 134398 | 134335 | 134272 | 134500 | 134432 | 134358 | 134298 | 134398 | 134321 | 134344 | 134536 | 134467 | 134398 | 134366 | 134538 | 134474 | 134408 | 134342 |
| 日時 日 | | 2 | 2 | 2 | 2 | 3 | 2 | 2 | 2 | 3 | 3 | 3 | 3 | 3 | 3 | 3 | 3 | 2 | 2 | 2 |
| 日時 時:分 | | 12:58 | 12:30 | 11:35 | 10:45 | 12:36 | 9:28 | 9:51 | 10:10 | 9:29 | 9:54 | 10:24 | 11:59 | 11:30 | 11:02 | 10:45 | 13:00 | 13:11 | 12:19 | 11:49 |
| | S | 9.6 | 10.1 | 9.8 | 10.0 | 9.1 | 9.1 | 9.4 | 9.3 | 9.2 | 9.3 | 9.2 | 9.1 | 9.1 | 9.4 | 9.2 | 8.9 | 9.6 | 9.6 | 10.6 |
| DO | M | 9.7 | 10.0 | 9.8 | 10.0 | 9.3 | 9.9 | 9.5 | 9.4 | 9.2 | 9.5 | 9.2 | 9.2 | 9.1 | 9.4 | 9.2 | 9.0 | 9.5 | 10.1 | 10.6 |
| (mg/l) | B | 9.3 | 9.3 | 9.4 | 9.8 | 9.4 | 9.5 | 9.1 | 9.0 | 9.2 | 9.6 | 9.0 | 9.1 | 8.8 | 9.2 | 9.1 | 9.0 | 9.5 | 9.4 | 9.8 |
| | S | 0.3 | 0.2 | 0.2 | 0.5 | 0.3 | 0.5 | 0.2 | 0.8 | 0.6 | 0.3 | 0.1 | 0.4 | 0.4 | 0.2 | 1.1 | 0.6 | 0.6 | 1.8 | 0.4 |
| 濁度 | M | 0.3 | 0.1 | 0.2 | 0.5 | 0.3 | 0.5 | 0.2 | 0.2 | 0.3 | 0.3 | 0.4 | 0.5 | 0.3 | 0.5 | 0.2 | 0.4 | 1.1 | 0.3 | 0.4 |
| (FTU) | B | 0.4 | 1.4 | 0.6 | 1.2 | 0.3 | 0.6 | 0.4 | 0.7 | 0.4 | 0.6 | 0.6 | 0.4 | 0.7 | 0.5 | 0.4 | 0.5 | 0.9 | 0.8 | 1.0 |
| | S | 8.06 | 8.12 | 8.11 | 8.12 | 7.88 | 8.10 | 8.10 | 8.09 | 7.89 | 7.91 | 7.93 | 7.92 | 7.90 | 7.89 | 7.91 | 7.92 | 8.10 | 8.02 | 8.11 |
| pH | M | 8.09 | 8.11 | 8.12 | 8.10 | 8.04 | 8.09 | 8.09 | 8.07 | 8.04 | 7.98 | 8.03 | 8.05 | 8.06 | 8.06 | 8.06 | 8.07 | 8.04 | 8.06 | 8.04 |
| | B | 8.07 | 8.04 | 8.06 | 8.05 | 8.06 | 8.03 | 8.04 | 8.03 | 8.06 | 7.97 | 8.03 | 8.05 | 8.04 | 8.05 | 8.04 | 8.06 | 7.98 | 8.01 | 8.02 |
| | S | 0.4 | 0.1 | 0.1 | 0.1 | 0.6 | 0.3 | 0.2 | 0.3 | 0.3 | 0.4 | 0.5 | 0.5 | 0.5 | 0.2 | 0.3 | 0.8 | 0.5 | 0.1 | 0.1 |
| NH4-N | M | 0.3 | 0.1 | 0.1 | 0.1 | 0.4 | 0.4 | 0.2 | 0.3 | 0.3 | 0.4 | 0.4 | 0.5 | 0.5 | 0.2 | 0.4 | 0.8 | 0.8 | 0.1 | 0.1 |
| (μmol/l) | B | 0.2 | 0.2 | 0.2 | 0.1 | 0.1 | 0.3 | 0.4 | 0.4 | 0.3 | 0.5 | 0.6 | 0.3 | 0.8 | 0.4 | 0.4 | 0.9 | 0.1 | 0.1 | 0.1 |
| | S | 0.12 | 0.14 | 0.15 | 0.15 | 0.24 | 0.22 | 0.15 | 0.16 | 0.16 | 0.16 | 0.23 | 0.24 | 0.22 | 0.13 | 0.22 | 0.34 | 0.07 | 0.13 | 0.15 |
| NO2-N | M | 0.13 | 0.15 | 0.14 | 0.22 | 0.16 | 0.21 | 0.16 | 0.26 | 0.17 | 0.15 | 0.22 | 0.21 | 0.21 | 0.12 | 0.24 | 0.32 | 0.10 | 0.04 | 0.06 |
| (μmol/l) | B | 0.08 | 0.05 | 0.06 | 0.04 | 0.08 | 0.12 | 0.19 | 0.15 | 0.17 | 0.17 | 0.25 | 0.20 | 0.28 | 0.19 | 0.26 | 0.34 | 0.06 | 0.05 | 0.05 |
| | S | 0.2 | 0.1 | 0.1 | 0.1 | 1.1 | 0.7 | 0.3 | 0.3 | 0.8 | 0.4 | 0.6 | 1.0 | 1.0 | 0.3 | 0.7 | 1.2 | 0.4 | 0.1 | 0.2 |
| NO3-N | M | 0.2 | 0.1 | 0.0 | 0.1 | 0.6 | 0.6 | 0.4 | 0.3 | 0.7 | 0.5 | 0.6 | 1.0 | 0.9 | 0.3 | 0.7 | 1.2 | 0.4 | 0.0 | 0.0 |
| (μmol/l) | B | 0.3 | 0.1 | 0.2 | 0.0 | 0.2 | 0.3 | 0.5 | 0.4 | 0.7 | 0.5 | 0.8 | 0.9 | 0.9 | 0.6 | 0.8 | 1.3 | 0.1 | 0.1 | 0.0 |
| | S | 0.8 | 0.3 | 0.3 | 0.3 | 2.0 | 1.2 | 0.7 | 0.7 | 1.2 | 0.9 | 1.4 | 1.8 | 1.6 | 0.6 | 1.2 | 2.4 | 0.9 | 0.4 | 0.5 |
| aDIN | M | 0.6 | 0.3 | 0.3 | 0.4 | 1.2 | 1.3 | 0.7 | 0.8 | 1.1 | 1.0 | 1.3 | 1.6 | 1.6 | 0.6 | 1.3 | 2.4 | 1.4 | 0.2 | 0.2 |
| (μmol/l) | B | 0.5 | 0.4 | 0.4 | 0.2 | 0.4 | 0.7 | 1.1 | 1.0 | 1.1 | 1.2 | 1.6 | 1.4 | 2.0 | 1.1 | 1.5 | 2.5 | 0.3 | 0.2 | 0.1 |
| | S | 0.28 | 0.18 | 0.24 | 0.22 | 0.38 | 0.38 | 0.34 | 0.32 | 0.38 | 0.34 | 0.37 | 0.39 | 0.39 | 0.33 | 0.36 | 0.39 | 0.28 | 0.31 | 0.16 |
| PO4-P | M | 0.33 | 0.22 | 0.26 | 0.24 | 0.39 | 0.39 | 0.35 | 0.34 | 0.37 | 0.32 | 0.36 | 0.40 | 0.39 | 0.33 | 0.38 | 0.38 | 0.29 | 0.22 | 0.15 |
| (μmol/l) | B | 0.33 | 0.31 | 0.29 | 0.26 | 0.32 | 0.31 | 0.34 | 0.37 | 0.37 | 0.35 | 0.38 | 0.39 | 0.44 | 0.34 | 0.36 | 0.39 | 0.27 | 0.29 | 0.28 |
| | S | 4.4 | 2.1 | 2.9 | 2.5 | 4.1 | 6.1 | 5.9 | 4.7 | 5.7 | 4.8 | 5.4 | 4.3 | 4.6 | 5.2 | 5.4 | 3.8 | 5.4 | 3.6 | 6.0 |
| SiO2-Si | M | 4.4 | 2.3 | 3.1 | 2.4 | 4.1 | 6.0 | 5.6 | 4.5 | 5.4 | 4.7 | 5.3 | 4.3 | 4.4 | 5.2 | 5.4 | 3.6 | 5.5 | 2.4 | 3.1 |
| (μmol/l) | B | 5.0 | 4.7 | 5.4 | 5.1 | 4.3 | 5.1 | 5.6 | 6.0 | 5.6 | 5.2 | 6.0 | 4.4 | 6.8 | 5.4 | 5.7 | 3.6 | 5.5 | 5.1 | 5.1 |
| | S | 1.2 | 0.5 | 0.6 | 1.3 | 0.8 | 1.8 | 0.8 | 0.7 | 1.6 | 1.6 | 1.1 | 1.1 | 0.9 | 0.6 | 1.3 | 0.7 | 2.0 | 4.2 | 4.0 |
| ｸﾛﾛﾌｨﾙa | M | 4.1 | 0.8 | 1.2 | 3.4 | 2.1 | 2.7 | 1.1 | 3.1 | 2.2 | 3.4 | 2.9 | 1.8 | 1.9 | 2.2 | 1.6 | 0.7 | 4.2 | 4.6 | 4.8 |
| (μg/l) | B | 3.5 | 6.4 | 3.3 | 3.4 | 2.2 | 5.5 | 3.2 | 6.2 | 1.9 | 4.3 | 3.1 | 1.5 | 1.5 | 2.9 | 1.8 | 0.6 | 5.3 | 9.9 | 10.7 |

＜備考＞　各分析項目のS行は0.5m層、M行は10m層、B行は海底上1m層を示す。ただし、St.H27、H28、H29、H30のM行は5m層を示す。
平成21年度の分析からビーエルテック社製QUAATRO2-HR5CH導入に伴い、栄養塩分析試薬変更（メーカー指定方法に準ずる）。
DO（平成23年3月以降）及び濁度（平成24年4月以降）は、JFEアドバンテック社製RINKO-Profiler（ASTD102)で計測した値。

## （2）定置観測

### 第１表－1　南二見定置観測結果表（日平均水温）

| DATE | 4月 | 5月 | 6月 | 7月 | 8月 | 9月 | 10月 | 11月 | 12月 | 1月 | 2月 | 3月 |
|---|---|---|---|---|---|---|---|---|---|---|---|---|
| 1 | 11.7 | 13.8 | 18.9 | 22.4 | 26.0 | 26.7 | 25.8 | 22.2 | 16.5 | 13.1 | 11.0 | 10.7 |
| 2 | 11.5 | 14.2 | 19.0 | 22.4 | 26.2 | 26.8 | 25.8 | 22.0 | 16.5 | 12.9 | 11.0 | 10.8 |
| 3 | 11.6 | 14.7 | 19.2 | 22.2 | 26.4 | 27.1 | 25.5 | 21.8 | 15.9 | 12.9 | 11.0 | 10.9 |
| 4 | 11.8 | 15.1 | 19.6 | 22.3 | 26.6 | 27.5 | 25.5 | 21.6 | 15.4 | 12.9 | 11.0 | 10.9 |
| 5 | 12.0 | 15.4 | 19.9 | 22.4 | 26.7 | 27.4 | 25.4 | 21.3 | 15.4 | 12.7 | 11.0 | 10.8 |
| 6 | 12.3 | 15.8 | 20.1 | 22.2 | 26.4 | 27.4 | 25.3 | 21.0 | 15.1 | 12.6 | 10.7 | 10.8 |
| 7 | 12.6 | 15.7 | 20.1 | 22.2 | 26.8 | 27.5 | 25.1 | 20.8 | 14.8 | 12.5 | 10.5 | 10.9 |
| 8 | 12.8 | 15.7 | 20.0 | 22.5 | 27.3 | 27.7 | 25.1 | 20.6 | 14.8 | 12.8 | 10.7 | 11.1 |
| 9 | 12.8 | 15.8 | 19.9 | 22.6 | 27.5 | 27.9 | 24.8 | 20.3 | 14.7 | 12.6 | 10.6 | 11.1 |
| 10 | 12.7 | 15.9 | 20.0 | 22.9 | 27.4 | 27.9 | 24.5 | 20.2 | 14.8 | 12.4 | 10.5 | 11.4 |
| 11 | 12.5 | 16.2 | 20.1 | 23.1 | 27.4 | 27.7 | 24.6 | 20.0 | 14.8 | 12.3 | 10.4 | 11.3 |
| 12 | 12.4 | 16.3 | 20.2 | 23.3 | 27.6 | 27.1 | 24.3 | 19.9 | 14.8 | 12.3 | 10.5 | 11.3 |
| 13 | 12.5 | 16.4 | 20.4 | 23.4 | 27.5 | 26.4 | 23.9 | 19.7 | 14.5 | 12.0 | 10.9 | 11.5 |
| 14 | 12.7 | 16.5 | 20.7 | 23.2 | 27.0 | 26.4 | 23.7 | 19.6 | 14.4 | 11.7 | 11.0 | 11.5 |
| 15 | 12.7 | 16.6 | 20.5 | 23.3 | 26.4 | 26.7 | 23.6 | 19.2 | 14.4 | 11.6 | 11.0 | 11.3 |
| 16 | 12.7 | 17.0 | 20.2 | 23.3 | 26.3 | 26.8 | 23.3 | 19.1 | 14.2 | 11.6 | 11.1 | 11.2 |
| 17 | 12.9 | 17.3 | 20.4 | 23.7 | 26.6 | 26.7 | 23.0 | 19.2 | 14.3 | 11.6 | 10.9 | 11.1 |
| 18 | 13.2 | 17.6 | 20.5 | 23.8 | 26.9 | 26.5 | 22.9 | 19.1 | 14.3 | 11.6 | 10.2 | 11.5 |
| 19 | 13.4 | 17.7 | 20.6 | 23.6 | 26.9 | 26.2 | 23.0 | 18.9 | 14.1 | 11.5 | 10.2 | 11.8 |
| 20 | 13.4 | 17.8 | 20.9 | 23.7 | 26.9 | 25.9 | 23.0 | 18.3 | 14.1 | 11.5 | 10.3 | 11.9 |
| 21 | 13.7 | 17.8 | 21.2 | 23.9 | 27.2 | 25.7 | 22.7 | 18.0 | 14.0 | 11.4 | 10.5 | 12.1 |
| 22 | 14.0 | 17.8 | 21.3 | 24.0 | 27.6 | 25.5 | 22.6 | 17.5 | 13.8 | 11.4 | 10.6 | 12.2 |
| 23 | 14.1 | 17.9 | 21.3 | 24.3 | 27.7 | 25.7 | 22.8 | 18.0 | 13.8 | 11.6 | 10.5 | 12.2 |
| 24 | 14.0 | 18.2 | 21.2 | 24.9 | 27.8 | 25.6 | 22.7 | 18.1 | 13.8 | 11.8 | 10.6 | 12.1 |
| 25 | 14.1 | 18.4 | 21.5 | 25.2 | 27.7 | 25.5 | 22.3 | 18.2 | 13.8 | 11.6 | 10.7 | 12.1 |
| 26 | 14.2 | 18.6 | 21.6 | 25.4 | 27.6 | 25.4 | 22.5 | 17.9 | 13.8 | 11.6 | 10.8 | 12.3 |
| 27 | 14.0 | 18.6 | 21.6 | 25.2 | 27.3 | 25.4 | 22.6 | 17.8 | 13.5 | 11.5 | 10.7 | 12.5 |
| 28 | 13.6 | 18.7 | 22.0 | 25.2 | 26.9 | 25.5 | 22.5 | 17.6 | 13.4 | 11.5 | 10.6 | 12.6 |
| 29 | 13.6 | 18.7 | 22.3 | 25.4 | 27.0 | 25.6 | 22.3 | 17.1 | 13.3 | 11.6 | 10.6 | 12.3 |
| 30 | 13.7 | 18.7 | 22.3 | 25.7 | 26.9 | 25.7 | 22.3 | 16.7 | 13.4 | 11.3 | | 12.2 |
| 31 | | 18.7 | | 25.8 | 26.8 | | 22.2 | | 13.5 | 11.1 | | 12.3 |
| 上旬 | 12.2 | 15.2 | 19.7 | 22.4 | 26.7 | 27.4 | 25.3 | 21.2 | 15.4 | 12.7 | 10.8 | 10.9 |
| 中旬 | 12.8 | 16.9 | 20.4 | 23.4 | 27.0 | 26.6 | 23.5 | 19.3 | 14.4 | 11.8 | 10.6 | 11.4 |
| 下旬 | 13.9 | 18.4 | 21.6 | 25.0 | 27.3 | 25.5 | 22.5 | 17.7 | 13.6 | 11.5 | 10.6 | 12.2 |
| 月 | 13.0 | 16.9 | 20.6 | 23.7 | 27.0 | 26.5 | 23.7 | 19.4 | 14.4 | 12.0 | 10.7 | 11.6 |

### 第１表－2　南二見定置観測結果表（日平均塩分）

| DATE | 4月 | 5月 | 6月 | 7月 | 8月 | 9月 | 10月 | 11月 | 12月 | 1月 | 2月 | 3月 |
|---|---|---|---|---|---|---|---|---|---|---|---|---|
| 1 | 31.59 | 31.72 | 31.83 | 31.27 | 31.37 | 30.96 | 31.59 | 31.33 | 31.41 | 31.53 | 31.75 | 31.87 |
| 2 | 31.60 | 31.71 | 31.86 | 31.23 | 31.45 | 31.10 | 31.57 | 31.28 | 31.25 | 31.56 | 31.77 | 31.93 |
| 3 | 31.67 | 31.56 | 31.94 | 31.32 | 31.52 | 31.13 | 31.49 | 31.31 | 31.18 | 31.60 | 31.84 | 31.95 |
| 4 | 31.72 | 31.57 | 31.95 | 31.51 | 31.56 | 31.10 | 31.39 | 31.31 | 31.12 | 31.62 | 31.88 | 31.93 |
| 5 | 31.75 | 31.65 | 31.99 | 31.64 | 31.61 | 31.19 | 31.34 | 31.33 | 31.20 | 31.61 | 31.93 | 31.89 |
| 6 | 31.75 | 31.66 | 32.00 | 31.81 | 31.70 | 31.24 | 31.45 | 31.35 | 31.23 | 31.66 | 31.89 | 31.86 |
| 7 | 31.77 | 31.71 | 31.52 | 31.87 | 31.65 | 31.31 | 31.53 | 31.36 | 31.26 | 31.68 | 31.92 | 31.91 |
| 8 | 31.71 | 31.76 | 31.77 | 31.84 | 31.67 | 31.35 | 31.50 | 31.36 | 31.30 | 31.71 | 31.98 | 31.90 |
| 9 | 31.67 | 31.80 | 31.95 | 31.74 | 31.70 | 31.34 | 31.45 | 31.35 | 31.32 | 31.62 | 32.01 | 31.92 |
| 10 | 31.64 | 31.88 | 32.00 | 31.62 | 31.70 | 31.32 | 31.45 | 31.35 | 31.42 | 31.62 | 32.06 | 31.84 |
| 11 | 31.64 | 31.91 | 31.99 | 31.58 | 31.71 | 31.33 | 31.47 | 31.35 | 31.49 | 31.65 | 32.01 | 31.82 |
| 12 | 31.73 | 31.95 | 31.92 | 30.13 | 31.68 | 31.35 | 31.42 | 31.33 | 31.54 | 31.72 | 32.00 | 31.64 |
| 13 | 31.77 | 31.93 | 31.92 | 31.58 | 31.69 | 31.49 | 31.25 | 31.28 | 31.44 | 31.67 | 31.87 | 31.69 |
| 14 | 31.66 | 31.93 | 31.93 | 31.75 | 31.69 | 31.49 | 31.37 | 31.27 | 31.49 | 31.65 | 31.96 | 31.76 |
| 15 | 31.54 | 31.90 | 31.84 | 31.73 | 31.37 | 31.39 | 31.44 | 31.22 | 31.50 | 31.64 | 32.02 | 31.81 |
| 16 | 31.60 | 31.84 | 31.52 | 31.86 | 30.74 | 31.36 | 31.47 | 31.29 | 31.50 | 31.64 | 32.00 | 30.45 |
| 17 | 31.68 | 31.83 | 31.44 | 31.77 | 31.07 | 31.45 | 31.52 | 31.30 | 31.55 | 31.65 | 31.93 | 31.74 |
| 18 | 31.65 | 31.82 | 31.66 | 31.65 | 31.06 | 31.53 | 31.53 | 31.34 | 31.50 | 31.69 | 31.64 | 31.78 |
| 19 | 31.62 | 31.88 | 31.78 | 31.24 | 31.15 | 31.53 | 31.11 | 31.28 | 31.48 | 31.69 | 31.54 | 31.80 |
| 20 | 31.66 | 31.93 | 31.80 | 31.28 | 31.22 | 31.53 | 31.30 | 31.15 | 31.50 | 31.71 | 31.64 | 31.85 |
| 21 | 31.71 | 31.65 | 31.82 | 31.44 | 31.19 | 31.43 | 31.42 | 31.19 | 31.54 | 31.69 | 31.78 | 31.72 |
| 22 | 31.72 | 31.75 | 31.84 | 31.41 | 31.10 | 31.48 | 31.45 | 30.01 | 31.54 | 31.75 | 31.83 | 31.79 |
| 23 | 31.73 | 31.86 | 31.92 | 31.38 | 30.97 | 31.44 | 31.45 | 31.37 | 31.56 | 31.57 | 31.78 | 31.86 |
| 24 | 31.71 | 31.92 | 31.94 | 31.40 | 30.96 | 31.44 | 31.48 | 31.38 | 31.61 | 31.67 | 31.75 | 31.89 |
| 25 | 31.70 | 31.92 | 31.90 | 31.49 | 30.73 | 31.51 | 31.04 | 31.39 | 31.69 | 31.76 | 31.82 | 31.89 |
| 26 | 31.74 | 31.91 | 31.86 | 31.42 | 30.88 | 31.61 | 31.17 | 31.42 | 31.70 | 31.81 | 31.82 | 31.89 |
| 27 | 31.77 | 31.91 | 31.31 | 31.17 | 31.05 | 31.63 | 31.33 | 31.46 | 31.60 | 31.82 | 31.88 | 31.76 |
| 28 | 31.85 | 31.84 | 31.50 | 31.27 | 31.04 | 31.62 | 31.27 | 31.51 | 31.61 | 31.89 | 31.92 | 31.80 |
| 29 | 31.85 | 31.77 | 31.64 | 31.32 | 31.02 | 31.58 | 31.29 | 31.46 | 31.66 | 30.50 | 31.90 | 31.83 |
| 30 | 31.75 | 31.83 | 31.47 | 31.29 | 30.95 | 31.57 | 31.29 | 31.41 | 31.57 | 31.73 | | 31.86 |
| 31 | | 31.82 | | 31.32 | 30.96 | | 31.30 | | 31.62 | 31.73 | | 31.90 |
| 上旬 | 31.69 | 31.70 | 31.88 | 31.59 | 31.59 | 31.20 | 31.48 | 31.33 | 31.27 | 31.62 | 31.90 | 31.90 |
| 中旬 | 31.66 | 31.89 | 31.78 | 31.46 | 31.34 | 31.45 | 31.39 | 31.28 | 31.50 | 31.67 | 31.86 | 31.63 |
| 下旬 | 31.75 | 31.83 | 31.72 | 31.36 | 30.99 | 31.53 | 31.32 | 31.26 | 31.61 | 31.63 | 31.83 | 31.84 |
| 月 | 31.70 | 31.81 | 31.79 | 31.46 | 31.30 | 31.39 | 31.39 | 31.29 | 31.46 | 31.64 | 31.87 | 31.79 |

## 養鱒地区水量水質調査

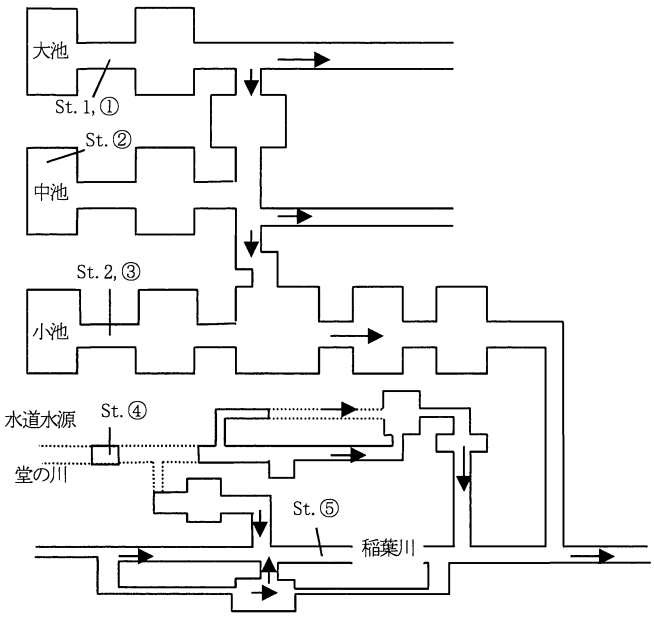


St. 1, 2　水量調査定点
St. ①～⑤　水質調査定点

第1図　調査定点

### 第1表　令和元年度養鱒地区(豊岡市日高町十戸)水量調査結果

| 調査日 | 2019/4/25 | | 2019/5/27 | | 2019/6/26 | | 2019/7/25 | |
|---|---|---|---|---|---|---|---|---|
| 天候 | 曇り | | 晴れ | | 晴れ | | 晴れ | |
| 定点 | 1 | 3 | 1 | 3 | 1 | 3 | 1 | 3 |
| 時刻 | 11:40 | 12:06 | 10:25 | 11:00 | 10:26 | 10:42 | 10:02 | 10:24 |
| 流速 (cm/秒) | 73.0 | 62.8 | 63.3 | 85.0 | 72.1 | 97.0 | 77.3 | 86.7 |
| 水深 (cm) | 12.5 | 26.5 | 11.5 | 29.0 | 14.5 | 27.0 | 12.5 | 29.0 |
| 幅 (cm) | 45 | 170 | 45 | 170 | 45 | 170 | 45 | 170 |
| 水量 (L/秒) | 41 | 283 | 33 | 419 | 47 | 445 | 43 | 427 |

| 調査日 | 2019/8/26 | | 2019/9/25 | | 2019/10/21 | | 2019/11/25 | |
|---|---|---|---|---|---|---|---|---|
| 天候 | 晴れ | | 晴れ | | 曇り | | 雨 | |
| 定点 | 1 | 3 | 1 | 3 | 1 | 3 | 1 | 3 |
| 時刻 | 11:00 | 11:20 | 10:20 | 10:45 | 10:30 | 11:00 | 10:15 | 10:43 |
| 流速 (cm/秒) | 75.5 | 64.7 | 64.1 | 76.3 | 63.6 | 76.3 | 53.0 | 60.0 |
| 水深 (cm) | 13.0 | 25.0 | 12.0 | 21.0 | 13.0 | 25.5 | 12.0 | 20.0 |
| 幅 (cm) | 45 | 170 | 45 | 170 | 45 | 170 | 45 | 170 |
| 水量 (L/秒) | 44 | 275 | 35 | 272 | 37 | 331 | 29 | 204 |

| 調査日 | 2019/12/18 | | 2020/1/28 | | 2020/2/26 | | 2020/3/25 | |
|---|---|---|---|---|---|---|---|---|
| 天候 | 雨 | | 曇り | | 曇り | | 晴れ | |
| 定点 | 1 | 3 | 1 | 3 | 1 | 3 | 1 | 3 |
| 時刻 | 10:12 | 10:53 | 10:12 | 10:30 | 10:35 | 10:57 | 10:18 | 10:46 |
| 流速 (cm/秒) | 68.8 | 70.4 | 68.5 | 65.1 | 69.6 | 84.6 | 82.0 | 74.0 |
| 水深 (cm) | 14.0 | 21.0 | 15.0 | 20.5 | 17.5 | 24.0 | 13.0 | 26.5 |
| 幅 (cm) | 45 | 170 | 45 | 170 | 45 | 170 | 45 | 170 |
| 水量 (L/秒) | 43 | 251 | 46 | 227 | 55 | 345 | 48 | 333 |

定点1：大池出口　　定点2：小池出口

第２表　令和元年度養鱒地区（豊岡市日高町十戸）水質調査結果

| 調査日 | 2019/4/25 | | | | | 2019/5/27 | | | | |
|---|---|---|---|---|---|---|---|---|---|---|
| 天候 | 曇り | | | | | 晴れ | | | | |
| 定点 | 1 | 2 | 3 | 4 | 5 | 1 | 2 | 3 | 4 | 5 |
| 時刻 | 11:40 | 11:56 | 12:06 | 12:15 | 12:20 | 10:25 | 10:40 | 11:00 | 11:13 | 11:19 |
| 水温　℃ | 13.8 | 13.4 | 13.2 | 13.0 | 14.1 | 16.3 | 14.6 | 14.5 | 14.1 | 17.0 |
| pH | 7.14 | 7.10 | 7.11 | 7.12 | 7.15 | 7.13 | 7.03 | 7.06 | 7.19 | 7.19 |

| 調査日 | 2019/6/26 | | | | | 2019/7/25 | | | | |
|---|---|---|---|---|---|---|---|---|---|---|
| 天候 | 晴れ | | | | | 晴れ | | | | |
| 定点 | 1 | 2 | 3 | 4 | 5 | 1 | 2 | 3 | 4 | 5 |
| 時刻 | 10:26 | 10:29 | 10:42 | 10:56 | 11:03 | 10:02 | 10:13 | 10:24 | 10:31 | 10:37 |
| 水温　℃ | 15.9 | 14.5 | 15.2 | 14.7 | 17.5 | 16.6 | 14.8 | 15.7 | 15.2 | 19.7 |
| pH | 7.15 | 7.04 | 7.22 | 7.28 | 7.18 | 7.11 | 7.13 | 7.12 | 7.15 | 7.17 |

| 調査日 | 2019/8/26 | | | | | 2019/9/25 | | | | |
|---|---|---|---|---|---|---|---|---|---|---|
| 天候 | 晴れ | | | | | 晴れ | | | | |
| 定点 | 1 | 2 | 3 | 4 | 5 | 1 | 2 | 3 | 4 | 5 |
| 時刻 | 11:00 | 11:11 | 11:20 | 11:28 | 11:34 | 10:20 | 10:34 | 10:45 | 10:57 | 11:06 |
| 水温　℃ | 17.0 | 15.0 | 16.3 | 16.3 | 19.3 | 15.9 | 15.0 | 15.8 | 15.3 | 17.3 |
| pH | 7.11 | 7.11 | 7.11 | 7.19 | 7.05 | 7.59 | 7.51 | 7.38 | 7.30 | 7.62 |

| 調査日 | 2019/10/21 | | | | | 2019/11/25 | | | | |
|---|---|---|---|---|---|---|---|---|---|---|
| 天候 | 曇り | | | | | 雨 | | | | |
| 定点 | 1 | 2 | 3 | 4 | 5 | 1 | 2 | 3 | 4 | 5 |
| 時刻 | 10:30 | 10:50 | 11:00 | 11:04 | 11:08 | 10:15 | 10:34 | 10:43 | 10:51 | 10:56 |
| 水温　℃ | 14.3 | 14.2 | 14.8 | 14.9 | 14.4 | 13.2 | 13.5 | 13.7 | 14.0 | 12.2 |
| pH | 7.27 | 7.30 | 7.34 | 7.36 | 7.59 | 6.35 | 7.06 | 7.15 | 7.07 | 7.37 |

| 調査日 | 2019/12/18 | | | | | 2020/1/28 | | | | |
|---|---|---|---|---|---|---|---|---|---|---|
| 天候 | 雨 | | | | | 曇り | | | | |
| 定点 | 1 | 2 | 3 | 4 | 5 | 1 | 2 | 3 | 4 | 5 |
| 時刻 | 10:12 | 10:36 | 10:53 | 11:02 | 11:07 | 10:12 | 10:26 | 10:38 | 10:47 | 10:52 |
| 水温　℃ | 12.9 | 13.0 | 13.1 | 13.3 | 10.7 | 12.7 | 12.9 | 12.0 | 12.8 | 8.6 |
| pH | 7.10 | 7.01 | 7.14 | 7.13 | 7.38 | 6.66 | 7.21 | 7.32 | 7.39 | 7.57 |

| 調査日 | 2020/2/26 | | | | | 2020/3/25 | | | | |
|---|---|---|---|---|---|---|---|---|---|---|
| 天候 | 曇り | | | | | 晴れ | | | | |
| 定点 | 1 | 2 | 3 | 4 | 5 | 1 | 2 | 3 | 4 | 5 |
| 時刻 | 10:35 | 10:45 | 10:57 | 11:07 | 11:13 | 10:18 | 10:40 | 10:46 | 10:56 | 11:00 |
| 水温　℃ | 12.8 | 12.9 | 12.7 | 12.7 | 8.3 | 12.8 | 13.1 | 12.9 | 12.7 | 9.3 |
| pH | 6.82 | 7.19 | 7.40 | 7.39 | 7.64 | 7.32 | 7.52 | 7.45 | 7.44 | 7.64 |

定点1：大池出口　　定点2：中池奥　　定点3：小池出口　　定点4：堂の川出口　　定点5：本流右岸

## 第１表－1　但馬定点海洋観測結果（4 月）

| 観測定点 | | | 1 | 2 | 3 | 4 | 5 | 6 | 7 | 8 | 9 |
|---|---|---|---|---|---|---|---|---|---|---|---|
| 位置 | | N | 35°40.2' | 35°41.2' | 35°42.2' | 35°43.2' | 35°42.2' | 35°41.2' | 35°40.2' | 35°41.2' | 35°42.2' |
| | | E | 134°49.8' | 134°49.8' | 134°49.8' | 134°39.8' | 134°39.8' | 134°39.8' | 134°29.8' | 134°29.8' | 134°29.8' |
| 月日 | | | 20190422 | 20190422 | 20190422 | 20190422 | 20190422 | 20190422 | 20190422 | 20190422 | 20190422 |
| 時刻 | | | 11:08 | 11:16 | 11:32 | 12:18 | 12:33 | 12:47 | 13:57 | 14:08 | 14:18 |
| 天候 | | | bc | bc | bc | bc | bc | bc | bc | bc | bc |
| 気温 | | (℃) | 15.9 | 15.7 | 15.7 | 16.0 | 16.2 | 16.3 | 16.2 | 16.2 | 16.2 |
| 風向 | | | NE | NE | NE | NE | ENE | ENE | ENE | ENE | ENE |
| 風速 | | (m/s) | 4.5 | 4.7 | 4.7 | 4.8 | 4.9 | 4.8 | 8.1 | 7.4 | 7.0 |
| 気圧 | | (hPa) | 1017.7 | 1017.7 | 1017.6 | 1017.4 | 1017.4 | 1017.2 | 1016.3 | 1016.6 | 1016.8 |
| 海深 | | (m) | 46 | 69 | 95 | 127 | 114 | 81 | 76 | 97 | 119 |
| 透明度 | | (m) | 13 | 13 | 14 | 17 | 17 | 16 | 14 | 14 | 14 |
| 波浪階級 | | | 2 | 2 | 2 | 2 | 2 | 2 | 2 | 2 | 2 |
| うねり | | | 1 | 1 | 1 | 1 | 1 | 1 | 2 | 2 | 1 |
| 水温(℃) | 基準水深(m) | 0 | 15.3 | 15.0 | 15.3 | 15.7 | 15.7 | 15.6 | 15.4 | 15.5 | 15.3 |
| | | 10 | 14.87 | 14.78 | 14.96 | 15.12 | 15.15 | 14.93 | 14.85 | 15.09 | 15.00 |
| | | 20 | 14.69 | 14.67 | 14.72 | 14.85 | 15.11 | 14.94 | 14.75 | 14.90 | 14.78 |
| | | 30 | 14.71 | 14.72 | 14.68 | 14.83 | 14.90 | 14.91 | 14.73 | 14.81 | 14.79 |
| | | 50 | | 14.71 | 14.47 | 14.54 | 14.50 | 14.78 | 14.72 | 14.71 | 14.86 |
| | | 75 | | | 14.06 | 14.34 | 14.57 | 14.66 | 14.71 | 14.71 | 14.73 |
| | | 100 | | | | 13.86 | 14.40 | | | | 14.71 |
| | | Bottom | 14.35 | 14.30 | 13.09 | 12.11 | 13.51 | 14.65 | 14.71 | 14.71 | 14.71 |
| 塩分 | 基準水深(m) | 0 | 34.40 | 34.47 | 34.66 | 34.45 | 34.36 | 34.25 | 34.47 | 34.44 | 34.38 |
| | | 10 | 34.38 | 34.45 | 34.65 | 34.64 | 34.61 | 34.59 | 34.53 | 34.50 | 34.42 |
| | | 20 | 34.56 | 34.60 | 34.65 | 34.66 | 34.65 | 34.67 | 34.56 | 34.60 | 34.54 |
| | | 30 | 34.60 | 34.66 | 34.64 | 34.65 | 34.65 | 34.67 | 34.58 | 34.66 | 34.61 |
| | | 50 | | 34.67 | 34.63 | 34.64 | 34.61 | 34.67 | 34.63 | 34.64 | 34.68 |
| | | 75 | | | 34.60 | 34.62 | 34.64 | 34.65 | 34.63 | 34.64 | 34.66 |
| | | 100 | | | | 34.58 | 34.62 | | | | 34.66 |
| | | Bottom | 34.62 | 34.56 | 34.44 | 34.37 | 34.54 | 34.66 | 34.63 | 34.64 | 34.66 |
| Bottom観測水深（m） | | | 44 | 66 | 93 | 125 | 112 | 79 | 75 | 96 | 118 |

・水温、塩分観測はJFEアドバンテック社製RINKO-Profiler(ASTD152)による。・表層水温は棒温度計による。
・観測位置は世界測地系で表示。（実際位置は従来通り）

## 第１表－2　但馬定点海洋観測結果（6 月）

| 観測定点 | | | 1 | 2 | 3 | 4 | 5 | 6 | 7 | 8 | 9 |
|---|---|---|---|---|---|---|---|---|---|---|---|
| 位置 | | N | 35°40.2' | 35°41.2' | 35°42.2' | 35°43.2' | 35°42.2' | 35°41.2' | 35°40.2' | 35°41.2' | 35°42.2' |
| | | E | 134°49.8' | 134°49.8' | 134°49.8' | 134°39.8' | 134°39.8' | 134°39.8' | 134°29.8' | 134°29.8' | 134°29.8' |
| 月日 | | | 20190610 | 20190610 | 20190610 | 20190610 | 20190610 | 20190610 | 20190610 | 20190610 | 20190610 |
| 時刻 | | | 11:17 | 11:29 | 11:41 | 12:26 | 12:45 | 13:00 | 14:13 | 14:27 | 14:41 |
| 天候 | | | o | o | o | o | o | o | o | o | o |
| 気温 | | (℃) | 21.0 | 21.1 | 21.0 | 20.6 | 21.1 | 21.3 | 20.7 | 20.6 | 20.5 |
| 風向 | | | NW | WNW | WNW | NNW | N | N | N | NNW | NNW |
| 風速 | | (m/s) | 3.0 | 3.7 | 3.5 | 3.2 | 2.4 | 2.6 | 4.3 | 4.2 | 4.2 |
| 気圧 | | (hPa) | 1003.7 | 1003.7 | 1003.6 | 1003.6 | 1003.5 | 1003.6 | 1003.5 | 1003.7 | 1003.7 |
| 海深 | | (m) | 43 | 63 | 91 | 126 | 112 | 77 | 72 | 97 | 117 |
| 透明度 | | (m) | 11 | 13 | 13 | 14 | 14 | 11 | 13 | 14 | 14 |
| 波浪階級 | | | 1 | 1 | 1 | 1 | 1 | 1 | 1 | 1 | 1 |
| うねり | | | 1 | 1 | 1 | 1 | 1 | 1 | 2 | 2 | 2 |
| 水温(℃) | 基準水深(m) | 0 | 20.8 | 20.7 | 20.6 | 20.6 | 20.6 | 20.6 | 20.7 | 20.9 | 20.9 |
| | | 10 | 20.36 | 20.25 | 20.44 | 20.52 | 20.45 | 20.28 | 20.45 | 20.58 | 20.55 |
| | | 20 | 19.98 | 19.88 | 19.92 | 19.72 | 19.72 | 19.75 | 19.67 | 19.60 | 19.27 |
| | | 30 | 19.66 | 19.69 | 19.65 | 19.44 | 19.55 | 19.59 | 19.21 | 19.09 | 19.02 |
| | | 50 | | 18.87 | 19.12 | 18.63 | 18.55 | 18.87 | 18.94 | 18.91 | 18.29 |
| | | 75 | | | 17.69 | 17.81 | 17.73 | 17.32 | | 18.10 | 17.88 |
| | | 100 | | | | 16.77 | 16.34 | | | | 16.21 |
| | | Bottom | 19.19 | 18.72 | 17.17 | 13.13 | 14.24 | 17.27 | 18.14 | 17.63 | 13.87 |
| 塩分 | 基準水深(m) | 0 | 33.55 | 34.41 | 34.34 | 34.41 | 34.43 | 34.41 | 34.32 | 34.40 | 34.47 |
| | | 10 | 34.49 | 34.54 | 34.51 | 34.44 | 34.49 | 34.47 | 34.50 | 34.49 | 34.49 |
| | | 20 | 34.56 | 34.56 | 34.57 | 34.58 | 34.59 | 34.59 | 34.58 | 34.57 | 34.60 |
| | | 30 | 34.58 | 34.59 | 34.58 | 34.58 | 34.58 | 34.59 | 34.59 | 34.59 | 34.59 |
| | | 50 | | 34.58 | 34.57 | 34.59 | 34.58 | 34.58 | 34.59 | 34.60 | 34.60 |
| | | 75 | | | 34.61 | 34.61 | 34.60 | 34.60 | | 34.61 | 34.61 |
| | | 100 | | | | 34.58 | 34.60 | | | | 34.61 |
| | | Bottom | 34.58 | 34.57 | 34.59 | 34.49 | 34.57 | 34.60 | 34.60 | 34.61 | 34.53 |
| Bottom観測水深（m） | | | 42 | 62 | 90 | 125 | 111 | 76 | 72 | 96 | 117 |

・水温、塩分観測はJFEアドバンテック社製RINKO-Profiler(ASTD152)による。・表層水温は棒温度計による。
・観測位置は世界測地系で表示。（実際位置は従来通り）

## 第１表－3　但馬定点海洋観測結果（10 月）

| 観測定点 | | | 1 | 2 | 3 | 4 | 5 | 6 | 7 | 8 | 9 |
|---|---|---|---|---|---|---|---|---|---|---|---|
| 位置 | | N | 35°40.2' | 35°41.2' | 35°42.2' | 35°43.2' | 35°42.2' | 35°41.2' | 35°40.2' | 35°41.2' | 35°42.2' |
| | | E | 134°49.8' | 134°49.8' | 134°49.8' | 134°39.8' | 134°39.8' | 134°39.8' | 134°29.8' | 134°29.8' | 134°29.8' |
| 月日 | | | 20191007 | 20191007 | 20191007 | 20191007 | 20191007 | 20191007 | 20191007 | 20191007 | 20191007 |
| 時刻 | | | 11:12 | 11:22 | 11:33 | 12:22 | 12:32 | 12:46 | 13:53 | 14:05 | 14:16 |
| 天候 | | | c | c | c | c | c | c | c | c | c |
| 気温 | | (℃) | 22.4 | 22.6 | 22.5 | 22.4 | 22.4 | 22.2 | 22.5 | 22.4 | 22.4 |
| 風向 | | | SE | ENE | ENE | ENE | E | ENE | ENE | E | E |
| 風速 | | (m/s) | 1.7 | 1.6 | 1.6 | 5.3 | 5.5 | 6.1 | 7.0 | 7.0 | 6.6 |
| 気圧 | | (hPa) | 1019.2 | 1019 | 1018.8 | 1017.8 | 1017.7 | 1017.4 | 1016.7 | 1016.6 | 1016.4 |
| 海深 | | (m) | 42 | 64 | 91 | 126 | 112 | 79 | 71 | 95 | 117 |
| 透明度 | | (m) | 11 | 16 | 16 | 16 | 16 | 15 | 15 | 14 | 15 |
| 波浪階級 | | | 1 | 1 | 1 | 1 | 1 | 1 | 2 | 2 | 3 |
| うねり | | | 2 | 2 | 2 | 2 | 2 | 2 | 2 | 2 | 2 |
| 水温(℃) | 基準水深(m) | 0 | 23.3 | 23.3 | 23.4 | 23.4 | 23.4 | 23.4 | 23.2 | 23.3 | 23.3 |
| | | 10 | 23.27 | 23.30 | 23.31 | 23.26 | 23.29 | 23.31 | 23.11 | 23.32 | 23.18 |
| | | 20 | 22.95 | 23.30 | 23.31 | 22.74 | 22.78 | 22.80 | 22.99 | 23.27 | 23.08 |
| | | 30 | 21.93 | 22.30 | 22.71 | 22.03 | 22.07 | 22.11 | 22.64 | 22.88 | 22.79 |
| | | 50 | | 20.37 | 20.29 | 20.84 | 20.87 | 20.38 | 20.42 | 21.29 | 21.13 |
| | | 75 | | | 19.67 | 19.43 | 19.10 | 18.06 | | 18.91 | 18.27 |
| | | 100 | | | | 12.44 | 14.27 | | | | 15.68 |
| | | Bottom | 20.80 | 19.84 | 14.29 | 10.32 | 11.70 | 17.85 | 17.91 | 15.94 | 12.30 |
| 塩分 | 基準水深(m) | 0 | 32.96 | 32.65 | 32.86 | 33.19 | 33.22 | 33.20 | 33.25 | 33.19 | 33.24 |
| | | 10 | 33.21 | 33.24 | 33.24 | 33.22 | 33.23 | 33.21 | 33.26 | 33.23 | 33.27 |
| | | 20 | 33.40 | 33.25 | 33.25 | 33.52 | 33.57 | 33.58 | 33.33 | 33.37 | 33.31 |
| | | 30 | 33.80 | 33.77 | 33.61 | 33.80 | 33.81 | 33.80 | 33.49 | 33.50 | 33.52 |
| | | 50 | | 34.00 | 34.04 | 34.00 | 33.92 | 33.99 | 34.04 | 33.93 | 33.95 |
| | | 75 | | | 34.16 | 34.13 | 34.14 | 34.22 | | 34.25 | 34.23 |
| | | 100 | | | | 34.40 | 34.38 | | | | 34.24 |
| | | Bottom | 33.97 | 34.11 | 34.37 | 34.31 | 34.34 | 34.25 | 34.08 | 34.33 | 34.41 |
| Bottom観測水深（m） | | | 42 | 64 | 91 | 125 | 111 | 78 | 70 | 94 | 116 |

・水温、塩分観測はJFEアドバンテック社製RINKO-Profiler(ASTD152)による。・表層水温は棒温度計による。
・観測位置は世界測地系で表示。（実際位置は従来通り）

## 第１表－4　但馬定点海洋観測結果（2 月）

| 観測定点 | | | 1 | 2 | 3 | 4 | 5 | 6 | 7 | 8 | 9 |
|---|---|---|---|---|---|---|---|---|---|---|---|
| 位置 | | N | 35°40.2' | 35°41.2' | 35°42.2' | 35°43.2' | 35°42.2' | 35°41.2' | 35°40.2' | 35°41.2' | 35°42.2' |
| | | E | 134°49.8' | 134°49.8' | 134°49.8' | 134°39.8' | 134°39.8' | 134°39.8' | 134°29.8' | 134°29.8' | 134°29.8' |
| 月日 | | | 20200225 | 20200225 | 20200225 | 20200225 | 20200225 | 20200225 | 20200225 | 20200225 | 20200225 |
| 時刻 | | | 11:13 | 11:25 | 11:36 | 12:29 | 12:43 | 12:58 | 14:09 | 14:19 | 14:32 |
| 天候 | | | o | o | o | o | o | o | r | o | o |
| 気温 | | (℃) | 9.3 | 9.9 | 10.3 | 12.3 | 12.3 | 12.4 | 12.4 | 12.5 | 12.5 |
| 風向 | | | SSW | S | S | ESE | ESE | ESE | ENE | ENE | ENE |
| 風速 | | (m/s) | 7.2 | 7.3 | 8.0 | 3.6 | 4.1 | 3.5 | 1.2 | 3.1 | 4.5 |
| 気圧 | | (hPa) | 1018.9 | 1018.5 | 1018.4 | 1017.2 | 1017 | 1016.7 | 1015.5 | 1015.5 | 1015.4 |
| 海深 | | (m) | 45 | 67 | 93 | 126 | 113 | 80 | 71 | 97 | 120 |
| 透明度 | | (m) | 15 | 14 | 14 | 14 | 14 | 13 | 14 | 14 | 14 |
| 波浪階級 | | | 2 | 2 | 2 | 2 | 2 | 2 | 2 | 2 | 2 |
| うねり | | | 2 | 2 | 2 | 2 | 2 | 2 | 2 | 2 | 2 |
| 水温(℃) | 基準水深(m) | 0 | 11.8 | 12.9 | 13.0 | 13.1 | 12.9 | 12.8 | 13.2 | 13.3 | 12.9 |
| | | 10 | 13.14 | 13.10 | 13.16 | 13.20 | 13.15 | 13.24 | 13.26 | 13.62 | 13.30 |
| | | 20 | 13.20 | 13.12 | 13.23 | 13.20 | 13.31 | 13.27 | 13.37 | 13.62 | 13.45 |
| | | 30 | 13.20 | 13.25 | 13.28 | 13.16 | 13.61 | 13.36 | 13.58 | 13.60 | 13.44 |
| | | 50 | | 13.41 | 13.48 | 13.15 | 13.64 | 13.69 | 13.60 | 13.53 | 13.42 |
| | | 75 | | | 13.59 | 13.16 | 13.57 | 13.71 | | 13.51 | 13.44 |
| | | 100 | | | | 13.23 | 13.51 | | | | 13.45 |
| | | Bottom | 13.26 | 13.56 | 13.62 | 13.24 | 13.50 | 13.71 | 13.60 | 13.51 | 13.46 |
| 塩分 | 基準水深(m) | 0 | 34.20 | 34.22 | 34.23 | 34.26 | 34.08 | 34.11 | 34.20 | 34.30 | 33.93 |
| | | 10 | 34.20 | 34.22 | 34.25 | 34.28 | 34.21 | 34.25 | 34.23 | 34.44 | 34.21 |
| | | 20 | 34.24 | 34.23 | 34.27 | 34.33 | 34.28 | 34.27 | 34.30 | 34.44 | 34.41 |
| | | 30 | 34.24 | 34.26 | 34.28 | 34.32 | 34.41 | 34.31 | 34.41 | 34.44 | 34.41 |
| | | 50 | | 34.33 | 34.37 | 34.32 | 34.43 | 34.43 | 34.42 | 34.42 | 34.41 |
| | | 75 | | | 34.41 | 34.33 | 34.42 | 34.44 | | 34.42 | 34.41 |
| | | 100 | | | | 34.36 | 34.41 | | | | 34.41 |
| | | Bottom | 34.26 | 34.39 | 34.42 | 34.35 | 34.40 | 34.44 | 34.42 | 34.42 | 34.41 |
| Bottom観測水深（m） | | | 45 | 65 | 92 | 126 | 111 | 77 | 71 | 96 | 119 |

・水温、塩分観測はJFEアドバンテック社製RINKO-Profiler(ASTD152)による。・表層水温は棒温度計による。
・観測位置は世界測地系で表示。（実際位置は従来通り）

## 第１表－1　沿岸定線観測結果（8 月）

| 観測定点 | | | 1 | 2 | 3 | 4 | 5 | 6 | 7 | 8 | 9 | 10 | 11 | 12 | 13 |
|---|---|---|---|---|---|---|---|---|---|---|---|---|---|---|---|
| 位置 | | N | 35° 40.2' | 35° 50.2' | 36° 00.2' | 36° 20.2' | 36° 40.2' | 37° 00.2' | 37° 20.2' | 37° 20.2' | 37° 00.2' | 36° 40.2' | 36° 20.2' | 36° 00.2' | 35° 50.2' |
| | | E | 134° 19.8' | 134° 19.8' | 134° 19.8' | 134° 19.8' | 134° 19.8' | 134° 19.8' | 134° 19.8' | 134° 49.8' | 134° 49.8' | 134° 49.8' | 134° 49.8' | 134° 49.8' | 134° 49.8' |
| 月日 | | | 20190730 | 20190730 | 20190730 | 20190730 | 20190730 | 20190730 | 20190729 | 20190729 | 20190729 | 20190729 | 20190729 | 20190729 | 20190729 |
| 時刻 | | | 08:23 | 07:22 | 06:14 | 04:26 | 02:37 | 00:45 | 22:53 | 20:34 | 18:25 | 16:19 | 14:11 | 12:24 | 11:24 |
| 天候 | | | bc | bc | bc | bc | bc | bc | bc | bc | b | bc | bc | bc | bc |
| 気温 | | (℃) | 28.8 | 29.2 | 28.2 | 27.4 | 27.1 | 27.2 | 26.9 | 26.9 | 27.8 | 29.5 | 29.5 | 31.0 | 30.1 |
| 風向 | | | E | SW | SW | SW | SW | SW | SSW | SSW | SSW | SSW | SW | E | ENE |
| 風速 | | (m/s) | 1.5 | 2.0 | 2.9 | 5.3 | 7.0 | 7.1 | 7.2 | 4.3 | 3.5 | 3.6 | 1.7 | 0.8 | 1.2 |
| 気圧 | | (hPa) | 1011.4 | 1011.4 | 1011.2 | 1010.2 | 1009.6 | 1009.7 | 1010.2 | 1010.8 | 1010.1 | 1010.3 | 1011.6 | 1012.2 | 1012.4 |
| 海深 | | (m) | 104 | 275 | 622 | 1245 | 439 | 2244 | 2596 | 2078 | 939 | 1533 | 1067 | 265 | 210 |
| 透明度 | | (m) | 30 | 30 | 28 | | | | | | 21 | 22 | 23 | 21 | 22 |
| 波浪階級 | | | 1 | 1 | 1 | 2 | 3 | 2 | 2 | 2 | 1 | 1 | 1 | 1 | 1 |
| うねり | | | 1 | 1 | 1 | 2 | 2 | 2 | 2 | 2 | 2 | 2 | 1 | 1 | 1 |
| PL採集形式 | | | － | － | － | － | － | － | － | － | － | － | － | － | － |
| 水温(℃) | 基準水深(m) | 0 | 27.7 | 27.3 | 27.3 | 26.0 | 26.0 | 25.9 | 25.6 | 25.3 | 26.1 | 26.6 | 26.8 | 28.7 | 28.4 |
| | | 10 | 25.03 | 24.58 | 24.87 | 25.60 | 25.22 | 25.02 | 25.07 | 25.03 | 24.12 | 24.38 | 25.09 | 25.23 | 24.11 |
| | | 20 | 24.01 | 23.66 | 21.42 | 23.83 | 21.65 | 22.55 | 22.96 | 21.61 | 21.75 | 21.63 | 22.13 | 24.02 | 22.77 |
| | | 30 | 23.07 | 21.58 | 19.91 | 19.39 | 18.55 | 19.12 | 19.96 | 19.75 | 19.08 | 19.44 | 19.20 | 21.63 | 21.65 |
| | | 50 | 20.83 | 19.68 | 18.80 | 18.17 | 16.83 | 16.42 | 17.01 | 15.01 | 15.10 | 14.44 | 12.34 | 17.33 | 19.66 |
| | | 75 | 19.40 | 18.49 | 17.71 | 16.24 | 15.32 | 15.14 | 16.28 | 11.90 | 12.51 | 11.04 | 8.78 | 13.95 | 17.40 |
| | | 100 | 18.07 | 16.42 | 15.80 | 13.15 | 13.34 | 13.66 | 14.88 | 9.95 | 10.65 | 7.93 | 6.53 | 12.01 | 15.60 |
| | | 150 | | 11.80 | 11.78 | 11.66 | 11.84 | 11.89 | 11.99 | 5.12 | 5.51 | 4.36 | 3.73 | 9.48 | 11.66 |
| | | 200 | | 2.97 | 6.75 | 7.93 | 11.57 | 11.64 | 11.55 | 2.79 | 2.86 | 2.20 | 2.05 | 3.40 | 4.56 |
| | | 250 | | 1.59 | 1.87 | 3.74 | 7.22 | 9.25 | 5.52 | 1.73 | 1.66 | 1.37 | 1.24 | 1.58 | |
| | | 300 | | | 1.20 | 1.87 | 3.53 | 5.36 | 2.57 | 1.16 | 1.14 | 1.01 | 0.86 | | |
| | | 400 | | | 0.82 | 0.94 | 1.20 | 1.35 | 1.03 | 0.83 | 0.80 | 0.78 | 0.59 | | |
| | | 500 | | | 0.63 | 0.65 | | 0.87 | 0.76 | 0.67 | 0.67 | 0.62 | 0.51 | | |
| | | Bottom | | | | | | | | | | | | | |
| 実用塩分 | 基準水深(m) | 0 | 33.35 | 33.55 | 33.83 | 33.82 | 34.09 | 33.96 | 33.74 | 34.23 | 34.11 | 34.06 | 34.25 | 33.81 | 33.32 |
| | | 10 | 33.33 | 33.65 | 34.02 | 33.83 | 34.04 | 34.03 | 33.83 | 34.24 | 34.17 | 34.22 | 34.23 | 33.83 | 33.33 |
| | | 20 | 33.37 | 33.74 | 33.95 | 34.02 | 34.07 | 34.18 | 34.18 | 34.26 | 34.27 | 34.26 | 34.21 | 33.96 | 33.71 |
| | | 30 | 33.81 | 33.87 | 34.25 | 34.34 | 34.42 | 34.47 | 34.34 | 34.39 | 34.32 | 34.27 | 34.28 | 34.16 | 33.99 |
| | | 50 | 34.09 | 34.22 | 34.35 | 34.51 | 34.56 | 34.55 | 34.30 | 34.43 | 34.47 | 34.40 | 34.22 | 34.37 | 34.23 |
| | | 75 | 34.19 | 34.47 | 34.53 | 34.51 | 34.57 | 34.55 | 34.55 | 34.33 | 34.38 | 34.28 | 34.19 | 34.43 | 34.49 |
| | | 100 | 34.44 | 34.51 | 34.55 | 34.42 | 34.42 | 34.47 | 34.56 | 34.26 | 34.28 | 34.16 | 34.13 | 34.32 | 34.57 |
| | | 150 | | 34.32 | 34.30 | 34.31 | 34.31 | 34.31 | 34.32 | 34.08 | 34.09 | 34.06 | 34.05 | 34.23 | 34.33 |
| | | 200 | | 34.04 | 34.13 | 34.16 | 34.30 | 34.29 | 34.31 | 34.04 | 34.04 | 34.03 | 34.04 | 34.04 | 34.08 |
| | | 250 | | 34.05 | 34.04 | 34.04 | 34.14 | 34.21 | 34.07 | 34.03 | 34.03 | 34.04 | 34.05 | 34.06 | |
| | | 300 | | | 34.05 | 34.04 | 34.05 | 34.08 | 34.03 | 34.04 | 34.04 | 34.05 | 34.05 | | |
| | | 400 | | | 34.06 | 34.05 | 34.05 | 34.04 | 34.04 | 34.06 | 34.05 | 34.06 | 34.06 | | |
| | | 500 | | | 34.06 | 34.06 | | 34.06 | 34.06 | 34.06 | 34.06 | 34.06 | 34.07 | | |
| | | Bottom | | | | | | | | | | | | | |
| Bottom観測水深(m) | | | | | | | | | | | | | | | |

・水温、塩分観測はCTDによる。　・表面水温は棒状温度計による。　・観測位置は世界測地系で表示。（実際位置は従来通り）

## 第１表－1　沿岸定線観測結果（4 月）

| 観測定点 | | | 1 | 2 | 3 | 4 | 5 | 6 | 7 | 8 | 9 | 10 | 11 | 12 | 13 |
|---|---|---|---|---|---|---|---|---|---|---|---|---|---|---|---|
| 位置 | | N | 35°40.2' | 35°50.2' | 36°00.2' | 36°20.2' | 36°40.2' | 37°00.2' | 37°20.2' | 37°20.2' | 37°00.2' | 36°40.2' | 36°20.2' | 36°00.2' | 35°50.2' |
| | | E | 134°19.8' | 134°19.8' | 134°19.8' | 134°19.8' | 134°19.8' | 134°19.8' | 134°19.8' | 134°49.8' | 134°49.8' | 134°49.8' | 134°49.8' | 134°49.8' | 134°49.8' |
| 月日 | | | 20190412 | 20190412 | 20190412 | 20190412 | 20190412 | 20190412 | 20190411 | 20190411 | 20190411 | 20190411 | 20190411 | 20190411 | 20190411 |
| 時刻 | | | 10:15 | 08:52 | 07:22 | 05:15 | 03:25 | 01:29 | 23:35 | 21:26 | 19:30 | 17:33 | 15:31 | 13:18 | 11:48 |
| 天候 | | | c | bc | bc | bc | b | b | c | c | c | c | c | c | bc |
| 気温 | | (℃) | 12.4 | 12.1 | 11.7 | 10.8 | 10.5 | 10.4 | 10.6 | 10.5 | 10.5 | 10.6 | 11.0 | 11.3 | 11.0 |
| 風向 | | | NE | ENE | ENE | ENE | E | N | WNW | NW | N | N | N | N | N |
| 風速 | | (m/s) | 2.6 | 3.6 | 3.6 | 2.4 | 1.5 | 0.6 | 2.1 | 3.6 | 3.7 | 4.6 | 5.6 | 6.5 | 7.4 |
| 気圧 | | (hPa) | 1017.0 | 1016.4 | 1016.1 | 1015.3 | 1015.1 | 1015.3 | 1015.6 | 1015.5 | 1014.8 | 1014.4 | 1013.8 | 1013.9 | 1014.1 |
| 海深 | | (m) | 106 | 279 | 628 | 1245 | 439 | 2250 | 2593 | 2059 | 948 | 1571 | 1068 | 266 | 211 |
| 透明度 | | (m) | 19 | 18 | 20 | | | | | | | 14 | 19 | 19 | 20 |
| 波浪階級 | | | 1 | 1 | 1 | 1 | 1 | 1 | 1 | 1 | 1 | 2 | 2 | 3 | 4 |
| うねり | | | 1 | 1 | 1 | 1 | 1 | 1 | 1 | 2 | 2 | 2 | 2 | 2 | 4 |
| PL採集形式 | | | LNP | LNP | LNP | LNP | － | － | － | － | － | － | LNP | LNP | LNP |
| 水温(℃) | 基準水深(m) | 0 | 14.2 | 14.3 | 14.1 | 11.6 | 12.3 | 11.3 | 12.0 | 12.0 | 11.5 | 12.0 | 14.0 | 13.9 | 13.8 |
| | | 10 | 14.18 | 14.26 | 14.16 | 11.64 | 12.44 | 11.79 | 12.19 | 12.14 | 11.61 | 12.14 | 14.16 | 13.95 | 13.92 |
| | | 20 | 14.28 | 14.25 | 14.16 | 11.52 | 12.37 | 11.68 | 12.18 | 12.07 | 11.45 | 12.02 | 14.14 | 13.89 | 13.89 |
| | | 30 | 14.25 | 14.25 | 14.16 | 11.46 | 12.30 | 11.37 | 12.14 | 12.04 | 11.42 | 11.99 | 14.10 | 13.87 | 13.89 |
| | | 50 | 14.05 | 14.25 | 14.16 | 11.26 | 11.60 | 10.65 | 12.14 | 12.03 | 10.96 | 11.97 | 12.72 | 13.85 | 13.88 |
| | | 75 | 13.67 | 14.21 | 14.11 | 10.69 | 11.52 | 8.90 | 12.13 | 11.86 | 9.52 | 11.93 | 11.41 | 13.85 | 13.62 |
| | | 100 | 11.32 | 12.72 | 13.01 | 7.86 | 10.28 | 7.31 | 12.09 | 11.90 | 6.23 | 11.59 | 10.65 | 13.56 | 12.32 |
| | | 150 | | 10.44 | 10.34 | 4.63 | 4.53 | 4.13 | 11.63 | 10.91 | 3.60 | 7.16 | 4.78 | 11.53 | 10.54 |
| | | 200 | | 4.47 | 5.05 | 2.28 | 1.95 | 2.22 | 9.76 | 5.81 | 2.09 | 3.20 | 2.43 | 6.61 | 1.79 |
| | | 250 | | 1.41 | 2.42 | 1.40 | 1.15 | 1.45 | 6.00 | 2.67 | 1.42 | 1.67 | 1.36 | 1.55 | |
| | | 300 | | | 1.40 | 1.01 | 0.88 | 1.02 | 3.51 | 1.57 | 1.04 | 1.14 | 1.02 | | |
| | | 400 | | | 0.66 | 0.74 | 0.65 | 0.78 | 1.19 | 0.92 | 0.76 | 0.74 | 0.72 | | |
| | | 500 | | | 0.51 | 0.63 | | 0.65 | 0.87 | 0.70 | 0.59 | 0.57 | 0.60 | | |
| | | Bottom | | | | | | | | | | | | | |
| 実用塩分 | 基準水深(m) | 0 | 34.36 | 34.47 | 34.61 | 34.17 | 34.36 | 34.33 | 34.32 | 34.36 | 34.11 | 34.32 | 34.51 | 34.54 | 34.42 |
| | | 10 | 34.50 | 34.61 | 34.61 | 34.29 | 34.40 | 34.33 | 34.38 | 34.37 | 34.32 | 34.37 | 34.59 | 34.57 | 34.56 |
| | | 20 | 34.59 | 34.61 | 34.61 | 34.29 | 34.39 | 34.33 | 34.38 | 34.36 | 34.32 | 34.36 | 34.60 | 34.56 | 34.56 |
| | | 30 | 34.60 | 34.61 | 34.61 | 34.28 | 34.38 | 34.31 | 34.37 | 34.36 | 34.32 | 34.36 | 34.59 | 34.56 | 34.56 |
| | | 50 | 34.58 | 34.61 | 34.61 | 34.27 | 34.28 | 34.29 | 34.38 | 34.36 | 34.32 | 34.36 | 34.39 | 34.56 | 34.56 |
| | | 75 | 34.54 | 34.60 | 34.60 | 34.25 | 34.29 | 34.21 | 34.38 | 34.33 | 34.22 | 34.38 | 34.28 | 34.56 | 34.52 |
| | | 100 | 34.25 | 34.40 | 34.44 | 34.15 | 34.22 | 34.16 | 34.37 | 34.36 | 34.11 | 34.33 | 34.24 | 34.52 | 34.34 |
| | | 150 | | 34.25 | 34.25 | 34.08 | 34.05 | 34.06 | 34.28 | 34.29 | 34.06 | 34.12 | 34.07 | 34.28 | 34.24 |
| | | 200 | | 34.06 | 34.08 | 34.03 | 34.03 | 34.03 | 34.20 | 34.11 | 34.03 | 34.04 | 34.03 | 34.14 | 34.04 |
| | | 250 | | 34.03 | 34.04 | 34.04 | 34.04 | 34.04 | 34.11 | 34.03 | 34.04 | 34.03 | 34.04 | 34.04 | |
| | | 300 | | | 34.04 | 34.05 | 34.06 | 34.05 | 34.05 | 34.03 | 34.05 | 34.05 | 34.05 | | |
| | | 400 | | | 34.06 | 34.06 | 34.06 | 34.06 | 34.04 | 34.05 | 34.06 | 34.06 | 34.06 | | |
| | | 500 | | | 34.07 | 34.07 | | 34.07 | 34.06 | 34.06 | 34.07 | 34.07 | 34.07 | | |
| | | Bottom | | | | | | | | | | | | | |
| Bottom観測水深(m) | | | | | | | | | | | | | | | |

・水温，塩分観測はCTDによる。　・表面水温は棒状温度計による。　・観測位置は世界測地系で表示。（実際位置は従来通り）

## 第１表－2　沿岸定線観測結果（5 月）

| 観測定点 | | | 1 | 2 | 3 | 4 | 5 | 6 | 7 | 8 | 9 | 10 | 11 | 12 | 13 |
|---|---|---|---|---|---|---|---|---|---|---|---|---|---|---|---|
| 位置 | | N | 35°40.2' | 35°50.2' | 36°00.2' | 36°20.2' | 36°40.2' | 37°00.2' | 37°20.2' | 37°20.2' | 37°00.2' | 36°40.2' | 36°20.2' | 36°00.2' | 35°50.2' |
| | | E | 134°19.8' | 134°19.8' | 134°19.8' | 134°19.8' | 134°19.8' | 134°19.8' | 134°19.8' | 134°49.8' | 134°49.8' | 134°49.8' | 134°49.8' | 134°49.8' | 134°49.8' |
| 月日 | | | 20190508 | 20190508 | 20190508 | 20190508 | 20190508 | 20190508 | 20190508 | 20190507 | 20190507 | 20190507 | 20190507 | 20190507 | 20190507 |
| 時刻 | | | 11:46 | 10:25 | 08:53 | 06:44 | 04:47 | 02:45 | 00:48 | 21:22 | 19:20 | 17:14 | 15:07 | 12:53 | 11:28 |
| 天候 | | | b | b | b | b | b | b | b | b | b | b | b | b | b |
| 気温 | | (℃) | 17.0 | 16.4 | 15.8 | 15.8 | 15.5 | 15.1 | 14.3 | 14.7 | 14.3 | 15.2 | 14.5 | 13.9 | 13.9 |
| 風向 | | | WNW | WSW | SW | SW | WSW | WSW | SW | SW | SW | WSW | W | WNW | NNW |
| 風速 | | (m/s) | 4.9 | 4.6 | 6.9 | 8.2 | 9.6 | 9.3 | 8.7 | 9.0 | 8.1 | 6.8 | 4.4 | 3.2 | 1.3 |
| 気圧 | | (hPa) | 1012.9 | 1013.8 | 1013.6 | 1013.6 | 1013.2 | 1012.8 | 1012.9 | 1013.3 | 1013.5 | 1013.8 | 1014.5 | 1016.0 | 1016.5 |
| 海深 | | (m) | 106 | 278 | 628 | 1253 | 438 | 2250 | 2593 | 2078 | 939 | 1535 | 1072 | 265 | 211 |
| 透明度 | | (m) | 18 | 18 | 14 | 13 | | | | | | 12 | 15 | 15 | 15 |
| 波浪階級 | | | 1 | 1 | 2 | 2 | 3 | 3 | 3 | 3 | 2 | 2 | 2 | 2 | 2 |
| うねり | | | 1 | 1 | 2 | 3 | 3 | 3 | 3 | 3 | 3 | 3 | 3 | 3 | 3 |
| PL採集形式 | | | LNP | LNP | LNP | LNP | － | － | － | － | － | － | LNP | LNP | LNP |
| 水温(℃) | 基準水深(m) | 0 | 16.6 | 15.8 | 15.7 | 15.5 | 14.9 | 14.3 | 13.4 | 14.5 | 13.9 | 14.6 | 16.0 | 16.3 | 16.0 |
| | | 10 | 16.39 | 15.62 | 15.72 | 15.52 | 14.91 | 14.31 | 13.37 | 14.53 | 13.87 | 14.62 | 15.63 | 15.76 | 15.88 |
| | | 20 | 16.10 | 15.59 | 15.69 | 15.52 | 14.91 | 14.31 | 13.36 | 14.53 | 13.83 | 14.25 | 15.25 | 15.71 | 15.75 |
| | | 30 | 15.98 | 14.97 | 15.36 | 15.51 | 14.52 | 14.05 | 12.35 | 14.52 | 13.16 | 14.13 | 15.06 | 15.09 | 15.19 |
| | | 50 | 15.37 | 14.47 | 14.61 | 14.96 | 13.03 | 13.07 | 12.15 | 12.98 | 12.07 | 12.18 | 14.59 | 14.81 | 15.07 |
| | | 75 | 15.24 | 13.51 | 13.15 | 13.74 | 12.11 | 12.26 | 11.92 | 12.37 | 11.96 | 11.04 | 14.17 | 14.57 | 14.91 |
| | | 100 | 15.25 | 12.42 | 11.91 | 12.27 | 11.46 | 12.05 | 11.81 | 11.72 | 11.77 | 8.82 | 13.36 | 14.26 | 14.73 |
| | | 150 | | 7.61 | 6.10 | 7.46 | 7.22 | 11.52 | 11.66 | 10.06 | 10.52 | 4.49 | 10.81 | 12.44 | 13.79 |
| | | 200 | | 1.80 | 0.95 | 2.59 | 2.77 | 9.42 | 11.45 | 6.26 | 5.93 | 2.32 | 3.78 | 6.16 | 5.21 |
| | | 250 | | 1.03 | 0.80 | 1.38 | 1.44 | 5.10 | 8.80 | 4.00 | 2.74 | 1.33 | 2.20 | 1.38 | |
| | | 300 | | | 0.71 | 1.06 | 0.94 | 2.58 | 5.13 | 1.85 | 1.55 | 1.02 | 1.25 | | |
| | | 400 | | | 0.60 | 0.77 | 0.69 | 1.06 | 1.50 | 0.94 | 0.88 | 0.73 | 0.76 | | |
| | | 500 | | | 0.47 | 0.65 | | 0.78 | 0.89 | 0.69 | 0.68 | 0.57 | 0.63 | | |
| | | Bottom | | | | | | | | | | | | | |
| 実用塩分 | 基準水深(m) | 0 | 34.63 | 34.61 | 34.63 | 34.62 | 34.46 | 34.37 | 34.29 | 34.57 | 34.39 | 34.49 | 34.63 | 34.51 | 34.53 |
| | | 10 | 34.63 | 34.61 | 34.63 | 34.63 | 34.47 | 34.40 | 34.31 | 34.57 | 34.40 | 34.48 | 34.62 | 34.58 | 34.55 |
| | | 20 | 34.62 | 34.60 | 34.63 | 34.63 | 34.47 | 34.40 | 34.31 | 34.57 | 34.39 | 34.47 | 34.61 | 34.59 | 34.54 |
| | | 30 | 34.62 | 34.58 | 34.62 | 34.63 | 34.43 | 34.42 | 34.30 | 34.57 | 34.36 | 34.45 | 34.64 | 34.62 | 34.60 |
| | | 50 | 34.66 | 34.61 | 34.62 | 34.65 | 34.43 | 34.45 | 34.32 | 34.41 | 34.33 | 34.32 | 34.61 | 34.62 | 34.62 |
| | | 75 | 34.66 | 34.51 | 34.46 | 34.53 | 34.35 | 34.37 | 34.31 | 34.39 | 34.32 | 34.29 | 34.59 | 34.62 | 34.65 |
| | | 100 | 34.66 | 34.44 | 34.37 | 34.36 | 34.31 | 34.35 | 34.30 | 34.29 | 34.30 | 34.18 | 34.49 | 34.61 | 34.65 |
| | | 150 | | 34.18 | 34.10 | 34.14 | 34.14 | 34.30 | 34.27 | 34.29 | 34.26 | 34.06 | 34.27 | 34.41 | 34.53 |
| | | 200 | | 34.05 | 34.05 | 34.04 | 34.04 | 34.23 | 34.27 | 34.09 | 34.10 | 34.04 | 34.06 | 34.10 | 34.11 |
| | | 250 | | 34.06 | 34.06 | 34.04 | 34.03 | 34.08 | 34.20 | 34.06 | 34.05 | 34.04 | 34.04 | 34.06 | |
| | | 300 | | | 34.06 | 34.05 | 34.05 | 34.03 | 34.08 | 34.03 | 34.04 | 34.05 | 34.04 | | |
| | | 400 | | | 34.07 | 34.06 | 34.06 | 34.05 | 34.03 | 34.05 | 34.05 | 34.06 | 34.06 | | |
| | | 500 | | | 34.07 | 34.06 | | 34.06 | 34.06 | 34.06 | 34.06 | 34.07 | 34.07 | | |
| | | Bottom | | | | | | | | | | | | | |
| Bottom観測水深(m) | | | | | | | | | | | | | | | |

・水温、塩分観測はCTDによる。　・表面水温は棒状温度計による。　・観測位置は世界測地系で表示。（実際位置は従来通り）

## 第１表－3　沖合定線観測結果（6 月）

| 観測定点 | | 1 | 2 | 3 | 4 | 5 | 6 | 7 | 51 | 52 | 53 | 54 | 55 | 8 | 9 | 10 | 11 | 12 | 13 |
|---|---|---|---|---|---|---|---|---|---|---|---|---|---|---|---|---|---|---|---|
| 位置 | N | 35°40.2' | 35°50.2' | 36°00.2' | 36°20.2' | 36°40.2' | 37°00.2' | 37°20.2' | 37°40.2' | 38°00.2' | 38°20.2' | 38°00.2' | 37°40.2' | 37°20.2' | 37°00.2' | 36°40.2' | 36°20.2' | 36°00.2' | 35°50.2' |
| | E | 134°19.8' | 134°19.8' | 134°19.8' | 134°19.8' | 134°19.8' | 134°19.8' | 134°19.8' | 134°19.8' | 134°19.8' | 134°19.8' | 134°49.8' | 134°49.8' | 134°49.8' | 134°49.8' | 134°49.8' | 134°49.8' | 134°49.8' | 134°49.8' |
| 月日 | | 20190531 | 20190531 | 20190531 | 20190530 | 20190530 | 20190530 | 20190530 | 20190530 | 20190530 | 20190530 | 20190530 | 20190530 | 20190530 | 20190530 | 20190529 | 20190529 | 20190529 | 20190529 |
| 時刻 | | 3:17 | 1:50 | 0:05 | 22:00 | 20:07 | 18:10 | 16:09 | 14:08 | 12:03 | 10:08 | 7:14 | 5:20 | 3:08 | 1:00 | 23:02 | 21:02 | 19:00 | 17:37 |
| 天候 | | o | o | o | o | o | o | c | bc | b | b | b | b | bc | b | b | b | b | b |
| 気温 | (℃) | 22.2 | 21.4 | 21.0 | 21.0 | 20.3 | 20.0 | 19.9 | 19.8 | 19.9 | 20.0 | 19.4 | 18.0 | 18.0 | 18.1 | 18.7 | 19.6 | 20.2 | 20.1 |
| 風向 | | SSW | SSW | SSW | SW | SSW | SSE | S | S | S | SSW | SSW | SSW | SSW | S | SSW | SW | NNW | NNW |
| 風速 | (m/s) | 8.0 | 6.6 | 6.7 | 4.9 | 5.7 | 5.4 | 6.1 | 7.5 | 8.8 | 6.6 | 6.7 | 6.0 | 7.0 | 4.4 | 3.8 | 3.0 | 0.8 | 2.4 |
| 気圧 | (hPa) | 1008.8 | 1009.0 | 1009.6 | 1010.2 | 1009.5 | 1008.9 | 1009.4 | 1009.5 | 1010.3 | 1010.6 | 1010.8 | 1010.2 | 1009.9 | 1010.2 | 1010.8 | 1010.4 | 1009.7 | 1009.0 |
| 海深 | (m) | 103 | 274 | 622 | 1243 | 439 | 2249 | 2593 | 2639 | 1365 | 2540 | 3006 | 2987 | 2092 | 935 | 1533 | 1072 | 265 | 210 |
| 透明度 | (m) | | | | | | 16 | 14 | 14 | 17 | 15 | 21 | 17 | | | | | 16 | 18 |
| 波浪階級 | | 1 | 1 | 1 | 1 | 1 | 1 | 2 | 3 | 3 | 2 | 1 | 1 | 1 | 1 | 1 | 1 | 1 | 1 |
| うねり | | 1 | 1 | 1 | 2 | 2 | 2 | 2 | 2 | 2 | 2 | 2 | 2 | 2 | 2 | 2 | 1 | 1 | 1 |
| PL採集形式 | | LNP | LNP | LNP | LNP | − | − | − | − | − | − | − | − | − | − | − | LNP | LNP | LNP |
| 水温(℃) 基準水深(m) | 0 | 19.3 | 19.2 | 19.7 | 19.2 | 18.4 | 18.5 | 17.9 | 18.3 | 18.3 | 17.8 | 17.1 | 16.4 | 17.8 | 17.2 | 18.1 | 18.6 | 19.2 | 19.2 |
| | 10 | 19.27 | 18.57 | 18.56 | 18.72 | 17.99 | 17.54 | 17.96 | 18.15 | 18.17 | 17.69 | 16.94 | 16.32 | 17.84 | 17.20 | 18.11 | 18.62 | 19.09 | 18.97 |
| | 20 | 18.95 | 18.44 | 17.95 | 16.63 | 16.98 | 17.17 | 17.63 | 17.86 | 17.88 | 17.38 | 16.84 | 15.89 | 17.65 | 14.92 | 17.57 | 16.30 | 18.79 | 18.82 |
| | 30 | 18.30 | 17.80 | 15.07 | 15.06 | 15.51 | 14.62 | 15.88 | 17.67 | 15.20 | 16.83 | 14.04 | 13.67 | 17.41 | 12.20 | 15.33 | 14.97 | 17.70 | 18.75 |
| | 50 | 17.07 | 16.20 | 12.38 | 14.16 | 14.47 | 12.51 | 12.30 | 15.00 | 13.69 | 14.21 | 10.99 | 7.81 | 16.97 | 11.81 | 13.22 | 12.99 | 15.43 | 16.74 |
| | 75 | 16.89 | 15.63 | 11.42 | 12.89 | 12.34 | 11.91 | 11.89 | 13.26 | 12.45 | 12.80 | 7.55 | 5.83 | 14.11 | 11.67 | 12.18 | 11.66 | 14.35 | 16.06 |
| | 100 | 16.85 | 14.17 | 9.97 | 11.89 | 11.99 | 11.82 | 11.82 | 12.19 | 11.78 | 11.24 | 5.32 | 4.47 | 12.19 | 11.58 | 11.93 | 10.51 | 13.14 | 14.79 |
| | 150 | | 10.22 | 4.58 | 7.55 | 11.77 | 11.70 | 11.62 | 11.48 | 9.39 | 6.00 | 2.45 | 2.25 | 8.62 | 10.82 | 11.65 | 5.19 | 9.18 | 12.99 |
| | 200 | | 1.71 | 2.19 | 2.34 | 8.11 | 11.09 | 9.81 | 7.40 | 4.62 | 3.43 | 1.58 | 1.54 | 4.67 | 9.73 | 9.62 | 1.31 | 3.16 | 2.52 |
| | 250 | | 0.88 | 1.42 | 1.45 | 3.20 | 7.17 | 6.71 | 3.68 | 3.15 | 2.08 | 1.20 | 1.06 | 2.52 | 7.55 | 5.78 | 0.77 | 1.09 | |
| | 300 | | | 0.97 | 1.10 | 1.75 | 3.33 | 4.07 | 2.22 | 1.69 | 1.35 | 1.00 | 0.94 | 1.50 | 7.04 | 2.93 | 0.67 | | |
| | 400 | | | 0.69 | 0.75 | 0.87 | 1.21 | 1.37 | 1.08 | 0.97 | 0.91 | 0.79 | 0.72 | 0.87 | 1.88 | 1.07 | 0.55 | | |
| | 500 | | | 0.52 | 0.60 | | 0.80 | 0.84 | 0.86 | 0.76 | 0.74 | 0.64 | 0.62 | 0.69 | 0.99 | 0.72 | 0.47 | | |
| | Bottom | | | | | | | | | | | | | | | | | | |
| 実用塩分 基準水深(m) | 0 | 34.59 | 34.60 | 34.36 | 34.50 | 34.41 | 34.51 | 34.41 | 34.53 | 34.58 | 34.56 | 34.45 | 34.29 | 34.60 | 34.35 | 34.47 | 34.54 | 34.57 | 34.60 |
| | 10 | 34.59 | 34.55 | 34.43 | 34.51 | 34.44 | 34.37 | 34.57 | 34.53 | 34.56 | 34.56 | 34.45 | 34.29 | 34.57 | 34.40 | 34.53 | 34.54 | 34.57 | 34.60 |
| | 20 | 34.59 | 34.56 | 34.43 | 34.48 | 34.37 | 34.41 | 34.58 | 34.55 | 34.54 | 34.54 | 34.45 | 34.27 | 34.56 | 34.30 | 34.51 | 34.46 | 34.56 | 34.59 |
| | 30 | 34.58 | 34.56 | 34.40 | 34.49 | 34.44 | 34.36 | 34.48 | 34.54 | 34.47 | 34.55 | 34.32 | 34.21 | 34.56 | 34.23 | 34.56 | 34.49 | 34.56 | 34.59 |
| | 50 | 34.60 | 34.62 | 34.34 | 34.51 | 34.56 | 34.32 | 34.32 | 34.54 | 34.47 | 34.47 | 34.33 | 34.14 | 34.57 | 34.28 | 34.44 | 34.41 | 34.56 | 34.59 |
| | 75 | 34.62 | 34.57 | 34.32 | 34.43 | 34.34 | 34.31 | 34.31 | 34.45 | 34.38 | 34.44 | 34.15 | 34.11 | 34.52 | 34.27 | 34.35 | 34.31 | 34.51 | 34.63 |
| | 100 | 34.62 | 34.52 | 34.25 | 34.34 | 34.34 | 34.30 | 34.31 | 34.35 | 34.31 | 34.35 | 34.09 | 34.07 | 34.34 | 34.26 | 34.33 | 34.25 | 34.42 | 34.57 |
| | 150 | | 34.26 | 34.06 | 34.17 | 34.36 | 34.29 | 34.29 | 34.32 | 34.21 | 34.11 | 34.03 | 34.03 | 34.21 | 34.20 | 34.31 | 34.08 | 34.22 | 34.44 |
| | 200 | | 34.04 | 34.03 | 34.02 | 34.17 | 34.28 | 34.23 | 34.15 | 34.01 | 34.05 | 34.03 | 34.04 | 34.07 | 34.26 | 34.22 | 34.05 | 34.06 | 34.07 |
| | 250 | | 34.06 | 34.04 | 34.04 | 34.04 | 34.14 | 34.14 | 34.02 | 34.04 | 34.04 | 34.04 | 34.05 | 34.03 | 34.19 | 34.10 | 34.06 | 34.06 | |
| | 300 | | | 34.05 | 34.05 | 34.04 | 34.04 | 34.06 | 34.03 | 34.03 | 34.03 | 34.05 | 34.05 | 34.04 | 34.16 | 34.06 | 34.06 | | |
| | 400 | | | 34.06 | 34.06 | 34.06 | 34.04 | 34.04 | 34.04 | 34.05 | 34.05 | 34.06 | 34.06 | 34.06 | 34.04 | 34.05 | 34.07 | | |
| | 500 | | | 34.07 | 34.07 | | 34.06 | 34.06 | 34.05 | 34.06 | 34.06 | 34.07 | 34.07 | 34.06 | 34.05 | 34.06 | 34.07 | | |
| | Bottom | | | | | | | | | | | | | | | | | | |
| Bottom観測水深(m) | | | | | | | | | | | | | | | | | | | |

・水温、塩分観測はCTDによる。　・表面水温は棒状温度計による。　・観測位置は世界測地系で表示。（実際位置は従来通り）

## 第１表－4　スルメイカ漁場一斉調査観測結果（7 月）

| 観測定点 | | 1 | 2 | 3 | 4 | 5 | 6 | 7 | 8 | 9 | 10 | 11 | 12 | 13 | 14 | 15 | 16 | 17 |
|---|---|---|---|---|---|---|---|---|---|---|---|---|---|---|---|---|---|---|
| 位置 | N | 35°40.2' | 36°00.2' | 36°20.2' | 36°40.2' | 37°00.2' | 37°20.2' | 37°40.2' | 38°00.2' | 38°20.2' | 38°20.2' | 38°00.2' | 37°40.2' | 37°20.2' | 37°00.2' | 36°40.2' | 36°20.2' | 36°00.2' |
| | E | 133°39.8' | 133°39.8' | 133°39.8' | 133°39.8' | 133°39.8' | 133°39.8' | 133°39.8' | 133°39.8' | 133°39.8' | 134°19.8' | 134°19.8' | 134°19.8' | 134°19.8' | 134°19.8' | 134°19.8' | 134°19.8' | 134°19.8' |
| 月日 | | 20190627 | 20190627 | 20190627 | 20190627 | 20190627 | 20190626 | 20190626 | 20190626 | 20190626 | 20190625 | 20190625 | 20190625 | 20190625 | 20190624 | 20190624 | 20190624 | 20190624 |
| 時刻 | | 14:21 | 12:35 | 10:45 | 8:48 | 6:50 | 14:51 | 12:27 | 10:02 | 7:41 | 18:51 | 16:30 | 14:06 | 11:45 | 17:22 | 15:32 | 13:35 | 11:40 |
| 天候 | | r | r | r | r | r | bc | bc | bc | bc | bc | bc | bc | o | o | c | bc | bc |
| 気温 | (℃) | 24.9 | 23.5 | 23.2 | 23.1 | 23.0 | 22.6 | 21.7 | 21.1 | 21.9 | 20.7 | 21.4 | 21.1 | 21.0 | 19.6 | 20.3 | 20.9 | 20.8 |
| 風向 | | SSE | ESE | SE | SE | SSE | SE | SE | SE | SSE | E | NNW | W | N | WNW | NW | NW | NW |
| 風速 | (m/s) | 4.4 | 7.6 | 5.7 | 5.0 | 8.1 | 3.2 | 4.8 | 5.7 | 5.5 | 1.2 | 1.1 | 1.7 | 1.2 | 6.7 | 6.5 | 4.3 | 2.9 |
| 気圧 | (hPa) | 999.0 | 1000.5 | 1003.6 | 1004.2 | 1004.9 | 1011.0 | 1011.9 | 1013.0 | 1013.7 | 1016.0 | 1015.6 | 1016.3 | 1017.2 | 1012.2 | 1011.8 | 1011.8 | 1011.4 |
| 海深 | (m) | 74 | 176 | 204 | 1133 | 1353 | 1559 | 569 | 789 | 974 | 2556 | 1346 | 2616 | 2593 | 2246 | 433 | 1245 | 622 |
| 透明度 | (m) | 18 | 15 | 18 | 21 | 17 | 24 | 20 | 21 | 23 | 15 | 22 | 21 | 16 | 15 | 15 | 19 | 15 |
| 波浪階級 | | 2 | 2 | 2 | 2 | 2 | 2 | 2 | 2 | 1 | 1 | 1 | 1 | 2 | 3 | 3 | 2 | 1 |
| うねり | | 2 | 2 | 2 | 2 | 2 | 1 | 1 | 2 | 1 | 1 | 1 | 1 | 2 | 2 | 2 | 2 | 2 |
| PL採集形式 | | − | − | − | − | − | − | − | − | − | − | − | − | − | − | − | − | − |
| 水温(℃) 基準水深(m) | 0 | 22.8 | 22.5 | 22.2 | 22.3 | 22.1 | 21.9 | 21.4 | 20.7 | 20.4 | 21.1 | 21.6 | 20.3 | 20.7 | 20.5 | 21.2 | 21.8 | 21.3 |
| | 10 | 22.05 | 21.62 | 20.73 | 21.23 | 20.82 | 20.11 | 20.36 | 20.31 | 20.13 | 18.96 | 19.84 | 19.92 | 19.74 | 20.36 | 20.74 | 21.20 | 21.16 |
| | 20 | 21.46 | 20.68 | 19.45 | 19.28 | 19.84 | 18.27 | 19.37 | 18.92 | 19.72 | 18.50 | 18.61 | 19.14 | 18.63 | 19.18 | 19.56 | 20.04 | 19.86 |
| | 30 | 20.66 | 19.86 | 18.64 | 18.26 | 18.36 | 16.83 | 18.36 | 18.58 | 18.68 | 17.61 | 17.31 | 17.87 | 17.82 | 18.76 | 18.99 | 19.33 | 19.72 |
| | 50 | 19.21 | 18.28 | 18.09 | 16.77 | 15.88 | 16.54 | 16.62 | 15.04 | 16.31 | 14.64 | 16.07 | 16.14 | 15.16 | 16.84 | 15.78 | 16.95 | 17.44 |
| | 75 | | 16.54 | 17.10 | 15.41 | 14.01 | 16.01 | 15.78 | 13.31 | 15.07 | 12.29 | 14.74 | 14.53 | 13.97 | 16.44 | 13.56 | 14.94 | 16.20 |
| | 100 | | 13.47 | 12.99 | 13.67 | 12.24 | 12.20 | 14.47 | 12.16 | 13.51 | 10.73 | 13.07 | 12.58 | 12.38 | 15.89 | 12.34 | 13.18 | 14.85 |
| | 150 | | 2.66 | 6.69 | 10.40 | 11.62 | 11.74 | 11.89 | 11.71 | 11.52 | 5.66 | 11.37 | 11.73 | 11.75 | 12.92 | 11.71 | 10.18 | 12.08 |
| | 200 | | | 1.83 | 3.70 | 7.26 | 11.03 | 8.95 | 8.70 | 6.96 | 2.60 | 5.26 | 10.28 | 11.21 | 10.94 | 9.86 | 4.30 | 5.23 |
| | 250 | | | | 1.70 | 3.49 | 7.75 | 3.88 | 3.79 | 3.65 | 1.61 | 2.66 | 4.63 | 6.33 | 5.23 | 4.50 | 1.88 | 1.49 |
| | 300 | | | | 1.23 | 1.75 | 4.44 | 1.65 | 1.73 | 1.89 | 1.13 | 1.73 | 2.62 | 3.00 | 2.04 | 2.11 | 1.17 | 0.96 |
| | 400 | | | | 0.77 | 0.92 | 1.10 | 0.88 | 0.92 | 0.99 | 0.78 | 0.91 | 1.10 | 1.14 | 0.97 | 0.86 | 0.80 | 0.72 |
| | 500 | | | | 0.61 | 0.71 | 0.76 | 0.69 | 0.75 | 0.71 | 0.64 | 0.70 | 0.78 | 0.84 | 0.70 | | 0.63 | 0.61 |
| | Bottom | 18.61 | 2.45 | 1.83 | | | | | | | | | | | | 0.67 | | |
| 実用塩分 基準水深(m) | 0 | 34.16 | 34.27 | 34.32 | 34.45 | 34.47 | 34.55 | 34.51 | 34.54 | 34.55 | 34.19 | 34.49 | 34.51 | 34.49 | 34.52 | 34.51 | 34.54 | 34.47 |
| | 10 | 34.23 | 34.41 | 34.46 | 34.47 | 34.47 | 34.29 | 34.51 | 34.55 | 34.52 | 34.24 | 34.53 | 34.53 | 34.50 | 34.53 | 34.51 | 34.48 | 34.48 |
| | 20 | 34.25 | 34.46 | 34.48 | 34.48 | 34.49 | 34.51 | 34.49 | 34.50 | 34.49 | 34.33 | 34.53 | 34.46 | 34.51 | 34.53 | 34.51 | 34.47 | 34.51 |
| | 30 | 34.37 | 34.52 | 34.55 | 34.56 | 34.54 | 34.59 | 34.51 | 34.50 | 34.50 | 34.41 | 34.61 | 34.60 | 34.47 | 34.55 | 34.48 | 34.49 | 34.51 |
| | 50 | 34.55 | 34.54 | 34.59 | 34.61 | 34.57 | 34.60 | 34.60 | 34.48 | 34.58 | 34.47 | 34.59 | 34.62 | 34.59 | 34.60 | 34.59 | 34.57 | 34.58 |
| | 75 | | 34.56 | 34.58 | 34.58 | 34.50 | 34.61 | 34.64 | 34.46 | 34.60 | 34.39 | 34.56 | 34.55 | 34.51 | 34.61 | 34.46 | 34.55 | 34.60 |
| | 100 | | 34.50 | 34.47 | 34.51 | 34.37 | 34.29 | 34.58 | 34.36 | 34.46 | 34.31 | 34.44 | 34.40 | 34.37 | 34.60 | 34.38 | 34.47 | 34.56 |
| | 150 | | 34.09 | 34.18 | 34.23 | 34.32 | 34.30 | 34.35 | 34.31 | 34.33 | 34.12 | 34.33 | 34.31 | 34.31 | 34.43 | 34.31 | 34.28 | 34.35 |
| | 200 | | | 34.08 | 34.07 | 34.17 | 34.25 | 34.25 | 34.22 | 34.17 | 34.06 | 34.12 | 34.27 | 34.31 | 34.32 | 34.28 | 34.09 | 34.12 |
| | 250 | | | | 34.05 | 34.06 | 34.19 | 34.07 | 34.11 | 34.08 | 34.05 | 34.05 | 34.06 | 34.11 | 34.11 | 34.07 | 34.05 | 34.07 |
| | 300 | | | | 34.06 | 34.05 | 34.08 | 34.05 | 34.05 | 34.05 | 34.05 | 34.05 | 34.05 | 34.06 | 34.06 | 34.05 | 34.06 | 34.07 |
| | 400 | | | | 34.07 | 34.06 | 34.06 | 34.06 | 34.06 | 34.06 | 34.07 | 34.07 | 34.06 | 34.05 | 34.07 | 34.07 | 34.07 | 34.08 |
| | 500 | | | | 34.08 | 34.07 | 34.07 | 34.08 | 34.07 | 34.07 | 34.08 | 34.07 | 34.07 | 34.07 | 34.08 | | 34.08 | 34.08 |
| | Bottom | 34.57 | 34.09 | 34.08 | | | | | | | | | | | | 34.08 | | |
| Bottom観測水深(m) | | 74 | 173 | 201 | | | | | | | | | | | | 425 | | |

・水温，塩分観測はJFEアドバンテック社製RINKO-Profiler（ASTD152）による。　・表面水温は棒状温度計による。　・観測位置は世界測地系で表示。（実際位置は従来通り）

## 第１表－5　沖合定線観測結果（9 月）

| 観測定点 | | 1 | 2 | 3 | 4 | 5 | 6 | 7 | 51 | 52 | 53 | 54 | 55 | 8 | 9 | 10 | 11 | 12 | 13 |
|---|---|---|---|---|---|---|---|---|---|---|---|---|---|---|---|---|---|---|---|
| 位置 | N | 35° 40.2' | 35° 50.2' | 36° 00.2' | 36° 20.2' | 36° 40.2' | 37° 00.2' | 37° 20.2' | 37° 40.2' | 38° 00.2' | 38° 20.2' | 38° 00.2' | 37° 40.2' | 37° 20.2' | 37° 00.2' | 36° 40.2' | 36° 20.2' | 36° 00.2' | 35° 50.2' |
| | E | 134° 19.8' | 134° 19.8' | 134° 19.8' | 134° 19.8' | 134° 19.8' | 134° 19.8' | 134° 19.8' | 134° 19.8' | 134° 19.8' | 134° 19.8' | 134° 49.8' | 134° 49.8' | 134° 49.8' | 134° 49.8' | 134° 49.8' | 134° 49.8' | 134° 49.8' | 134° 49.8' |
| 月日 | | 20190827 | 20190827 | 20190827 | 20190827 | 20190827 | 20190827 | 20190827 | 20190827 | 20190827 | | 20190827 | 20190827 | 20190827 | 20190826 | 20190826 | 20190826 | 20190826 | 20190826 |
| 時刻 | | 22:05 | 20:57 | 19:41 | 17:37 | 15:49 | 13:54 | 11:59 | 9:56 | 7:59 | | 5:49 | 3:53 | 1:54 | 23:56 | 22:00 | 20:07 | 18:20 | 17:18 |
| 天候 | | c | c | r | r | r | r | c | c | bc | | c | c | bc | bc | bc | bc | bc | bc |
| 気温 | (℃) | 27.3 | 27.1 | 26.0 | 24.8 | 24.0 | 26.0 | 26.2 | 26.3 | 26.3 | | 25.5 | 25.4 | 25.4 | 25.4 | 25.6 | 25.7 | 26.0 | 26.4 |
| 風向 | | SSW | SSW | S | SE | SE | SE | ESE | SE | SE | | SE | SE | ESE | ESE | E | ENE | ENE | ENE |
| 風速 | (m/s) | 14.1 | 12.1 | 11.0 | 11.8 | 7.3 | 8.0 | 8.4 | 7.4 | 5.9 | | 5.2 | 5.7 | 6.0 | 4.8 | 5.3 | 4.2 | 6.1 | 5.5 |
| 気圧 | (hPa) | 1006.1 | 1006.3 | 1006.0 | 1006.8 | 1008.4 | 1009.7 | 1010.6 | 1012.0 | 1012.3 | | 1012.6 | 1012.7 | 1013.0 | 1014.0 | 1014.4 | 1014.4 | 1012.6 | 1012.4 |
| 海深 | (m) | 104 | 274 | 628 | 1245 | 439 | 2241 | 2593 | 2621 | 1324 | | 2994 | 2982 | 2078 | 939 | 1548 | 1067 | 266 | 210 |
| 透明度 | (m) | | | | 16 | 15 | 18 | 21 | 24 | 23 | | 22 | | | | | | 22 | 24 |
| 波浪階級 | | 3 | 3 | 3 | 3 | 3 | 3 | 3 | 2 | 2 | | 2 | 2 | 2 | 2 | 2 | 2 | 2 | 2 |
| うねり | | 3 | 3 | 3 | 3 | 2 | 2 | 2 | 2 | 2 | | 2 | 2 | 2 | 2 | 2 | 2 | 2 | 2 |
| PL採集形式 | | – | – | – | – | – | – | – | – | – | | – | – | – | – | – | – | – | – |
| 水温(℃) 基準水深(m) | 0 | 26.3 | 26.0 | 25.9 | 26.1 | 26.3 | 26.4 | 26.6 | 26.7 | 26.4 | 欠測 | 26.4 | 26.6 | 26.3 | 26.6 | 25.9 | 26.8 | 26.6 | 26.8 |
| | 10 | 26.34 | 25.97 | 25.95 | 26.06 | 26.40 | 26.42 | 26.63 | 26.60 | 26.24 | | 26.39 | 26.84 | 26.03 | 26.67 | 25.68 | 26.29 | 26.36 | 26.53 |
| | 20 | 26.34 | 25.87 | 24.81 | 25.20 | 25.55 | 25.66 | 24.52 | 26.38 | 26.15 | | 26.32 | 26.83 | 24.43 | 26.58 | 25.37 | 26.19 | 26.04 | 26.00 |
| | 30 | 25.33 | 21.47 | 21.12 | 19.30 | 19.64 | 20.21 | 20.89 | 20.74 | 20.62 | | 22.93 | 22.51 | 20.92 | 22.51 | 22.44 | 23.10 | 21.20 | 26.02 |
| | 50 | 22.03 | 18.16 | 18.24 | 17.26 | 17.39 | 17.85 | 17.96 | 18.05 | 18.26 | | 18.32 | 18.14 | 17.73 | 16.59 | 12.23 | 15.26 | 17.04 | 19.46 |
| | 75 | 19.57 | 16.74 | 16.86 | 15.80 | 15.17 | 16.40 | 16.46 | 16.18 | 17.30 | | 17.35 | 17.03 | 16.36 | 12.49 | 9.19 | 10.99 | 15.72 | 16.87 |
| | 100 | 15.20 | 14.81 | 15.60 | 13.49 | 12.43 | 14.46 | 15.16 | 14.71 | 16.30 | | 16.36 | 15.81 | 14.57 | 11.37 | 6.27 | 7.54 | 12.29 | 14.65 |
| | 150 | | 11.65 | 10.98 | 11.56 | 11.74 | 11.97 | 12.00 | 11.94 | 12.95 | | 12.52 | 12.39 | 10.86 | 5.02 | 2.88 | 4.07 | 6.62 | 10.78 |
| | 200 | | 6.54 | 5.14 | 6.50 | 9.48 | 11.35 | 10.10 | 11.04 | 11.53 | | 11.64 | 10.26 | 4.71 | 2.92 | 1.63 | 2.05 | 3.23 | 4.50 |
| | 250 | | 2.85 | 2.38 | 3.40 | 4.03 | 5.43 | 5.00 | 6.30 | 6.85 | | 5.09 | 4.43 | 3.13 | 1.70 | 1.16 | 1.37 | 1.75 | |
| | 300 | | | 1.31 | 1.67 | 2.21 | 2.33 | 4.21 | 4.58 | 3.69 | | 2.76 | 2.34 | 1.72 | 1.12 | 0.99 | 1.05 | | |
| | 400 | | | 0.77 | 0.86 | 0.96 | 0.97 | 1.77 | 1.80 | 1.42 | | 1.07 | 1.09 | 1.00 | 0.82 | 0.80 | 0.77 | | |
| | 500 | | | 0.71 | 0.67 | | 0.69 | 0.89 | 0.92 | 0.85 | | 0.77 | 0.81 | 0.77 | 0.65 | 0.67 | 0.62 | | |
| | Bottom | | | | | | | | | | | | | | | | | | |
| 実用塩分 基準水深(m) | 0 | 32.85 | 33.16 | 33.73 | 33.77 | 33.40 | 33.57 | 33.23 | 33.30 | 33.82 | | 33.45 | 33.20 | 33.60 | 34.11 | 33.64 | 34.06 | 33.84 | 33.38 |
| | 10 | 33.04 | 33.16 | 33.78 | 33.80 | 33.58 | 33.58 | 33.25 | 33.55 | 33.82 | | 33.45 | 33.20 | 33.62 | 34.10 | 33.63 | 34.02 | 33.84 | 33.37 |
| | 20 | 33.05 | 33.19 | 33.88 | 33.99 | 34.00 | 33.86 | 33.82 | 33.81 | 33.82 | | 33.79 | 33.29 | 33.86 | 34.10 | 33.69 | 34.04 | 33.85 | 33.42 |
| | 30 | 33.23 | 33.75 | 34.13 | 34.09 | 34.15 | 34.12 | 34.30 | 33.91 | 34.12 | | 34.02 | 33.96 | 34.13 | 34.16 | 34.19 | 34.19 | 34.25 | 33.57 |
| | 50 | 33.75 | 34.27 | 34.38 | 34.46 | 34.51 | 34.50 | 34.38 | 34.36 | 34.35 | | 34.17 | 34.21 | 34.38 | 34.42 | 34.22 | 34.27 | 34.46 | 34.32 |
| | 75 | 34.34 | 34.52 | 34.45 | 34.49 | 34.54 | 34.52 | 34.48 | 34.51 | 34.51 | | 34.43 | 34.40 | 34.53 | 34.34 | 34.23 | 34.28 | 34.52 | 34.51 |
| | 100 | 34.46 | 34.47 | 34.53 | 34.44 | 34.35 | 34.51 | 34.53 | 34.50 | 34.53 | | 34.47 | 34.53 | 34.52 | 34.32 | 34.09 | 34.15 | 34.34 | 34.50 |
| | 150 | | 34.32 | 34.31 | 34.32 | 34.29 | 34.32 | 34.32 | 34.32 | 34.38 | | 34.37 | 34.36 | 34.30 | 34.06 | 34.04 | 34.06 | 34.12 | 34.29 |
| | 200 | | 34.13 | 34.08 | 34.11 | 34.22 | 34.30 | 34.25 | 34.30 | 34.33 | | 34.31 | 34.27 | 34.05 | 34.04 | 34.03 | 34.02 | 34.03 | 34.07 |
| | 250 | | 34.07 | 34.02 | 34.05 | 34.06 | 34.09 | 34.09 | 34.11 | 34.13 | | 34.03 | 34.06 | 34.04 | 34.04 | 34.04 | 34.04 | 34.05 | |
| | 300 | | | 34.04 | 34.03 | 34.03 | 34.04 | 34.09 | 34.09 | 34.05 | | 34.04 | 34.04 | 34.04 | 34.04 | 34.05 | 34.04 | | |
| | 400 | | | 34.06 | 34.05 | 34.05 | 34.05 | 34.04 | 34.02 | 34.03 | | 34.04 | 34.04 | 34.05 | 34.06 | 34.06 | 34.06 | | |
| | 500 | | | 34.06 | 34.06 | | 34.06 | 34.05 | 34.05 | 34.05 | | 34.06 | 34.06 | 34.06 | 34.06 | 34.06 | 34.06 | | |
| | Bottom | | | | | | | | | | | | | | | | | | |
| Bottom観測水深(m) | | | | | | | | | | | | | | | | | | | |

・水温、塩分観測はCTDによる。　・表面水温は棒状温度計による。　・観測位置は世界測地系で表示。（実際位置は従来通り）

## 第１表－6　沿岸定線観測結果（10 月）

| 観測定点 | | 1 | 2 | 3 | 4 | 5 | 6 | 7 | 8 | 9 | 10 | 11 | 12 | 13 |
|---|---|---|---|---|---|---|---|---|---|---|---|---|---|---|
| 位置 | N | 35° 40.2' | 35° 50.2' | 36° 00.2' | 36° 20.2' | 36° 40.2' | 37° 00.2' | 37° 20.2' | 37° 20.2' | 37° 00.2' | 36° 40.2' | 36° 20.2' | 36° 00.2' | 35° 50.2' |
| | E | 134° 19.8' | 134° 19.8' | 134° 19.8' | 134° 19.8' | 134° 19.8' | 134° 19.8' | 134° 19.8' | 134° 49.8' | 134° 49.8' | 134° 49.8' | 134° 49.8' | 134° 49.8' | 134° 49.8' |
| 月日 | | 20190926 | 20190926 | 20190926 | 20190926 | 20190926 | 20190926 | 20190925 | 20190925 | 20190925 | 20190925 | 20190925 | 20190925 | 20190925 |
| 時刻 | | 09:37 | 08:13 | 06:38 | 04:32 | 02:40 | 00:49 | 22:54 | 20:29 | 18:36 | 16:44 | 14:28 | 12:18 | 11:11 |
| 天候 | | bc | bc | c | c | bc | bc | c | c | c | c | bc | bc | bc |
| 気温 | (℃) | 23.8 | 24.1 | 23.2 | 22.9 | 23.3 | 23.2 | 22.6 | 22.9 | 23.2 | 23.4 | 23.5 | 23.6 | 23.3 |
| 風向 | | E | E | ENE | E | E | ENE | NE | ENE | ENE | ENE | NE | NE | NE |
| 風速 | (m/s) | 7.4 | 7.6 | 8.0 | 7.5 | 7.9 | 7.5 | 5.6 | 5.9 | 7.7 | 7.9 | 5.6 | 4.7 | 4.5 |
| 気圧 | (hPa) | 1024.3 | 1024.4 | 1023.9 | 1023.4 | 1023.3 | 1023.4 | 1024.4 | 1023.9 | 1022.8 | 1021.9 | 1021.4 | 1021.3 | 1021.3 |
| 海深 | (m) | 108 | 278 | 628 | 1245 | 439 | 2250 | 2593 | 2096 | 944 | 1564 | 1061 | 264 | 209 |
| 透明度 | (m) | 22 | 20 | 18 | | | | | | | 21 | 20 | 21 | 22 |
| 波浪階級 | | 3 | 3 | 3 | 3 | 2 | 2 | 2 | 2 | 3 | 2 | 2 | 2 | 2 |
| うねり | | 2 | 2 | 2 | 2 | 2 | 2 | 2 | 2 | 2 | 2 | 2 | 2 | 2 |
| PL採集形式 | | LNP | LNP | LNP | LNP | – | – | – | – | – | – | LNP | LNP | LNP |
| 水温(℃) 基準水深(m) | 0 | 23.8 | 23.5 | 23.4 | 22.5 | 23.0 | 23.6 | 23.1 | 23.3 | 24.3 | 23.8 | 23.6 | 23.8 | 23.5 |
| | 10 | 23.65 | 23.41 | 23.34 | 22.46 | 22.92 | 23.51 | 23.06 | 23.32 | 24.37 | 23.80 | 23.49 | 23.40 | 23.33 |
| | 20 | 23.67 | 23.41 | 23.35 | 22.26 | 22.92 | 23.52 | 23.06 | 22.92 | 24.11 | 23.60 | 23.21 | 23.25 | 23.29 |
| | 30 | 20.43 | 23.26 | 21.20 | 21.51 | 22.75 | 22.71 | 22.55 | 21.06 | 23.96 | 22.65 | 21.12 | 22.74 | 23.23 |
| | 50 | 19.30 | 20.24 | 18.48 | 17.60 | 20.11 | 18.39 | 17.72 | 17.51 | 16.08 | 17.83 | 17.67 | 20.95 | 21.75 |
| | 75 | 18.73 | 16.94 | 16.58 | 15.47 | 16.49 | 16.62 | 16.58 | 16.50 | 10.94 | 15.29 | 16.00 | 17.46 | 17.99 |
| | 100 | 17.62 | 14.80 | 14.40 | 12.00 | 14.59 | 14.95 | 14.80 | 14.67 | 7.99 | 12.73 | 14.01 | 16.38 | 16.76 |
| | 150 | | 10.44 | 11.86 | 11.66 | 11.10 | 11.66 | 12.00 | 11.79 | 4.62 | 7.68 | 11.89 | 11.87 | 12.46 |
| | 200 | | 5.08 | 7.66 | 10.88 | 5.01 | 6.40 | 11.32 | 7.04 | 2.24 | 3.37 | 10.69 | 6.88 | 5.69 |
| | 250 | | 1.92 | 3.73 | 7.89 | 2.25 | 2.65 | 5.35 | 3.02 | 1.45 | 1.62 | 4.64 | 2.14 | |
| | 300 | | | 1.73 | 3.67 | 1.33 | 1.26 | 2.51 | 1.78 | 1.11 | 1.10 | 2.29 | | |
| | 400 | | | 0.77 | 1.26 | 0.69 | 0.73 | 1.16 | 0.94 | 0.76 | 0.80 | 1.03 | | |
| | 500 | | | 0.60 | 0.82 | | 0.60 | 0.85 | 0.70 | 0.62 | 0.67 | 0.77 | | |
| | Bottom | | | | | | | | | | | | | |
| 実用塩分 基準水深(m) | 0 | 33.48 | 33.70 | 33.57 | 33.70 | 33.57 | 33.72 | 33.65 | 33.49 | 33.67 | 33.93 | 33.34 | 33.08 | 33.60 |
| | 10 | 33.48 | 33.70 | 33.64 | 33.71 | 33.66 | 33.75 | 33.70 | 33.44 | 33.81 | 33.93 | 33.34 | 33.09 | 33.61 |
| | 20 | 33.51 | 33.71 | 33.64 | 33.78 | 33.66 | 33.75 | 33.70 | 33.40 | 34.00 | 33.95 | 33.44 | 33.27 | 33.61 |
| | 30 | 33.92 | 33.73 | 33.98 | 33.93 | 33.66 | 33.77 | 33.73 | 33.82 | 34.04 | 34.00 | 33.80 | 33.43 | 33.66 |
| | 50 | 34.05 | 34.14 | 34.37 | 34.33 | 33.95 | 34.37 | 34.21 | 34.27 | 34.31 | 34.41 | 34.46 | 33.86 | 33.93 |
| | 75 | 34.13 | 34.49 | 34.43 | 34.54 | 34.25 | 34.43 | 34.53 | 34.52 | 34.28 | 34.48 | 34.55 | 34.16 | 34.26 |
| | 100 | 34.29 | 34.48 | 34.49 | 34.29 | 34.48 | 34.46 | 34.51 | 34.51 | 34.18 | 34.38 | 34.48 | 34.50 | 34.48 |
| | 150 | | 34.27 | 34.32 | 34.27 | 34.30 | 34.36 | 34.33 | 34.30 | 34.08 | 34.16 | 34.31 | 34.31 | 34.35 |
| | 200 | | 34.09 | 34.16 | 34.24 | 34.09 | 34.12 | 34.32 | 34.13 | 34.03 | 34.05 | 34.29 | 34.15 | 34.10 |
| | 250 | | 34.05 | 34.05 | 34.18 | 34.03 | 34.05 | 34.08 | 34.03 | 34.04 | 34.04 | 34.08 | 34.04 | |
| | 300 | | | 34.05 | 34.05 | 34.04 | 34.05 | 34.03 | 34.03 | 34.05 | 34.04 | 34.05 | | |
| | 400 | | | 34.06 | 34.04 | 34.06 | 34.06 | 34.04 | 34.05 | 34.06 | 34.06 | 34.05 | | |
| | 500 | | | 34.07 | 34.06 | | 34.07 | 34.06 | 34.06 | 34.06 | 34.06 | 34.06 | | |
| | Bottom | | | | | | | | | | | | | |
| Bottom観測水深(m) | | | | | | | | | | | | | | |

・水温、塩分観測はCTDによる。　・表面水温は棒状温度計による。　・観測位置は世界測地系で表示。（実際位置は従来通り）

## 第１表－7　沖合定線観測結果（11 月）

| 観測定点 | | 1 | 2 | 3 | 4 | 5 | 6 | 7 | 51 | 52 | 53 | 54 | 55 | 8 | 9 | 10 | 11 | 12 | 13 |
|---|---|---|---|---|---|---|---|---|---|---|---|---|---|---|---|---|---|---|---|
| 位置 | N | 35° 40.2' | 35° 50.2' | 36° 00.2' | 36° 20.2' | 36° 40.2' | 37° 00.2' | 37° 20.2' | 37° 40.2' | 38° 00.2' | 38° 20.2' | 38° 00.2' | 37° 40.2' | 37° 20.2' | 37° 00.2' | 36° 40.2' | 36° 20.2' | 36° 00.2' | 35° 50.2' |
| | E | 134° 19.8' | 134° 19.8' | 134° 19.8' | 134° 19.8' | 134° 19.8' | 134° 19.8' | 134° 19.8' | 134° 19.8' | 134° 19.8' | 134° 19.8' | 134° 49.8' | 134° 49.8' | 134° 49.8' | 134° 49.8' | 134° 49.8' | 134° 49.8' | 134° 49.8' | 134° 49.8' |
| 月日 | | 20191030 | 20191030 | 20191029 | 20191029 | 20191029 | 20191029 | 20191029 | 20191029 | 欠測 | 欠測 | 20191029 | 20191029 | 20191029 | 20191029 | 20191028 | 20191028 | 20191028 | 20191028 |
| 時刻 | | 1:31 | 0:12 | 22:44 | 20:42 | 18:45 | 16:41 | 14:43 | 12:40 | | | 7:36 | 5:27 | 3:20 | 1:21 | 23:24 | 21:22 | 19:31 | 18:30 |
| 天候 | | r | c | c | c | r | c | bc | bc | | | o | c | c | c | bc | bc | bc | bc |
| 気温 | (℃) | 18.7 | 19.6 | 19.7 | 19.4 | 19.6 | 19.1 | 19.3 | 19.6 | | | 20.0 | 19.9 | 20.3 | 20.7 | 20.8 | 20.2 | 20.0 | 19.7 |
| 風向 | | SSW | NW | NW | WNW | W | W | WSW | WSW | | | WSW | SW | SW | SSW | S | SE | SE | ESE |
| 風速 | (m/s) | 3.3 | 4.7 | 6.8 | 8.8 | 10.8 | 12.2 | 11.4 | 10.7 | | | 10.4 | 9.8 | 9.8 | 10.2 | 9.6 | 9.8 | 9.1 | 7.8 |
| 気圧 | (hPa) | 1016.3 | 1015.9 | 1015.7 | 1014.7 | 1013.2 | 1011.8 | 1011.1 | 1010.5 | | | 1011.8 | 1012.1 | 1012.3 | 1014.3 | 1014.9 | 1015.3 | 1015.7 | 1015.7 |
| 海深 | (m) | 105 | 278 | 628 | 1245 | 435 | 2245 | 2596 | 2628 | | | 2999 | 2981 | 2064 | 939 | 1578 | 1067 | 264 | 210 |
| 透明度 | (m) | | | | | | 12 | 14 | 16 | | | 18 | | | | | | | |
| 波浪階級 | | 2 | 2 | 3 | 4 | 4 | 4 | 4 | 4 | | | 4 | 3 | 3 | 3 | 3 | 3 | 3 | 2 |
| うねり | | 2 | 2 | 3 | 3 | 3 | 3 | 3 | 3 | | | 3 | 3 | 2 | 2 | 2 | 2 | 2 | 2 |
| PL採集形式 | | LNP | LNP | LNP | LNP | – | – | – | – | | | – | – | – | – | – | LNP | LNP | LNP |
| 水温(℃) 基準水深(m) | 0 | 21.0 | 20.7 | 20.8 | 20.8 | 20.4 | 20.5 | 19.8 | 19.7 | | | 20.1 | 20.3 | 19.7 | 20.5 | 20.2 | 20.5 | 20.5 | 21.0 |
| | 10 | 21.15 | 20.97 | 20.88 | 20.95 | 20.50 | 20.58 | 19.89 | 19.96 | | | 20.13 | 20.41 | 19.84 | 20.71 | 20.31 | 20.70 | 20.58 | 21.12 |
| | 20 | 21.15 | 20.97 | 20.88 | 20.96 | 20.51 | 20.63 | 19.88 | 19.96 | | | 20.14 | 20.43 | 19.85 | 20.71 | 20.30 | 20.71 | 20.70 | 20.57 |
| | 30 | 21.15 | 20.97 | 20.88 | 20.95 | 20.51 | 20.18 | 19.87 | 19.96 | | | 20.14 | 20.43 | 19.85 | 20.77 | 20.39 | 20.72 | 20.73 | 20.73 |
| | 50 | 21.15 | 20.99 | 20.90 | 20.55 | 20.52 | 20.50 | 19.87 | 19.96 | | | 20.37 | 20.67 | 19.86 | 20.92 | 20.38 | 19.64 | 19.96 | 20.25 |
| | 75 | 20.59 | 18.19 | 18.32 | 17.45 | 18.16 | 17.47 | 17.72 | 16.92 | | | 16.35 | 17.33 | 17.55 | 17.77 | 17.11 | 16.36 | 17.69 | 17.32 |
| | 100 | 18.82 | 16.25 | 15.22 | 14.70 | 15.18 | 16.09 | 16.35 | 15.37 | | | 10.82 | 15.55 | 16.01 | 16.27 | 14.69 | 13.50 | 16.33 | 15.92 |
| | 150 | | 10.43 | 9.08 | 6.42 | 11.14 | 12.36 | 12.93 | 12.33 | | | 5.21 | 10.70 | 12.19 | 11.92 | 9.58 | 11.66 | 10.91 | 8.83 |
| | 200 | | 3.32 | 2.06 | 2.32 | 5.05 | 11.61 | 11.74 | 11.69 | | | 3.22 | 4.44 | 8.04 | 6.48 | 4.62 | 8.53 | 2.57 | 2.51 |
| | 250 | | 1.13 | 1.15 | 1.30 | 2.46 | 5.77 | 8.39 | 7.88 | | | 1.72 | 2.11 | 3.96 | 2.68 | 1.97 | 2.47 | 1.15 | |
| | 300 | | | 0.91 | 0.98 | 1.48 | 2.59 | 3.84 | 3.71 | | | 1.17 | 1.43 | 1.71 | 1.48 | 1.42 | 1.01 | | |
| | 400 | | | 0.73 | 0.70 | 0.88 | 0.99 | 1.32 | 1.14 | | | 0.83 | 0.90 | 0.96 | 0.88 | 0.84 | 0.69 | | |
| | 500 | | | 0.61 | 0.58 | | 0.75 | 0.85 | 0.84 | | | 0.68 | 0.70 | 0.77 | 0.71 | 0.69 | 0.55 | | |
| | Bottom | | | | | | | | | | | | | | | | | | |
| 実用塩分 基準水深(m) | 0 | 33.45 | 33.30 | 33.37 | 33.34 | 34.27 | 33.52 | 33.70 | 33.69 | | | 33.28 | 33.59 | 33.74 | 33.36 | 33.59 | 33.44 | 33.38 | 33.28 |
| | 10 | 33.44 | 33.36 | 33.44 | 33.40 | 33.73 | 33.49 | 33.74 | 33.76 | | | 33.38 | 33.59 | 33.75 | 33.42 | 33.60 | 33.58 | 33.38 | 33.35 |
| | 20 | 33.44 | 33.36 | 33.44 | 33.40 | 33.73 | 33.60 | 33.74 | 33.76 | | | 33.38 | 33.59 | 33.75 | 33.42 | 33.62 | 33.59 | 33.46 | 33.36 |
| | 30 | 33.44 | 33.36 | 33.44 | 33.40 | 33.73 | 33.56 | 33.76 | 33.76 | | | 33.38 | 33.60 | 33.75 | 33.44 | 33.70 | 33.60 | 33.49 | 33.49 |
| | 50 | 33.66 | 33.37 | 33.67 | 33.68 | 33.73 | 33.76 | 33.81 | 33.76 | | | 33.69 | 33.75 | 33.76 | 33.60 | 33.72 | 34.00 | 34.02 | 34.02 |
| | 75 | 34.08 | 34.19 | 34.16 | 34.34 | 34.12 | 34.20 | 34.27 | 34.45 | | | 34.18 | 34.36 | 34.27 | 34.19 | 34.26 | 34.51 | 34.27 | 34.21 |
| | 100 | 34.27 | 34.27 | 34.48 | 34.44 | 34.34 | 34.50 | 34.48 | 34.53 | | | 34.26 | 34.46 | 34.46 | 34.48 | 34.35 | 34.41 | 34.42 | 34.40 |
| | 150 | | 34.26 | 34.21 | 34.12 | 34.31 | 34.35 | 34.39 | 34.35 | | | 34.09 | 34.29 | 34.35 | 34.32 | 34.24 | 34.28 | 34.26 | 34.18 |
| | 200 | | 34.06 | 34.03 | 34.05 | 34.07 | 34.31 | 34.31 | 34.32 | | | 34.05 | 34.05 | 34.17 | 34.12 | 34.07 | 34.20 | 34.05 | 34.05 |
| | 250 | | 34.05 | 34.05 | 34.04 | 34.04 | 34.09 | 34.19 | 34.19 | | | 34.03 | 34.02 | 34.06 | 34.04 | 34.03 | 34.05 | 34.05 | |
| | 300 | | | 34.05 | 34.05 | 34.04 | 34.03 | 34.05 | 34.05 | | | 34.04 | 34.04 | 34.03 | 34.04 | 34.04 | 34.05 | | |
| | 400 | | | 34.06 | 34.06 | 34.06 | 34.05 | 34.04 | 34.03 | | | 34.06 | 34.05 | 34.05 | 34.05 | 34.06 | 34.06 | | |
| | 500 | | | 34.06 | 34.07 | | 34.06 | 34.06 | 34.06 | | | 34.06 | 34.06 | 34.06 | 34.06 | 34.06 | 34.07 | | |
| | Bottom | | | | | | | | | | | | | | | | | | |
| Bottom観測水深(m) | | | | | | | | | | | | | | | | | | | |

・水温、塩分観測はCTDによる。　・表面水温は棒状温度計による。　・観測位置は世界測地系で表示。（実際位置は従来通り）

## 第１表－8　沿岸定線観測結果（12 月）

| 観測定点 | | 1 | 2 | 3 | 4 | 5 | 6 | 7 | 8 | 9 | 10 | 11 | 12 | 13 |
|---|---|---|---|---|---|---|---|---|---|---|---|---|---|---|
| 位置 | N | 35° 40.2' | 35° 50.2' | 36° 00.2' | 36° 20.2' | 36° 40.2' | 37° 00.2' | 37° 20.2' | 37° 20.2' | 37° 00.2' | 36° 40.2' | 36° 20.2' | 36° 00.2' | 35° 50.2' |
| | E | 134° 19.8' | 134° 19.8' | 134° 19.8' | 134° 19.8' | 134° 19.8' | 134° 19.8' | 134° 19.8' | 134° 49.8' | 134° 49.8' | 134° 49.8' | 134° 49.8' | 134° 49.8' | 134° 49.8' |
| 月日 | | 20191210 | 20191210 | 20191210 | 20191210 | 20191210 | 20191210 | 20191209 | 20191209 | 20191209 | 20191209 | 20191209 | 20191209 | 20191209 |
| 時刻 | | 09:45 | 07:38 | 06:20 | 04:24 | 02:26 | 00:26 | 22:33 | 20:05 | 18:07 | 16:08 | 14:12 | 12:26 | 11:12 |
| 天候 | | bc | bc | bc | c | c | c | bc | bc | bc | bc | b | b | bc |
| 気温 | (℃) | 14.0 | 13.6 | 14.5 | 13.7 | 13.6 | 13.1 | 13.6 | 14.6 | 13.7 | 14.6 | 13.5 | 12.8 | 12.2 |
| 風向 | | SSW | SW | WSW | WSW | W | WSW | WSW | SSW | SSW | SSW | SW | SSW | S |
| 風速 | (m/s) | 4.4 | 6.7 | 8.6 | 6.4 | 10.9 | 8.3 | 11.8 | 9.8 | 8.6 | 9.8 | 4.8 | 3.5 | 4.8 |
| 気圧 | (hPa) | 1022.9 | 1022.0 | 1021.1 | 1020.9 | 1021.1 | 1020.9 | 1021.0 | 1020.9 | 1021.7 | 1020.9 | 1022.1 | 1023.1 | 1024.2 |
| 海深 | (m) | 103 | 276 | 622 | 1244 | 439 | 2245 | 2596 | 2082 | 939 | 1522 | 1039 | 264 | 210 |
| 透明度 | (m) | 19 | 19 | | | | | | | | 19 | 21 | 22 | 25 |
| 波浪階級 | | 2 | 2 | 2 | 2 | 3 | 2 | 3 | 2 | 2 | 2 | 2 | 2 | 2 |
| うねり | | 2 | 2 | 2 | 2 | 2 | 2 | 2 | 2 | 2 | 2 | 1 | 1 | 1 |
| PL採集形式 | | – | – | – | – | – | – | – | – | – | – | – | – | – |
| 水温(℃) 基準水深(m) | 0 | 16.9 | 17.1 | 16.9 | 16.2 | 15.8 | 16.0 | 16.0 | 15.9 | 15.7 | 15.8 | 16.7 | 17.0 | 16.9 |
| | 10 | 17.14 | 17.13 | 17.15 | 16.27 | 15.96 | 16.20 | 16.19 | 16.12 | 16.09 | 16.02 | 16.84 | 17.15 | 17.16 |
| | 20 | 17.14 | 17.13 | 17.15 | 16.27 | 15.96 | 16.18 | 16.14 | 16.12 | 16.09 | 16.03 | 16.41 | 17.15 | 17.16 |
| | 30 | 17.14 | 16.75 | 17.15 | 16.24 | 15.96 | 16.17 | 16.13 | 16.12 | 16.08 | 16.03 | 16.35 | 17.15 | 17.16 |
| | 50 | 17.14 | 16.26 | 17.13 | 16.12 | 15.41 | 16.15 | 16.11 | 16.06 | 15.35 | 16.02 | 16.32 | 17.15 | 17.16 |
| | 75 | 17.03 | 16.25 | 16.93 | 16.31 | 15.21 | 16.04 | 16.10 | 15.82 | 14.60 | 15.48 | 16.38 | 17.14 | 17.14 |
| | 100 | 16.84 | 16.24 | 16.21 | 14.42 | 15.35 | 16.21 | 15.98 | 15.75 | 14.07 | 15.99 | 16.20 | 16.66 | 17.12 |
| | 150 | | 11.87 | 11.05 | 10.22 | 11.58 | 13.17 | 12.41 | 11.68 | 10.96 | 9.89 | 10.85 | 9.80 | 7.85 |
| | 200 | | 3.86 | 3.70 | 4.40 | 7.05 | 9.28 | 11.64 | 5.45 | 3.95 | 3.72 | 3.65 | 2.93 | 3.99 |
| | 250 | | 1.87 | 1.54 | 1.96 | 3.42 | 5.34 | 6.58 | 2.05 | 2.07 | 1.81 | 1.65 | 1.52 | |
| | 300 | | | 1.08 | 1.37 | 1.64 | 2.06 | 2.99 | 1.17 | 1.47 | 1.22 | 1.09 | | |
| | 400 | | | 0.73 | 0.86 | 0.86 | 1.07 | 1.38 | 0.93 | 0.89 | 0.84 | 0.74 | | |
| | 500 | | | 0.56 | 0.65 | | 0.79 | 0.83 | 0.72 | 0.73 | 0.62 | 0.63 | | |
| | Bottom | | | | | | | | | | | | | |
| 実用塩分 基準水深(m) | 0 | 33.76 | 32.77 | 33.78 | 33.84 | 33.81 | 33.77 | 33.87 | 33.77 | 33.79 | 33.81 | 33.80 | 33.74 | 33.75 |
| | 10 | 33.78 | 33.78 | 33.78 | 33.84 | 33.81 | 33.82 | 33.89 | 33.77 | 33.79 | 33.82 | 33.81 | 33.76 | 33.76 |
| | 20 | 33.78 | 33.78 | 33.79 | 33.84 | 33.81 | 33.81 | 33.90 | 33.77 | 33.79 | 33.82 | 33.84 | 33.76 | 33.76 |
| | 30 | 33.78 | 33.78 | 33.79 | 33.84 | 33.81 | 33.81 | 33.90 | 33.77 | 33.79 | 33.82 | 33.84 | 33.76 | 33.76 |
| | 50 | 33.78 | 33.82 | 33.79 | 33.84 | 33.80 | 33.81 | 33.91 | 33.75 | 33.78 | 33.82 | 33.84 | 33.76 | 33.76 |
| | 75 | 33.75 | 33.82 | 33.80 | 34.17 | 33.79 | 33.78 | 33.92 | 33.72 | 33.81 | 33.78 | 33.87 | 33.76 | 33.76 |
| | 100 | 33.70 | 33.82 | 34.10 | 34.46 | 34.04 | 33.95 | 34.49 | 33.72 | 33.86 | 34.38 | 34.06 | 33.83 | 33.76 |
| | 150 | | 34.30 | 34.31 | 34.28 | 34.33 | 34.42 | 34.37 | 34.28 | 34.32 | 34.29 | 34.27 | 34.22 | 34.21 |
| | 200 | | 34.10 | 34.07 | 34.08 | 34.21 | 34.27 | 34.31 | 34.14 | 34.07 | 34.08 | 34.08 | 34.07 | 34.09 |
| | 250 | | 34.07 | 34.06 | 34.04 | 34.08 | 34.12 | 34.13 | 34.04 | 34.05 | 34.06 | 34.05 | 34.07 | |
| | 300 | | | 34.06 | 34.05 | 34.06 | 34.05 | 34.06 | 34.04 | 34.05 | 34.05 | 34.06 | | |
| | 400 | | | 34.07 | 34.06 | 34.07 | 34.06 | 34.06 | 34.06 | 34.06 | 34.07 | 34.07 | | |
| | 500 | | | 34.08 | 34.07 | | 34.07 | 34.07 | 34.07 | 34.07 | 34.07 | 34.08 | | |
| | Bottom | | | | | | | | | | | | | |
| Bottom観測水深(m) | | | | | | | | | | | | | | |

・水温、塩分観測はRINKO-Profiler（ASTD152）による。　・表面水温は棒状温度計による。　・観測位置は世界測地系で表示。（実際位置は従来通り）

## 第１表－9　沿岸定線観測結果（2 月）

| 観測定点 | | 1 | 2 | 3 | 4 | 5 | 6 | 7 | 8 | 9 | 10 | 11 | 12 | 13 |
|---|---|---|---|---|---|---|---|---|---|---|---|---|---|---|
| 位置 | N | 35°40.2' | 35°50.2' | 36°00.2' | 36°20.2' | 36°40.2' | 37°00.2' | 37°20.2' | 37°20.2' | 37°00.2' | 36°40.2' | 36°20.2' | 36°00.2' | 35°50.2' |
| | E | 134°19.8' | 134°19.8' | 134°19.8' | 134°19.8' | 134°19.8' | 134°19.8' | 134°19.8' | 134°49.8' | 134°49.8' | 134°49.8' | 134°49.8' | 134°49.8' | 134°49.8' |
| 月日 | | 20200124 | 20200124 | 20200124 | 20200124 | 20200124 | 20200123 | 20200123 | 20200123 | 20200123 | 20200123 | 20200123 | 20200123 | 20200123 |
| 時刻 | | 08:13 | 06:39 | 05:21 | 03:31 | 01:44 | 23:50 | 21:59 | 19:47 | 17:47 | 15:52 | 13:56 | 12:11 | 11:06 |
| 天候 | | o | o | c | c | c | c | bc | r | o | c | r | r | o |
| 気温 | (℃) | 13.3 | 13.0 | 12.9 | 12.5 | 12.2 | 12.1 | 11.6 | 11.6 | 11.8 | 12.6 | 11.8 | 12.4 | 12.0 |
| 風向 | | NNE | N | N | NNW | N | NNW | NNW | NNE | NE | NNE | NNE | E | E |
| 風速 | (m/s) | 7.2 | 7.3 | 6.4 | 5.1 | 4.8 | 4.4 | 3.8 | 7.1 | 5.4 | 5.6 | 4.1 | 5.8 | 1.7 |
| 気圧 | (hPa) | 1025.0 | 1023.9 | 1023.2 | 1022.6 | 1022.2 | 1022.1 | 1021.7 | 1021.0 | 1019.8 | 1018.9 | 1017.9 | 1017.7 | 1018.4 |
| 海深 | (m) | 104 | 278 | 625 | 1245 | 434 | 2242 | 2594 | 2069 | 940 | 1543 | 1065 | 265 | 211 |
| 透明度 | (m) | 20 | | | | | | | | | 20 | 19 | 20 | 20 |
| 波浪階級 | | 2 | 2 | 2 | 2 | 2 | 2 | 2 | 3 | 3 | 3 | 3 | 2 | 1 |
| うねり | | 2 | 2 | 2 | 2 | 2 | 2 | 2 | 2 | 2 | 2 | 2 | 1 | 1 |
| PL採集形式 | | – | – | – | – | – | – | – | – | – | – | – | – | – |
| 水温(℃) 基準水深(m) | 0 | 15.5 | 14.3 | 14.2 | 14.2 | 14.1 | 14.4 | 14.2 | 14.1 | 14.6 | 14.5 | 14.0 | 14.7 | 14.9 |
| | 10 | 15.64 | 14.16 | 14.30 | 14.31 | 14.15 | 14.55 | 14.33 | 14.22 | 14.67 | 14.60 | 13.91 | 14.77 | 15.03 |
| | 20 | 15.65 | 14.17 | 14.30 | 14.31 | 14.14 | 14.54 | 14.34 | 14.22 | 14.67 | 14.63 | 13.79 | 14.77 | 15.10 |
| | 30 | 15.65 | 14.17 | 14.27 | 14.09 | 14.14 | 14.54 | 14.34 | 14.23 | 14.67 | 14.61 | 13.80 | 14.77 | 15.12 |
| | 50 | 15.66 | 14.17 | 14.05 | 13.98 | 14.14 | 14.55 | 14.35 | 14.23 | 14.63 | 14.63 | 13.80 | 14.79 | 15.23 |
| | 75 | 15.63 | 14.17 | 14.05 | 13.84 | 14.04 | 14.49 | 14.35 | 14.15 | 14.30 | 14.57 | 13.70 | 14.71 | 15.20 |
| | 100 | 15.20 | 14.13 | 14.04 | 13.83 | 13.86 | 14.61 | 14.35 | 14.14 | 13.28 | 14.59 | 13.69 | 14.70 | 15.11 |
| | 150 | | 8.05 | 6.58 | 11.97 | 12.10 | 14.57 | 13.77 | 12.92 | 12.25 | 10.21 | 12.98 | 9.99 | 8.92 |
| | 200 | | 2.44 | 2.47 | 7.22 | 6.52 | 9.54 | 11.72 | 9.83 | 5.71 | 5.37 | 7.65 | 2.96 | 2.57 |
| | 250 | | 1.37 | 1.36 | 2.93 | 3.98 | 4.68 | 8.02 | 3.59 | 3.00 | 2.55 | 2.59 | 1.23 | |
| | 300 | | | 1.01 | 1.56 | 2.03 | 3.33 | 3.83 | 2.22 | 1.89 | 1.69 | 1.30 | | |
| | 400 | | | 0.71 | 0.88 | 1.10 | 1.23 | 1.74 | 1.03 | 0.99 | 0.96 | 0.75 | | |
| | 500 | | | 0.56 | 0.66 | | 0.81 | 1.12 | 0.73 | 0.72 | 0.67 | 0.60 | | |
| | Bottom | | | | | | | | | | | | | |
| 実用塩分 基準水深(m) | 0 | 34.43 | 34.03 | 34.08 | 34.07 | 34.11 | 34.14 | 34.08 | 34.08 | 34.21 | 34.16 | 34.00 | 34.12 | 34.17 |
| | 10 | 34.44 | 34.03 | 34.09 | 34.07 | 34.11 | 34.16 | 34.11 | 34.08 | 34.22 | 34.20 | 34.04 | 34.14 | 34.20 |
| | 20 | 34.44 | 34.03 | 34.09 | 34.08 | 34.11 | 34.16 | 34.11 | 34.08 | 34.23 | 34.21 | 34.05 | 34.14 | 34.22 |
| | 30 | 34.44 | 34.03 | 34.11 | 34.05 | 34.11 | 34.16 | 34.11 | 34.08 | 34.23 | 34.21 | 34.05 | 34.15 | 34.22 |
| | 50 | 34.44 | 34.03 | 34.03 | 34.06 | 34.11 | 34.16 | 34.11 | 34.08 | 34.22 | 34.21 | 34.05 | 34.15 | 34.26 |
| | 75 | 34.43 | 34.03 | 34.03 | 34.05 | 34.09 | 34.14 | 34.12 | 34.07 | 34.16 | 34.21 | 34.05 | 34.14 | 34.26 |
| | 100 | 34.35 | 34.03 | 34.04 | 34.05 | 34.04 | 34.20 | 34.12 | 34.06 | 34.09 | 34.21 | 34.05 | 34.14 | 34.23 |
| | 150 | | 34.21 | 34.17 | 34.33 | 34.35 | 34.22 | 34.30 | 34.21 | 34.06 | 34.26 | 34.28 | 34.24 | 34.16 |
| | 200 | | 34.07 | 34.08 | 34.18 | 34.17 | 34.25 | 34.32 | 34.20 | 34.14 | 34.12 | 34.21 | 34.10 | 34.09 |
| | 250 | | 34.07 | 34.07 | 34.05 | 34.11 | 34.12 | 34.22 | 34.02 | 34.07 | 34.07 | 34.09 | 34.08 | |
| | 300 | | | 34.07 | 34.06 | 34.07 | 34.08 | 34.10 | 34.05 | 34.07 | 34.05 | 34.07 | | |
| | 400 | | | 34.08 | 34.07 | 34.07 | 34.06 | 34.07 | 34.07 | 34.08 | 34.07 | 34.08 | | |
| | 500 | | | 34.09 | 34.08 | | 34.08 | 34.07 | 34.08 | 34.08 | 34.08 | 34.08 | | |
| | Bottom | | | | | | | | | | | | | |
| Bottom観測水深(m) | | | | | | | | | | | | | | |

・水温、塩分観測はRINKO-Profiler（ASTD152）による。　・表面水温は棒状温度計による。　・観測位置は世界測地系で表示。（実際位置は従来通り）

## 第１表－10　沖合定線観測結果（3 月）

| 観測定点 | | 1 | 2 | 3 | 4 | 5 | 6 | 7 | 51 | 52 | 53 | 54 | 55 | 8 | 9 | 10 | 11 | 12 | 13 |
|---|---|---|---|---|---|---|---|---|---|---|---|---|---|---|---|---|---|---|---|
| 位置 | N | 35°40.2' | 35°50.2' | 36°00.2' | 36°20.2' | 36°40.2' | 37°00.2' | 37°20.2' | 37°40.2' | 38°00.2' | 38°20.2' | 38°00.2' | 37°40.2' | 37°20.2' | 37°00.2' | 36°40.2' | 36°20.2' | 36°00.2' | 35°50.2' |
| | E | 134°19.8' | 134°19.8' | 134°19.8' | 134°19.8' | 134°19.8' | 134°19.8' | 134°19.8' | 134°19.8' | 134°19.8' | 134°19.8' | 134°49.8' | 134°49.8' | 134°49.8' | 134°49.8' | 134°49.8' | 134°49.8' | 134°49.8' | 134°49.8' |
| 月日 | | 20200310 | 20200310 | 20200310 | 20200310 | 20200310 | 20200310 | 20200310 | 20200310 | 20200310 | 20200310 | 20200310 | 20200309 | 20200309 | 20200309 | 20200309 | 20200309 | 20200309 | 20200309 |
| 時刻 | | 21:51 | 20:08 | 18:30 | 16:13 | 14:09 | 11:43 | 9:43 | 7:39 | 5:39 | 3:47 | 0:57 | 23:04 | 21:07 | 19:17 | 17:21 | 15:15 | 13:15 | 11:57 |
| 天候 | | o | c | r | r | r | r | r | r | r | c | c | c | bc | c | bc | bc | b | b |
| 気温 | (℃) | 12.7 | 12.9 | 13.3 | 12.5 | 12.6 | 12.5 | 12.0 | 11.6 | 11.6 | 11.6 | 11.1 | 11.9 | 12.2 | 12.2 | 12.3 | 12.3 | 12.7 | 12.2 |
| 風向 | | WNW | NW | W | S | ESE | E | E | E | E | E | ENE | E | E | E | E | ENE | E | ENE |
| 風速 | (m/s) | 13.2 | 12.1 | 10.6 | 4.4 | 7.2 | 11.6 | 13.2 | 12.4 | 9.1 | 7.8 | 6.8 | 7.3 | 7.6 | 7.6 | 7.3 | 6.5 | 6.9 | 5.6 |
| 気圧 | (hPa) | 1001.4 | 998.4 | 995.8 | 994.3 | 994.2 | 997.6 | 1000.8 | 1003.7 | 1007.5 | 1009.7 | 1011.7 | 1012.9 | 1013.7 | 1014.2 | 1014.2 | 1014.2 | 1015.3 | 1016.2 |
| 海深 | (m) | 108 | 277 | 633 | 1252 | 433 | 2246 | 2591 | 2615 | 1354 | 2635 | 2997 | 2986 | 2082 | 939 | 1558 | 1062 | 267 | 212 |
| 透明度 | (m) | | | | 12 | 14 | 14 | 12 | 15 | | | | | | | 15 | 15 | 18 | 17 |
| 波浪階級 | | 5 | 3 | 3 | 2 | 3 | 4 | 4 | 4 | 3 | 2 | 2 | 3 | 2 | 2 | 2 | 1 | 1 | 2 |
| うねり | | 4 | 3 | 3 | 3 | 3 | 4 | 3 | 3 | 2 | 2 | 2 | 2 | 2 | 2 | 2 | 2 | 2 | 2 |
| PL採集形式 | | LNP | LNP | LNP | LNP | – | – | – | – | – | – | – | – | – | – | – | LNP | LNP | LNP |
| 水温(℃) 基準水深(m) | 0 | 13.2 | 12.7 | 12.4 | 12.1 | 12.5 | 12.5 | 12.6 | 12.8 | 12.6 | 12.5 | 10.2 | 12.4 | 12.4 | 12.7 | 12.7 | 12.7 | 12.9 | 12.9 |
| | 10 | 13.22 | 12.67 | 12.40 | 11.98 | 12.52 | 12.46 | 12.60 | 12.82 | 12.76 | 12.59 | 10.16 | 12.51 | 12.54 | 12.41 | 12.53 | 12.24 | 12.49 | 12.58 |
| | 20 | 13.22 | 12.68 | 12.41 | 11.69 | 12.54 | 12.46 | 12.61 | 12.85 | 12.76 | 12.57 | 9.85 | 12.46 | 12.51 | 12.39 | 12.42 | 12.21 | 12.45 | 12.49 |
| | 30 | 13.25 | 12.68 | 12.42 | 11.61 | 12.55 | 12.46 | 12.65 | 12.83 | 12.69 | 12.43 | 9.79 | 12.49 | 12.46 | 12.39 | 12.40 | 12.16 | 12.44 | 12.52 |
| | 50 | 13.15 | 12.56 | 12.43 | 11.45 | 12.45 | 12.46 | 12.74 | 12.82 | 12.58 | 12.24 | 9.64 | 12.63 | 12.45 | 12.39 | 12.40 | 12.12 | 12.43 | 12.50 |
| | 75 | 13.20 | 12.50 | 11.95 | 11.31 | 12.50 | 12.46 | 12.75 | 12.82 | 12.60 | 11.96 | 9.53 | 12.54 | 12.46 | 12.38 | 12.41 | 11.84 | 12.31 | 12.47 |
| | 100 | 13.32 | 12.48 | 11.01 | 10.11 | 12.50 | 12.46 | 12.77 | 12.82 | 12.79 | 10.43 | 8.97 | 12.24 | 12.46 | 12.38 | 12.41 | 11.00 | 11.76 | 12.37 |
| | 150 | | 11.27 | 7.06 | 5.09 | 10.95 | 12.47 | 12.81 | 12.76 | 11.86 | 5.52 | 6.05 | 9.30 | 12.49 | 11.78 | 12.39 | 6.07 | 6.98 | 7.22 |
| | 200 | | 4.74 | 3.51 | 2.38 | 10.21 | 12.48 | 10.09 | 10.13 | 6.29 | 2.65 | 3.02 | 5.75 | 10.61 | 8.59 | 6.85 | 2.71 | 2.85 | 2.71 |
| | 250 | | 1.64 | 1.94 | 1.40 | 4.35 | 9.19 | 5.54 | 4.00 | 2.23 | 1.54 | 1.80 | 2.65 | 5.33 | 3.81 | 2.87 | 1.57 | 1.46 | |
| | 300 | | | 1.19 | 1.18 | 2.08 | 3.97 | 2.99 | 1.79 | 1.51 | 1.04 | 1.21 | 1.56 | 2.51 | 2.15 | 1.64 | 1.07 | | |
| | 400 | | | 0.80 | 0.85 | 0.92 | 1.41 | 1.48 | 0.91 | 0.79 | 0.79 | 0.85 | 0.85 | 1.25 | 1.16 | 0.96 | 0.78 | | |
| | 500 | | | 0.58 | 0.65 | | 0.84 | 0.88 | 0.67 | 0.63 | 0.64 | 0.70 | 0.68 | 0.81 | 0.75 | 0.75 | 0.62 | | |
| | Bottom | | | | | | | | | | | | | | | | | | |
| 実用塩分 基準水深(m) | 0 | 34.29 | 34.22 | 34.12 | 34.14 | 34.15 | 34.18 | 34.23 | 34.28 | 34.26 | 34.36 | 34.12 | 34.22 | 34.19 | 34.20 | 34.19 | 34.20 | 34.22 | 34.23 |
| | 10 | 34.29 | 34.22 | 34.12 | 34.13 | 34.16 | 34.18 | 34.23 | 34.28 | 34.27 | 34.36 | 34.12 | 34.23 | 34.19 | 34.20 | 34.13 | 34.20 | 34.21 | 34.21 |
| | 20 | 34.29 | 34.22 | 34.14 | 34.18 | 34.19 | 34.18 | 34.24 | 34.30 | 34.28 | 34.36 | 34.12 | 34.23 | 34.19 | 34.20 | 34.19 | 34.20 | 34.21 | 34.23 |
| | 30 | 34.35 | 34.23 | 34.15 | 34.18 | 34.20 | 34.18 | 34.26 | 34.30 | 34.27 | 34.35 | 34.12 | 34.25 | 34.19 | 34.19 | 34.19 | 34.20 | 34.21 | 34.25 |
| | 50 | 34.39 | 34.24 | 34.22 | 34.17 | 34.20 | 34.19 | 34.31 | 34.30 | 34.27 | 34.34 | 34.11 | 34.32 | 34.19 | 34.20 | 34.19 | 34.20 | 34.21 | 34.25 |
| | 75 | 34.40 | 34.24 | 34.22 | 34.17 | 34.21 | 34.19 | 34.31 | 34.30 | 34.28 | 34.31 | 34.10 | 34.35 | 34.19 | 34.20 | 34.19 | 34.19 | 34.21 | 34.24 |
| | 100 | 34.44 | 34.24 | 34.19 | 34.18 | 34.22 | 34.20 | 34.31 | 34.30 | 34.34 | 34.21 | 34.09 | 34.33 | 34.19 | 34.20 | 34.19 | 34.18 | 34.16 | 34.22 |
| | 150 | | 34.18 | 34.19 | 34.09 | 34.22 | 34.20 | 34.33 | 34.29 | 34.25 | 34.09 | 34.10 | 34.12 | 34.20 | 34.25 | 34.19 | 34.14 | 34.19 | 34.18 |
| | 200 | | 34.11 | 34.09 | 34.07 | 34.16 | 34.20 | 34.20 | 34.20 | 34.13 | 34.05 | 34.05 | 34.09 | 34.26 | 34.16 | 34.17 | 34.06 | 34.07 | 34.09 |
| | 250 | | 34.07 | 34.06 | 34.06 | 34.09 | 34.19 | 34.14 | 34.10 | 34.06 | 34.06 | 34.06 | 34.07 | 34.12 | 34.08 | 34.07 | 34.06 | 34.07 | |
| | 300 | | | 34.07 | 34.07 | 34.07 | 34.09 | 34.07 | 34.06 | 34.06 | 34.06 | 34.06 | 34.06 | 34.07 | 34.07 | 34.06 | 34.07 | | |
| | 400 | | | 34.08 | 34.07 | 34.07 | 34.06 | 34.07 | 34.07 | 34.07 | 34.07 | 34.07 | 34.07 | 34.07 | 34.07 | 34.07 | 34.08 | | |
| | 500 | | | 34.09 | 34.08 | | 34.07 | 34.07 | 34.08 | 34.08 | 34.08 | 34.08 | 34.08 | 34.07 | 34.07 | 34.08 | 34.08 | | |
| | Bottom | | | | | | | | | | | | | | | | | | |
| Bottom観測水深(m) | | | | | | | | | | | | | | | | | | | |

・水温、塩分観測はRINKO-Profiler（ASTD152）による。　・表面水温は棒状温度計による。　・観測位置は世界測地系で表示。（実際位置は従来通り）

養殖衛生管理体制整備事業（海面）

第１表－1　令和元年度ヒラメ魚病発生状況

| 年 | 月 | 日 | 地　　域 | 全長(cm) | 体重(g) | 病　　名 |
|---|---|---|---|---|---|---|
| 31 | 4 | 26 | 南あわじ市 | 3.0 | 0.21 | 不明 |
| 31 | 4 | 26 | 南あわじ市 | 3.0 | 0.19 | 不明 |
| 1 | 9 | 9 | 明石市 | 45.3 | 1,013 | 白点病 |
| 2 | 3 | 2 | 香美町 | 0.8 | 0.004 | 不明 |

第１表－2　令和元年度その他魚類魚病発生状況

| 年 | 月 | 日 | 魚　　種 | 地　域 | 全長(cm) | 体重(g) | 病　　名 |
|---|---|---|---|---|---|---|---|
| 31 | 4 | 9 | マコガレイ | 南あわじ市 | 1.9 | 0.08 | ＶＨＳ |
| 31 | 4 | 19 | ニジマス | 神戸市 | 36.6 | 749 | ビブリオ病（C） |
| 31 | 4 | 25 | ニジマス | 神戸市 | 38.4 | 824 | ビブリオ病（C） |
| 1 | 6 | 19 | マコガレイ | 南あわじ市 | 4.58 | 1.38 | 不明 |
| 1 | 9 | 6 | マサバ | 姫路市 | 35.3 | 541 | マダイイリドウイルス病 |
| 1 | 9 | 13 | マイワシ | 姫路市 | 14 | 21 | レンサ球菌症 |
| 1 | 9 | 18 | マダイ | 神戸市 | 11.5 | 32 | ガス病 |
| 1 | 9 | 18 | オニオコゼ | 神戸市 | 4.2 | 1.32 | エピテリオシスチス症 |
| 1 | 10 | 29 | マサバ | 姫路市 | 33.6 | 402 | レンサ球菌症＋マダイイリドウイルス病 |
| 1 | 11 | 25 | マコガレイ | 明石市 | 10 | 17.7 | 滑走細菌症 |

養殖衛生管理体制整備事業（内水面）

第１表　令和元年度淡水魚類魚病診断一覧

| 実施年月日 | 実施場所 | | 対象魚 | 平均全長 (mm) | 平均体重 (g) | 疾病名 |
|---|---|---|---|---|---|---|
| 2019/4/22 | 多可 | 加美 | アマゴ | 179.3 | 54.9 | せっそう病＋イクチオボド症 |
| 2019/4/22 | 豊岡 | 日高 | コイ | 46.0 | 1850.0 | 白点病 |
| 2019/5/7 | 朝来 | 朝来 | イワナ | 34.8 | 0.2 | イクチオボド症 |
| 2019/5/21 | 丹波 | 青垣 | アマゴ | 100.8 | 10.1 | イクチオボド症 |
| 2019/6/7 | 朝来 | 朝来 | アユ | 131.2 | 19.2 | 異型細胞性鰓病（ACGD） |
| 2019/6/5 | 丹波 | 青垣 | アマゴ | 51.3 | 0.7 | イクチオボド症 |
| 2019/6/14 | 丹波 | 青垣 | アマゴ | 102.2 | 11.3 | IHN＋イクチオボド症 |
| 2019/6/26 | 豊岡 | 日高 | アマゴ | 49.0 | 1.1 | 冷水病 |
| 2019/7/12 | 丹波 | 青垣 | アマゴ | 168.8 | 50.8 | IHN＋連鎖球菌症 |
| 2019/7/12 | 神埼 | 神河 | アマゴ | 183.3 | 26.0 | IHN＋鰓カビ病 |
| 2019/8/29 | 香美 | 村岡 | アマゴ | 126.0 | 17.6 | せっそう病＋連鎖球菌症 |
| 2019/9/12 | 豊岡 | 日高 | アマゴ | 148.8 | 34.3 | 連鎖球菌症 |
| 2019/9/12 | 豊岡 | 日高 | ニジマス | 46.0 | 1.1 | 白点病 |
| 2019/10/17 | 宍粟 | 山崎 | ニジマス | 119.0 | 23.7 | 不明 |
| 2019/10/25 | 神戸 | 西区 | ウナギ（ビカーラ種） | 61.2 | 0.1 | 輸送によるストレス死 |
| 2019/10/29 | 宍粟 | 山崎 | ニジマス | 158.5 | 49.1 | イクチオボド症 |
| 2019/10/31 | 神戸 | 西区 | ウナギ(ビカーラ種) | 66.9 | 0.2 | 餌付け不調 |
| 2019/11/7 | 豊岡 | 日高 | アマゴ | 150.8 | 38.3 | 連鎖球菌症 |
| 2019/12/16 | 吉川 | 吉川 | ウナギ(ビカーラ種) | 380.0 | 124.7 | 不明 |
| 2019/12/25 | 神戸 | 西区 | ウナギ(ビカーラ種) | 183.0 | 11.7 | シュードダクチルギルス症 |
| 2020/1/6 | 丹波 | 青垣 | アマゴ | 29.5 | 0.3 | 細菌性鰓病（BGD）＋内臓真菌症＋イクチオボド症 |
| 2020/1/27 | 丹波 | 青垣 | アマゴ | 37.6 | 0.4 | 鰓カビ病 |
| 2020/1/27 | 丹波 | 青垣 | ニジマス | 28.8 | 0.2 | 不明 |
| 2020/1/28 | 豊岡 | 日高 | ニジマス | 47.8 | 0.8 | 不明 |
| 2020/2/3 | 朝来 | 朝来 | ヤマメ | 30.5 | 0.1 | イクチオボド症 |
| 2020/2/13 | 丹波 | 青垣 | アマゴ | 47.0 | 0.9 | 鰓カビ病 |
| 2020/2/26 | 豊岡 | 日高 | アマゴ | 164.0 | 55.6 | 連鎖球菌症 |
| 2020/2/26 | 豊岡 | 日高 | ニジマス | 42.5 | 0.8 | 不明 |
| 2020/2/26 | 豊岡 | 日高 | アマゴ | 65.2 | 2.9 | 選別によるストレス死 |
| 2020/3/11 | 丹波 | 青垣 | ニジマス | 39.6 | 0.6 | 鰓カビ病 |
| 2020/3/11 | 丹波 | 青垣 | アマゴ | 62.8 | 2.3 | 鰓カビ病 |
| 2020/3/16 | 丹波 | 青垣 | アマゴ | 186.2 | 60.3 | 不明 |

第２表　令和元年度薬剤感受性試験結果

| 対象菌 | 菌株No. | 年月日 | 養魚場 | 魚種 | 平均体重 (g) | FF | OTC | SIZ | SMMX | OA (A3, A2, A1) |
|---|---|---|---|---|---|---|---|---|---|---|
| *Aeromonas salmonicida* | 1905 | 2019/4/25 | A | アマゴ | 54.9 | +++ | − | +++ | − | − |
| | 1919 | 2019/8/30 | B | アマゴ | 17.6 | +++ | + | +++ | − | +++ |
| *Streptococcus iniae* | 1917 | 2019/7/12 | C | アマゴ | 50.8 | +++ | +++ | +++ | − | − |
| | 1920 | 2019/9/13 | D | アマゴ | 34.3 | +++ | − | − | − | − |
| | 1926 | 2019/11/7 | D | アマゴ | 38.3 | +++ | +++ | − | − | − |
| *Flavobacterium psychrophilum* | 1916 | 2019/7/22 | D | アマゴ | 1.1 | +++ | +++ | +++ | +++ | +++ |

FF：ﾌﾛﾙﾌｪﾆｺｰﾙ　OTC：塩酸ｵｷｼﾃﾄﾗｻｲｸﾘﾝ　SIZ：ｽﾙﾌｨｿｿﾞｰﾙ　SMMX：ｽﾙﾌｧﾓﾉﾒﾄｷｼﾝ　OA：ｵｷｿﾘﾝ酸

実施方法：

菌分離　　TSA 培地、20℃、24-48 時間

培地　　薬剤感受性用培地

接種菌液の調整　　純分離した平板上のコロニーを滅菌生理食塩水にマクファーランド No. 3 の濁度になるように懸濁し、滅菌生理食塩水で 10 倍に希釈する。

使用シャーレ等　　円形 9cm シャーレに菌液 0. 1ml を接種、20℃で 24-48 時間培養後阻止円直径を測定し、ディスク使用説明書から、－、＋、＋＋、＋＋＋を判定する。

## 第１表－1　第１回洋上モニタリング観測結果

| 観測定点 | | | 1 | 2 | 3 | 4 | 5 | 6 | 7 | 8 | 9 |
|---|---|---|---|---|---|---|---|---|---|---|---|
| 位置 | | N | 35°40.2' | 35°41.2' | 35°42.2' | 35°43.2' | 35°42.2' | 35°41.2' | 35°40.2' | 35°41.2' | 35°42.2' |
| | | E | 134°49.8' | 134°49.8' | 134°49.8' | 134°39.8' | 134°39.8' | 134°39.8' | 134°29.8' | 134°29.8' | 134°29.8' |
| 月日 | | | 20190719 | 20190719 | 20190719 | 20190719 | 20190719 | 20190719 | 20190719 | 20190719 | 20190719 |
| 時刻 | | | 11:13 | 11:25 | 11:36 | 12:23 | 12:38 | 12:52 | 14:07 | 14:17 | 14:28 |
| 天候 | | | c | c | c | c | c | c | c | c | c |
| 気温 | | (℃) | 25.9 | 26.1 | 26.2 | 26.1 | 26.0 | 26.1 | 26.3 | 26.6 | 26.7 |
| 風向 | | | SSW | S | SSE | SE | SE | SE | ENE | NE | ENE |
| 風速 | | (m/s) | 5.8 | 6.2 | 5.3 | 3.8 | 4.0 | 4.1 | 1.2 | 1.1 | 1.2 |
| 気圧 | | (hPa) | 1011.4 | 1011.5 | 1011.6 | 1011.4 | 1011.2 | 1011.2 | 1010.8 | 1010.8 | 1011.0 |
| 海深 | | (m) | 41 | 67 | 92 | 126 | 112 | 77 | 71 | 97 | 118 |
| 透明度 | | (m) | 5 | 16 | 17 | 17 | 16 | 13 | 10 | 10 | 10 |
| 波浪階級 | | | 2 | 2 | 2 | 1 | 1 | 1 | 1 | 1 | 1 |
| うねり | | | 1 | 2 | 2 | 1 | 1 | 1 | 1 | 1 | 1 |
| 水温(℃) | 基準水深(m) | 0 | 23.3 | 23.9 | 23.8 | 24.0 | 24.1 | 24.1 | 24.1 | 24.2 | 24.0 |
| | | 10 | 22.95 | 22.88 | 23.09 | 23.50 | 23.66 | 23.54 | 23.00 | 23.04 | 23.80 |
| | | 20 | 22.51 | 22.22 | 22.28 | 22.63 | 22.96 | 22.48 | 22.39 | 22.57 | 22.62 |
| | | 30 | 22.08 | 22.10 | 22.01 | 22.40 | 22.29 | 22.37 | 21.89 | 21.62 | 21.74 |
| | | 50 | | 20.84 | 20.53 | 20.18 | 20.71 | 20.63 | 20.79 | 20.75 | 20.76 |
| | | 75 | | | 19.15 | 18.57 | 18.66 | 19.77 | | 19.16 | 18.97 |
| | | 100 | | | | 16.55 | 17.42 | | | | 17.49 |
| | | Bottom | 21.08 | 20.35 | 18.41 | 13.23 | 16.43 | 19.77 | 19.81 | 18.61 | 15.83 |
| 塩分 | 基準水深(m) | 0 | 31.81 | 33.83 | 33.47 | 33.65 | 33.13 | 32.64 | 33.03 | 32.78 | 32.90 |
| | | 10 | 33.80 | 33.89 | 33.85 | 33.82 | 33.82 | 33.80 | 33.78 | 33.77 | 33.62 |
| | | 20 | 33.97 | 34.04 | 34.06 | 33.99 | 33.94 | 33.99 | 34.02 | 33.99 | 33.90 |
| | | 30 | 34.02 | 34.05 | 34.08 | 34.03 | 34.05 | 34.01 | 34.11 | 34.09 | 33.99 |
| | | 50 | | 34.22 | 34.23 | 34.32 | 34.23 | 34.24 | 34.23 | 34.26 | 34.24 |
| | | 75 | | | 34.42 | 34.49 | 34.51 | 34.34 | | 34.36 | 34.41 |
| | | 100 | | | | 34.50 | 34.51 | | | | 34.54 |
| | | Bottom | 34.19 | 34.29 | 34.52 | 34.32 | 34.50 | 34.34 | 34.36 | 34.49 | 34.43 |
| Bottom観測水深（m） | | | 40 | 67 | 91 | 126 | 110 | 75 | 71 | 96 | 118 |

・水温、塩分観測はJFEアドバンテック社製RINKO-Profiler(ASTD152)による。・表層水温は棒温度計による。
・観測位置は世界測地系で表示。（実際位置は従来通り）

## 第１表－2　第２回洋上モニタリング観測結果

| 観測定点 | | | 1 | 2 | 3 | 4 | 5 | 6 | 7 | 8 | 9 |
|---|---|---|---|---|---|---|---|---|---|---|---|
| 位置 | | N | 35°40.2' | 35°41.2' | 35°42.2' | 35°43.2' | 35°42.2' | 35°41.2' | 35°40.2' | 35°41.2' | 35°42.2' |
| | | E | 134°49.8' | 134°49.8' | 134°49.8' | 134°39.8' | 134°39.8' | 134°39.8' | 134°29.8' | 134°29.8' | 134°29.8' |
| 月日 | | | 20190903 | 20190903 | 20190903 | 20190903 | 20190903 | 20190903 | 20190903 | 20190903 | 20190903 |
| 時刻 | | | 11:26 | 11:35 | 11:47 | 12:37 | 12:51 | 13:08 | 14:26 | 14:37 | 14:49 |
| 天候 | | | bc | bc | bc | bc | bc | bc | bc | bc | bc |
| 気温 | | (℃) | 27.5 | 27.7 | 28.0 | 28.2 | 28.3 | 28.0 | 28.3 | 28.4 | 28.3 |
| 風向 | | | N | N | NE | ESE | E | ENE | ENE | ENE | NE |
| 風速 | | (m/s) | 1.9 | 1.2 | 1.5 | 2.0 | 2.3 | 2.4 | 2.6 | 2.6 | 2.4 |
| 気圧 | | (hPa) | 1016.4 | 1016.2 | 1016 | 1015.3 | 1015.4 | 1015.1 | 1014.5 | 1014.4 | 1014.3 |
| 海深 | | (m) | 43 | 64 | 91 | 125 | 113 | 76 | 71 | 96 | 118 |
| 透明度 | | (m) | 20 | 20 | 20 | 21 | 21 | 20 | 20 | 21 | 21 |
| 波浪階級 | | | 1 | 1 | 1 | 1 | 1 | 1 | 1 | 1 | 1 |
| うねり | | | 1 | 1 | 1 | 1 | 1 | 1 | 2 | 2 | 1 |
| 水温(℃) | 基準水深(m) | 0 | 26.6 | 26.7 | 27.1 | 27.3 | 27.8 | 27.6 | 27.7 | 27.7 | 27.9 |
| | | 10 | 26.31 | 26.36 | 26.54 | 26.50 | 26.51 | 26.45 | 26.54 | 26.51 | 26.53 |
| | | 20 | 26.15 | 26.39 | 26.41 | 26.50 | 26.46 | 26.31 | 26.50 | 26.46 | 26.52 |
| | | 30 | 26.10 | 26.12 | 26.34 | 25.74 | 26.36 | 26.12 | 26.38 | 26.26 | 26.04 |
| | | 50 | | 23.98 | 22.39 | 21.63 | 22.11 | 23.07 | 23.66 | 22.58 | 21.72 |
| | | 75 | | | 19.76 | 18.54 | 19.03 | 19.50 | | 19.60 | 19.06 |
| | | 100 | | | | 16.11 | 15.46 | | | | 15.68 |
| | | Bottom | 24.89 | 21.88 | 17.32 | 12.42 | 13.88 | 19.50 | 20.69 | 15.80 | 11.93 |
| 塩分 | 基準水深(m) | 0 | 32.57 | 32.64 | 32.56 | 32.50 | 32.74 | 32.72 | 32.45 | 32.19 | 32.04 |
| | | 10 | 32.74 | 32.68 | 32.61 | 32.75 | 32.76 | 32.74 | 32.73 | 32.80 | 32.84 |
| | | 20 | 32.94 | 32.78 | 32.63 | 32.89 | 32.78 | 32.81 | 32.89 | 32.82 | 32.91 |
| | | 30 | 32.94 | 32.97 | 32.93 | 33.24 | 33.04 | 32.93 | 33.01 | 33.05 | 33.12 |
| | | 50 | | 33.41 | 33.72 | 33.82 | 33.74 | 33.57 | 33.49 | 33.74 | 33.77 |
| | | 75 | | | 34.02 | 34.30 | 34.22 | 34.09 | | 34.19 | 34.31 |
| | | 100 | | | | 34.54 | 34.52 | | | | 34.54 |
| | | Bottom | 33.26 | 33.76 | 34.43 | 34.41 | 34.47 | 34.09 | 33.89 | 34.50 | 34.37 |
| Bottom観測水深（m） | | | 42 | 64 | 90 | 125 | 113 | 75 | 71 | 96 | 117 |

・水温、塩分観測はJFEアドバンテック社製RINKO-Profiler(ASTD152)による。・表層水温は棒温度計による。
・観測位置は世界測地系で表示。（実際位置は従来通り）

## 標識放流に関すること

### 第１表－１　令和元年度に報告を受けた標識魚再捕報告件数（瀬戸内海）

| 再捕年月 | 種　名 | 再　捕　場　所 | 放　流　機　関 | 報告件数 |
|---|---|---|---|---|
| 2019 年 7 月 | トラフグ | 高砂市高須沖 | 髙松込網組合 | 1 |

### 第１表－２　令和元年度に報告を受けた標識魚再捕報告件数（日本海）

| 再捕年月 | 種　名 | 再　捕　場　所 | 放　流　機　関 | 報告件数 |
|---|---|---|---|---|
| 2019 年 5 月、12 月 | ズワイガニ | 日本海・隠岐島北方海域 | 漁港漁場漁村総合研究所 | 2 |

## 希少種等の採捕記録

### 第１表　令和元年度に報告を受けた希少種等の採捕記録（日本海）

| 採捕年月日 | 種　名 | 採捕場所 | 漁　法 | 報告者の所属 | 標本のサイズ |
|---|---|---|---|---|---|
| 2019/4/25 | ナガヅカ | 日本海・香美町沖 | 着底トロール網 | 但馬水産技術センター | 全長 48.2cm<br>体重 757.1g |
| 2019/6/4 | 半索動物(ギボシムシの仲間) | 日本海・香住沖・水深 1011～1025m | 調査用かにかご | 但馬水産技術センター | 吻長 2～3cm、全長 7～12cm（後部は体切断された可能性あり） |
| 2019/6/21 | ハナイカ | 日本海・香美町沖 | 定置網 | 餘部漁業生産組合 | 外套背長約 3cm |
| 2019/8/29 | カライワシ | 日本海・香美町沖 | 定置網 | 餘部漁業生産組合 | 全長 87cm、86cm |
| 2019/10/28 | ニセカンランハギ | 日本海・香美町沖 | 定置網 | 餘部漁業生産組合 | 全長約 35cm |